colegio oficial de arquitectos de la comunidad valenciana
**colegio territorial de arquitectos de valencia**
E:08-07067-200 P:1 de 1 D: 08-0027916-044-02428
**visado estatutario 21/07/08**
00867 GONZALO CARBONELL ALOS

## REJILLA MEDIANA

PLANTA

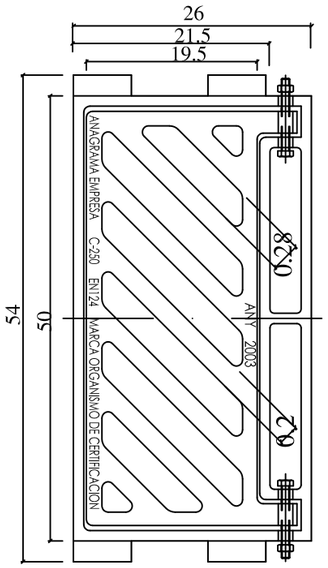


PERFIL

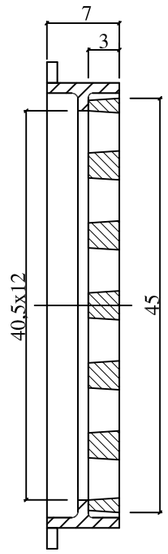


MARCADO

| ANAGRAMA EMPRESA | C-250 | EN124 | MARCA ORGANISMO DE CERTIFICACION |
|---|---|---|---|

| SUMIDERO RECTANGULAR | CARACTERISTICAS | UTILIZACION | MARCO | TAPA |
|---|---|---|---|---|
| GRANDE | - Rejilla plana rectangular en fundición dúctil, según UNE EN-124.<br>- Resistencia la rotura > 25T.<br>- Otras características según UNE EN-124 clase C 250.<br>- Marcado según UNE EN-124 clase C 250.<br>- Revestimiento de pintura bituminosa y relieves antideslizantes en la parte superior.<br>- Colocación del año de fabricación. | Distancia entre sumideros 30m | - Dimensiones externas: 840x345mm<br>- Luz libre: 750x215mm<br>- Altura: 70mm | - Dimensiones externas: 755x245mm<br>- Superficie de descarga: 8,75dm²<br>- Altura: Min 30mm |
| MEDIANO | | Distancia entre sumideros 15m – 30m | - Dimensiones externas: 540x260mm<br>- Luz libre: 405x120mm<br>- Altura: 70mm | - Dimensiones externas: 400x195mm<br>- Superficie de descarga: 4,5 dm²<br>- Altura: Min 30mm |

## POCETA DE CLAPETA

BASE DE POCETA

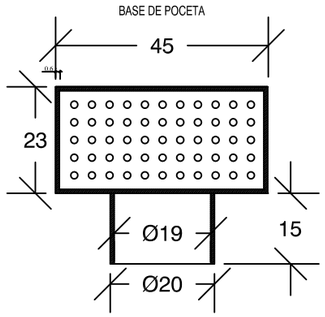


SECCION

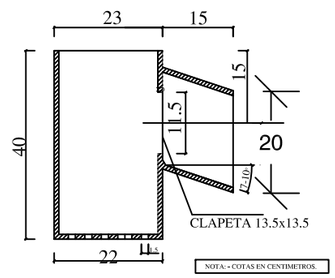


NOTA: - COTAS EN CENTIMETROS.

PERSPECTIVA

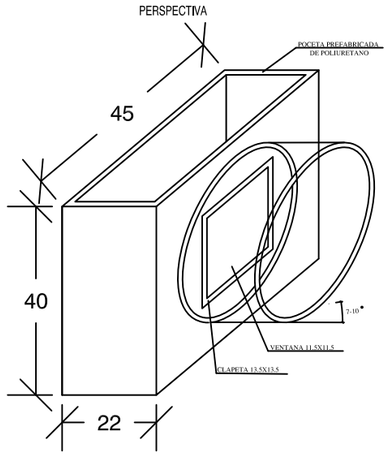


**ESTUDIO DE ARQUITECTURA GONZALO CARBONELL**

Titulo

PROYECTO DE URBANIZACIÓN

Situación: Avda.Los Naranjos/C/Ing.Fausto Elio

Promotor: AC HOTEL MALVARROSA S.L. FASAMPA S.L.

Arquitecto: Gonzalo Carbonell Alós

Fecha: JULIO 2008

Escala:

Plano:

Plano Nº

**RED SANEAMIENTO DETALLES**

5.2b