Id. document: w4iy MloY c/6C RapY XWDK LXCB VHo=
CÒPIA INFORMATIVA (NO VERIFICABLE EN SEU ELECTRÒNICA)

AJUNTAMENT DE VALÈNCIA

ACTA - COMISSIÓ INFORMATIVA D'ECOLOGIA URBANA, EMERGÈNCIA CLIMÀTICA

En este documento, de contener datos de carácter personal objeto de protección, éstos se encuentran omitidos -sustituidos por asteriscos (*)- en cumplimiento del Reglamento General de Protección de Datos (UE) 2016/679.

SESSIÓ ORDINÀRIA COMISSIÓ INFORMATIVA D'ECOLOGIA URBANA, EMERGÈNCIA CLIMÀTICA DEL DIA 23 DE MARÇ DE 2023

A la Sala de Comissions I, pati A, 2n pis de l'edifici de l'Antiga Fàbrica de Tabacs de la ciutat de València, sent les onze hores del dia vint-i-tres de març de 2023, davall la presidència del Sr. Sergi Campillo Fernández, es reunix en sessió ordinària, la Comissió Informativa d'Ecologia Urbana, Emergència Climàtica, amb la assistència dels components d'esta, la Sra. Elisa Valía Cotanda, el Sr. Alejandro Ramón Álvarez, la Sra. Glòria Tello Company en substitució del Sr. Giuseppe Grezzi, el Sr. Emiliano García Domene, la Sra. Julia Climent Monzó, el Sr. Carlos Luis Mundina Gómez, la Sra. Mª. del Rocío Gil Uncio i el Sr. Vicente Montañez Valenzuela, i actua com a Secretari, per delegació del Secretari General i del Ple, el Sr. José Vicente Ruano Vila.

Oberta la sessió per la Presidència, s'examinen els assumptes que figuren en l'orde del dia i s'adopten els següents acords.

Signat electrònicament per:

Antefirma	Nom	Data	Emissor cert	Núm. sèrie cert
SECRETARIA D'AREA II - SECRETARIA D'AREA II	JOSE VICENTE RUANO VILA	25/04/2023	ACCVCA-120	48801306209778079349 062252786540672854

Id. document: w4iy MloY c/6C RapY XWDK LXCB VHo=
CÒPIA INFORMATIVA (NO VERIFICABLE EN SEU ELECTRÒNICA)

1	RESULTAT: APROVAT
ASSUMPTE: Aprovació, si és el cas, de l'acta de la Sessió anterior de data 16 de febrer de 2023.	

Pregunta el Sr. President si algun membre de la Comissió ha de formular alguna observació a l'acta de la sessió del dia 16 de febrer de 2023, prèviament distribuïda amb la convocatòria. No havent-hi cap observació, va quedar aprovada d'acord amb allò que s'ha prescrit en l'article 91 del ROF.

2	RESULTAT: APROVAT
EXPEDIENT: E-02610-2018-000060-00	PROPOSTA NÚM.: 44
ASSUMPTE: SERVICI DE PLATGES, QUALITAT ACÚSTICA I DE L'AIRE. Proposa rectificar els errors detectats en el text de l'Ordenança Municipal de Protecció contra la Contaminació Acústica, que va ser aprovat definitivament mitjançant acord plenari de data 23 de febrer de 2023.	

DEBAT

El Sr. President explica el punt.

VOTACIÓ

Se somet a votació la proposta i s'aprova per majoria de cinc vots a favor del Sr. Sergi Campillo Fernández (Compromís), de la Sra. Elisa Valía Cotanda (Socialista), del Sr. Alejandro Ramón Álvarez (Compromís), la Sra. Glòria Tello Company en substitució del Sr. Giuseppe Grezzi (Compromís) i del Sr. Emiliano García Domene (Socialista) i quatre abstencions de la Sra. Julia Climent Monzó (Popular), del Sr. Carlos Luis Mundina Gómez (Popular), de la Sra. Mª. del Rocío Gil Uncio (Ciutadans) i del Sr. Vicente Montáñez Valenzuela (VOX).

ACORD

"HECHOS

PRIMERO. La Junta de Gobierno Local, en sesión ordinaria celebrada el 4 de marzo de 2022, acuerda literalmente:

“Primero. Aprobar el proyecto de ordenanza municipal de protección contra la contaminación acústica, en los términos indicados en el borrador que se aporta al expediente.

Segundo. Remitir el citado proyecto de ordenanza municipal de protección contra la contaminación acústica, una vez aprobado, al registro del Pleno, acompañado de la documentación que integra el expediente, de acuerdo con lo dispuesto en el artículo 109 del Reglamento Orgánico del Pleno.”

SEGUNDO. El proyecto de ordenanza municipal de protección contra contaminación acústica, una vez aprobado por la Junta de Gobierno Local en sesión ordinaria celebrada el 4 de marzo de 2022, fue presentado en Registro General del Pleno el 7 de marzo de 2022, con número de registro 00401/2022/00212, y de conformidad con la regulación de los artículos 109 y 110 del

Signat electrònicament per:

Antefirma	Nom	Data	Emissor cert	Núm. sèrie cert
SECRETARIA D'AREA II - SECRETARIA D'AREA II	JOSE VICENTE RUANO VILA	25/04/2023	ACCVCA-120	48801306209778079349 062252786540672854

Id. document: w4iy MloY c/6C RapY XWDK LXCB VHo=
CÒPIA INFORMATIVA (NO VERIFICABLE EN SEU ELECTRÒNICA)

Reglamento Orgánico del Pleno, se abrió el plazo de diez días hábiles, a partir del día siguiente del envío de la comunicación a través de la Plataforma Integrada de la Administración Electrónica (PIAE), momento en que la documentación se pone a disposición de los Grupos Políticos Municipales, para que los portavoces puedan presentar en el Registro General del Pleno las enmiendas que consideren, con especificación clara del tipo de enmienda: sustitución, adición o supresión, el artículo al que se presenta y una breve exposición de los motivos que justifican su presentación.

El plazo para de presentación de enmiendas fue prorrogado hasta el 6 de abril de 2022 mediante Resolución de Alcaldía número 88, de fecha 13 de marzo de 2022, y de acuerdo con lo que prevé el artículo 110.3 del Reglamento Orgánico del Pleno, finalizado dicho plazo de presentación de enmiendas a la Ordenanza municipal de protección contra la contaminación acústica, por parte de la Secretaría General y del Pleno se remitieron las actuaciones al Servicio de Playas, Calidad Acústica y del Aire con fecha de 7 de abril de 2022, para informar sobre las enmiendas presentadas en el registro del Pleno por los grupos municipales Ciudadanos y Popular.

TERCERO. Con fecha 12 de abril de 2022, por parte del Servicio de Playas, Calidad Acústica y del Aire se emite informe en relación a las enmiendas presentadas, el cual obra en el expediente.

CUARTO. El Pleno del Ayuntamiento de València, en sesión ordinaria celebrada el día 28 de abril de 2022, acordó la aprobación inicial de la ordenanza municipal de protección contra la contaminación acústica con parte de las enmiendas presentadas aceptadas y aprobadas según el informe del Servicio indicado en el apartado anterior.

QUINTO. El trámite de exposición pública se realiza mediante publicación del correspondiente anuncio en el BOP de fecha 11 de mayo de 2022, sometiéndose la citada normativa a información pública y audiencia de las personas interesadas por el plazo de treinta días para la presentación de reclamaciones y sugerencias.

El plazo de audiencia e información pública finalizó el día 22 de junio de 2022.

SEXTO. Con fecha 13 de febrero de 2023 se emitió informe por el Servicio de Playas, Calidad Acústica y del Aire, en respuesta a las reclamaciones y sugerencias presentadas, estimando o desestimando motivadamente las propuestas presentadas.

SEPTIMO. Informe previo de Asesoría Jurídica.

De conformidad con lo dispuesto en el Reglamento Orgánico y Funcional de la Asesoría Jurídica del Ayuntamiento de Valencia se remitió el expediente para su informe, habiendo informado en fecha 13 de febrero 2023.

Se aceptó todo lo informado por la Asesoría Jurídica y se incorporó al texto de la Ordenanza para su aprobación definitiva.

OCTAVO. Mediante acuerdo plenario de fecha 23 de febrero de 2023, se resolvieron las alegaciones presentadas y se aprobó definitivamente el texto completo de la ordenanza municipal de protección contra la contaminación acústica, ordenando su publicación.

Signat electrònicament per:

Antefirma	Nom	Data	Emissor cert	Núm. sèrie cert
SECRETARIA D'AREA II - SECRETARIA D'AREA II	JOSE VICENTE RUANO VILA	25/04/2023	ACCVCA-120	48801306209778079349 062252786540672854

Id. document: w4iy MloY c/6C RapY XWDK LXCB VHo=
CÒPIA INFORMATIVA (NO VERIFICABLE EN SEU ELECTRÒNICA)

NOVENO. Sin embargo, con posterioridad se han detectado errores en el texto definitivamente aprobado, haciéndolo constar en el expediente mediante diligencia de fecha 28 de febrero de 2023, que literalmente se transcribe:

"Por la presente se hace constar que se han detectado errores en el texto definitivo de la ordenanza municipal de protección contra la contaminación acústica, aprobado en el Pleno del día 23 de febrero de 2023, consistentes en la no incorporación a dicho texto de parte de las enmiendas ya aceptadas y aprobadas a los Grupos Municipales en el trámite de aprobación inicial.

El texto de las citadas enmiendas sí que estaba incorporado en la versión de la Ordenanza aprobada inicialmente por el Pleno y sometida a información publica, no habiéndose realizado alegación alguna en el trámite de información pública que afecte a aquellas.

El texto aprobado definitivamente no incluye, por error, dichos cambios por lo que por parte de este Servicio se va a proceder a revisar exhaustivamente el texto a fin de corregir los posibles errores que deberán ser subsanadas en el próximo Pleno de marzo de 2023."

DECIMO. Con fecha 15 de marzo 2023 se emite informe del Servicio de Playas, Calidad Acústica y del Aire en el que se informa acerca de los errores detectados procediendo a su corrección en el texto de la Ordenanza aprobado definitivamente, que se transcribe en parte a continuación:

2. Correcciones formales:

Revisada la Ordenanza se han realizado las siguientes correcciones de forma:

- De formato (negritas, puntos ortográficos, correcciones gramaticales, etc.)

- En el artículo 23.5, se cambia la palabra "unidad" por la de "conjunto" y en consecuencia se corrige esa misma palabra en las definiciones del Anexo I.

- En la disposición transitoria segunda, se mejora su redacción, habiendo detectado algunos errores materiales.

3. Rectificaciones por la no incorporación al texto definitivo de algunas de las enmiendas que habían sido aceptadas y aprobadas a los Grupos Municipales:

En cuanto al texto del articulado, a continuación se expone detalladamente la corrección de los errores detectados, consistentes en la no incorporación al texto de la ordenanza definitivamente aprobado, de parte de las enmiendas ya aceptadas y aprobadas a los Grupos Municipales en el trámite de aprobación inicial, pese a que sí que estaban incorporadas en la versión de la Ordenanza aprobada inicialmente por el Pleno y sometida a información pública.

- En el artículo 7.2, se ha comprobado la omisión de las palabras "revisión y contenido", que habían sido adicionadas a raíz de una de las enmiendas presentadas por el grupo municipal Ciudadanos. Por lo tanto, el texto definitivo queda de la siguiente manera: "Su elaboración, revisión y contenido se ajustará a lo dispuesto en la Ley 37/2003, de 17 de noviembre, del ruido o

Signat electrònicament per:

Antefirma	Nom	Data	Emissor cert	Núm. sèrie cert
SECRETARIA D'AREA II - SECRETARIA D'AREA II	JOSE VICENTE RUANO VILA	25/04/2023	ACCVCA-120	48801306209778079349 062252786540672854

Id. document: w4iy MloY c/6C RapY XWDK LXCB VHo=
CÒPIA INFORMATIVA (NO VERIFICABLE EN SEU ELECTRÒNICA)

norma que lo sustituya y en el Real Decreto 1513/2005 de 16 de diciembre, por el que se desarrolla la Ley 37/2003, en lo referente a la evaluación y gestión del ruido ambiental."

- De igual manera, en el artículo 9.2, se ha dado idéntica omisión de las palabras "revisión y contenido", las cuales asimismo habían sido adicionadas al texto de dicho punto a raíz de una de las enmiendas presentadas por el grupo municipal Ciudadanos. Por lo tanto, el texto definitivo queda de la siguiente manera: "Su elaboración, revisión y contenido se ajustará a lo dispuesto en la Ley 37/2003, de 17 de noviembre, del ruido o norma que lo sustituya y en el Real Decreto 1513/2005 de 16 de diciembre, por el que se desarrolla la Ley 37/2003, en lo referente a la evaluación y gestión del ruido ambiental."

- En el artículo 11.2 n), se ha comprobado que no estaba la frase "y, en su caso, del resto de administraciones públicas competentes", la cual había sido incluida en el texto a consecuencia de una de las enmiendas presentadas por el grupo municipal Popular. Por lo tanto, el texto definitivo queda de la siguiente manera: "Coordinación de Servicios municipales y, en su caso, del resto de administraciones públicas competentes, en relación a cualquier asunto que requiera una actuación conjunta y multidisciplinar en materia de contaminación acústica."

- En el artículo 17.2 c), se ha procedido a sustituir la palabra "licencias" por "autorizaciones", modificación que había sido aprobada con motivo de una de las enmiendas presentadas por el grupo municipal Ciudadanos. Por lo tanto, el texto definitivo queda de la siguiente manera: "Prohibición o limitación horaria de colocar mesas y sillas en la vía pública, y retirada temporal de las autorizaciones concedidas al efecto."

- En el artículo 18.1, se ha comprobado que no constaba la frase "emitido de oficio o a petición de persona física o jurídica, pública o privada", la cual había sido adicionada al texto a consecuencia de una de las enmiendas presentadas por el grupo municipal Ciudadanos. Por lo tanto, el texto definitivo queda de la siguiente manera: "Las medidas adoptadas en la declaración de Zona Acústicamente Saturada se mantendrán en vigor en tanto no quede acreditada la disminución de los niveles sonoros, mediante informe técnico emitido de oficio o a petición de persona física o jurídica, pública o privada."

- En el artículo 27, se ha detectado que faltaba la frase siguiente: "en horario de 10 a 18 horas y con una duración de 5 minutos", la cual se había añadido debido a una de las enmiendas presentadas por el grupo municipal Ciudadanos. Por lo tanto, el texto definitivo queda de la siguiente manera: "Se prohíbe la activación voluntaria de los sistemas de alarma, salvo en el caso de las pruebas y ensayos que sean realizados por empresas homologadas, en horario de 10 a 18 horas y con una duración de 5 minutos."

- En el artículo 33.1, se ha comprobado la omisión de los dos párrafos siguientes:

"Los contenedores de recogida de vidrio ubicados en zonas residenciales se instalarán, preferentemente, en lugares en los que se compatibilice eficacia y minimización de molestias a los vecinos. Su recogida sólo podrá realizarse en días laborables fuera del horario comprendido entre las 23 y las 8 horas del día siguiente, sin perjuicio de aquellas otras limitaciones establecidas por la normativa correspondiente, tales como las relativas a movilidad.

Signat electrònicament per:

Antefirma	Nom	Data	Emissor cert	Núm. sèrie cert
SECRETARIA D'AREA II - SECRETARIA D'AREA II	JOSE VICENTE RUANO VILA	25/04/2023	ACCVCA-120	48801306209778079349 062252786540672854

Id. document: w4iy MloY c/6C RapY XWDK LXCB VHo=
CÒPIA INFORMATIVA (NO VERIFICABLE EN SEU ELECTRÒNICA)

El ayuntamiento, directamente o mediante las contratistas prestadoras de los servicios de limpieza y recogida de residuos, y jardinería, fomentará las tareas de formación necesarias con tal de que el personal que presta servicios de esta naturaleza, tome conciencia de que ha de realizar sus tareas con el menor impacto sonoro posible.”

Dichos párrafos habían sido incluidos en el texto de dicho punto a raíz de una de las enmiendas presentadas por el grupo municipal Ciudadanos. Por lo tanto, el texto definitivo queda de la siguiente manera:

“El servicio público de limpieza y recogida de basuras, así como el servicio de jardinería, se ajustarán a lo establecido en la presente Ordenanza, adoptando las medidas y precauciones necesarias para reducir el impacto acústico de estas operaciones.

Los contenedores de recogida de vidrio ubicados en zonas residenciales se instalarán, preferentemente, en lugares en los que se compatibilice eficacia y minimización de molestias a los vecinos. Su recogida sólo podrá realizarse en días laborables fuera del horario comprendido entre las 23 y las 8 horas del día siguiente, sin perjuicio de aquellas otras limitaciones establecidas por la normativa correspondiente, tales como las relativas a movilidad.

El ayuntamiento, directamente o mediante las contratistas prestadoras de los servicios de limpieza y recogida de residuos, y jardinería, fomentará las tareas de formación necesarias con tal de que el personal que presta servicios de esta naturaleza, tome conciencia de que ha de realizar sus tareas con el menor impacto sonoro posible.

Los planes de acción recogerán acciones específicas sobre esta materia.”

- En el artículo 34, se ha detectado que no constaba el punto 4, el cual había sido adicionado al texto de dicho artículo a consecuencia de una de las enmiendas presentadas por el grupo municipal Ciudadanos. Por lo tanto, el mencionado artículo pasa a constar de 4 puntos, siendo el contenido del punto 4 el que sigue: “Sin menoscabo de lo que disponga la normativa específica de cada servicio, con carácter general, en los medios de transporte público de viajeros no se permite la música de equipos de reproducción sonora distintos del equipo que, en su caso, figurase instalado en el propio medio de transporte, instrumentos musicales, de percusión o similares.”

- En el artículo 36, primer párrafo, se ha comprobado que no estaba la frase “y planes de movilidad”, la cual había sido incluida en el texto a consecuencia de una de las enmiendas presentadas por el grupo municipal Ciudadanos. Por lo tanto, el texto definitivo del artículo queda de la siguiente manera:

“En los proyectos de urbanización y planes de movilidad deberá contemplarse la incidencia del tráfico en cuanto a ruidos y vibraciones, para que las soluciones y/o planificaciones adoptadas proporcionen el nivel más elevado de calidad de vida.

Signat electrònicament per:

Antefirma	Nom	Data	Emissor cert	Núm. sèrie cert
SECRETARIA D'AREA II - SECRETARIA D'AREA II	JOSE VICENTE RUANO VILA	25/04/2023	ACCVCA-120	48801306209778079349 062252786540672854

Id. document: w4iy MloY c/6C RapY XWDK LXCB VHo=
CÒPIA INFORMATIVA (NO VERIFICABLE EN SEU ELECTRÒNICA)

Con el fin de proteger debidamente la calidad ambiental del municipio, se podrán delimitar zonas o vías en las que, de forma permanente o a determinadas horas de la noche, quede prohibida la circulación de alguna clase de vehículos, con posibles restricciones de velocidad. Así mismo, podrán adoptarse cuantas medidas de gestión de tráfico se estimen oportunas."

- En el artículo 39, se ha comprobado que no se había sustituido la palabra "diez" por la palabra "cinco", modificación que había sido aceptada a raíz de una de las enmiendas presentadas por el grupo municipal Ciudadanos. Por lo tanto, el texto definitivo queda de la siguiente manera: "En aquellos casos en los que las alarmas instaladas en vehículos estén en funcionamiento por un tiempo superior a cinco minutos desde su constatación por Agentes de la Autoridad, dicho personal valorará la gravedad de la perturbación, la imposibilidad de desconexión de la alarma y el perjuicio a la tranquilidad pública, y podrán llegar a la retirada de los vehículos a los depósitos municipales habilitados al efecto, a costa de sus titulares."

- En el artículo 41.2, segundo párrafo, se ha comprobado que no estaba la frase "que generen molestias a través de la utilización de los elementos sonoros enumerados en el anterior apartado", la cual había sido incluida en el texto a consecuencia de una de las enmiendas presentadas por el grupo municipal Popular. Por lo tanto, el texto definitivo de dicho párrafo queda de la siguiente manera: "Esta prohibición se hará extensiva a vehículos, que generen molestias a través de la utilización de los elementos sonoros enumerados en el anterior apartado, y que se encuentren estacionados o aparcados en el dominio público o en cualquier otro espacio de carácter privado, con puerta o puertas y/o ventana o ventanas abiertas."

- En el artículo 41.4, se ha detectado que faltaba la división en dos párrafos y se había omitido la frase siguiente en el primero de los párrafos: "y domingos y festivos de 11 a 22 horas", todo lo cual se había modificado debido a una de las enmiendas presentadas por el grupo municipal Ciudadanos. Por lo tanto, el texto definitivo queda de la siguiente manera:

"Las actividades sistemáticas desarrolladas en centros educativos (públicos, privados y/o concertados), en patios de recreo, instalaciones deportivas, instalaciones militares y otros espacios al aire libre, sólo podrán realizarse de lunes a viernes de 8 a 22 horas, sábados de 9.30 a 22 horas, y domingos y festivos de 11 a 22 horas.

Fuera de estos horarios deberán contar con la correspondiente autorización específica. Asimismo, cuando dentro del horario permitido se desarrollen actividades que conlleven elevados niveles sonoros o empleo de amplificación musical, deberán igualmente contar con la autorización específica."

- En el artículo 65, en la enumeración de 2 puntos que contiene, se ha comprobado que se ha omitido al final del segundo punto la frase "Asimismo, el titular del establecimiento, si está presente, podrá tener derecho a incorporar alegaciones y/o presentar los documentos que considere oportunos en el momento de la firma de Acta.", la cual había sido incluida en el texto a consecuencia de una de las enmiendas presentadas por el grupo municipal Popular. Por lo tanto, el texto definitivo de ese segundo punto queda de la siguiente manera: "Acta de inspección o boletín de denuncia, que serán complementadas, en su caso, con el correspondiente informe de

Signat electrònicament per:

Antefirma	Nom	Data	Emissor cert	Núm. sèrie cert
SECRETARIA D'AREA II - SECRETARIA D'AREA II	JOSE VICENTE RUANO VILA	25/04/2023	ACCVCA-120	48801306209778079349 062252786540672854

Id. document: w4iy MloY c/6C RapY XWDK LXCB VHo=
CÒPIA INFORMATIVA (NO VERIFICABLE EN SEU ELECTRÒNICA)

inspección o informe complementario. Asimismo, el titular del establecimiento, si está presente, podrá tener derecho a incorporar alegaciones y/o presentar los documentos que considere oportunos en el momento de la firma de Acta."

4. Correcciones de redacción en el Anexo IV (Campanas y relojes) por sugerencias del Arzobispado de València:

Y finalmente, se ha comprobado que en el Anexo IV, sobre Campanas y relojes, se han producido una serie de errores materiales al incorporar al texto las alegaciones aportadas por el Arzobispado de València para una mejor redacción, sin cambiar el fondo de lo aceptado, todo lo cual se subsana de la siguiente manera:

- En el punto 2, dentro de los "Toques de Misa de Precepto (Domingos, Fiestas de Precepto y sus vísperas), en la letra b), se sustituye la expresión "media campana" por "campana mediana", quedando dicha letra como sigue:

"En la Misa de Comunidad o Mayor, después del repique del domingo se podrá voltear una campana mediana durante treinta segundos, siempre y cuando sea posterior a las 11:00 horas."

- En el punto b) de Toques de Oración se sustituye media campana por campana mediana.

- En el apartado de Misa Ferial se sustituye media campana por campana mediana.

- En el punto 2, dentro de los "Toques de celebración de Fiestas y Fiestas de Solemnidad", en el primer párrafo se añade al final la siguiente frase: "y el día de la celebración del patrón o patrona de las parroquias en horario de día o tarde.", y en el punto c), se añade lo siguiente "a la salida de la procesión así como a la llegada de la misma", y se elimina el texto siguiente: "y antes de la entrada de la iglesia titular, y al paso de la procesión por delante de la iglesia correspondiente." Por tanto, dicho apartado completo, queda redactado como sigue:

"Toques de celebración de Fiestas y Fiestas de Solemnidad

Se consideran Fiestas de Solemnidad las referidas a, la Purísima Concepción, San José, Todos los Santos, Reyes, Domingo de Ramos, Jueves Santo, la Asunción de la Virgen y el día de la celebración del patrón o patrona de las parroquias en horario de día o tarde.

1. Toque de la Víspera. Dos toques o volteo de tres minutos de dos o tres campanas medianas después del toque de oración de la tarde.
2. Toque de Fiesta: Dos toques o volteo de tres minutos de dos o tres campanas medianas durante media hora y cinco minutos antes de la celebración. En este caso pueden tocar todos los campanarios de la ciudad a mediodía, dando la posibilidad de repetir a la media hora.
3. Procesión General: Volteo de campanas medianas durante tres minutos justo a la salida de la procesión, así como a la llegada a la misma."

- Y a su vez, en el punto 2, dentro de los "Toques de personas difuntas", se añade al final del segundo párrafo, la frase siguiente: "En el caso de "tocs d'Albats" volteo del tiple." Quedando por tanto dicho apartado como sigue:

Signat electrònicament per:

Antefirma	Nom	Data	Emissor cert	Núm. sèrie cert
SECRETARIA D'AREA II - SECRETARIA D'AREA II	JOSE VICENTE RUANO VILA	25/04/2023	ACCVCA-120	48801306209778079349 062252786540672854

Id. document: w4iy MloY c/6C RapY XWDK LXCB VHo=
CÒPIA INFORMATIVA (NO VERIFICABLE EN SEU ELECTRÒNICA)

"Toques de personas difuntas

Se consideran toques de personas difuntas las exequias, funerales y la Conmemoración de los Fieles Difuntos el 2 de noviembre.

Toque de campanas pequeñas, que tradicionalmente ha seguido la costumbre de tres señales para hombre y dos para mujer al principio y al final de cada toque, durante cinco minutos, antes y después de la celebración. En el caso de "tocs d'Albats" volteo del tiple."

En cuanto al texto al valenciano se aporta nuevo texto que es exactamente igual al de castellano pero traducido.

DECIMOPRIMERO. Previo dictamen de la Comisión Informativa de Ecología Urbana y Emergencia Climática, se propone la rectificación de los errores detectados en el texto de la ordenanza municipal de protección contra la contaminación acústica, que fue aprobado definitivamente en el Pleno del mes de febrero de 2023.

FUNDAMENTOS DE DERECHO

PRIMERO. La nueva ordenanza municipal de protección contra la contaminación acústica, elaborada conjuntamente por los distintos Servicios municipales implicados en la materia, pretende dotar al municipio de una normativa adaptada a los avances sociales y normativos producidos en los últimos años, contribuyendo a crear una regulación jurídica más estable y moderna en materia de contaminación acústica, siempre en el marco de lo dispuesto en la legislación estatal y autonómica sobre contaminación acústica, en particular: la Ley 37/2003, de 17 de noviembre, del Ruido; el Real Decreto 1513/2005, de 16 de diciembre, por el que se desarrolla dicha ley en lo referente a la evaluación y gestión del ruido ambiental; el Real Decreto 1367/2007, de 19 de octubre, por el que se desarrolla la citada ley estatal en lo referente a zonificación acústica, objetivos de calidad y emisiones acústicas; el Real Decreto 1371/2007, de 19 de octubre, por el que se aprueba el documento básico «DB-HR Protección frente al ruido» del Código Técnico de la Edificación y se modifica el Código Técnico de la Edificación aprobado por Real Decreto 314/2006, de 17 de marzo; la Ley 7/2002, de 3 de diciembre, de la Generalitat Valenciana, de protección contra la contaminación acústica; el Decreto 266/2004, de 3 de diciembre, del Consell de la Generalitat, por el que se establecen normas de prevención y corrección de la contaminación acústica, en relación con actividades, instalaciones, edificaciones, obras y servicios; y el Decreto 104/2006, de 14 de julio, del Consell, de planificación y gestión en materia de contaminación acústica.

Los principales cambios normativos producidos desde entrada en vigor de la ordenanza municipal de protección contra la contaminación acústica del año 2008 son los siguientes:

- La Directiva 2006/123/CE del Parlamento Europeo y del Consejo, de 12 de diciembre de 2006 -con fecha máxima de transposición de 28 de diciembre de 2009-, relativa a los servicios en el mercado interior -Directiva de Servicios-, reflejada en la Ley estatal 17/2009, de 23 de noviembre, sobre el libre acceso a las actividades de servicio y su ejercicio, y en la Ley 2/2012, de 14 de junio, de la Generalitat, de medidas urgentes de apoyo a la iniciativa empresarial y los emprendedores, microempresas y pequeñas y medianas empresas de la Comunitat Valenciana.

Signat electrònicament per:

Antefirma	Nom	Data	Emissor cert	Núm. sèrie cert
SECRETARIA D'AREA II - SECRETARIA D'AREA II	JOSE VICENTE RUANO VILA	25/04/2023	ACCVCA-120	48801306209778079349 062252786540672854

Id. document: w4iy MloY c/6C RapY XWDK LXCB VHo=
CÒPIA INFORMATIVA (NO VERIFICABLE EN SEU ELECTRÒNICA)

- La Ley 14/2010, de 3 de diciembre, de la Generalitat, de Espectáculos Públicos, Actividades Recreativas y Establecimientos Públicos -en vigor desde el 11 de diciembre de 2010-, y su Reglamento de desarrollo -aprobado por Decreto 143/2015, de 11 de septiembre, del Consell-, así como la entrada en vigor el 17 de marzo de 2018 de la Ley 6/2018, de 12 de marzo, de la Generalitat, de modificación de la Ley 14/2010, de 2 de diciembre, de la Generalitat, de espectáculos públicos, actividades recreativas y establecimientos públicos.

- La Ley 42/2010, de 30 de diciembre, por la que se modifica la Ley 28/2005, de 26 de diciembre, de medidas sanitarias frente al tabaquismo y reguladora de la venta, el suministro, el consumo y la publicidad de los productos del tabaco.

- La entrada en vigor el 26 de abril de 2011 de la Ley 3/2011, de 23 de marzo, de la Generalitat, de Comercio de la Comunitat Valenciana, la cual derogó tanto la Ley 8/1986, de 29 de diciembre, de la Generalitat, de Ordenación del Comercio y Superficies Comerciales, como la Ley de la Generalitat Valenciana 8/1997, de 9 de diciembre, de Horarios Comerciales de la Comunidad Valenciana.

- La Orden PCI/1319/2018, de 7 de diciembre, por la que se modifica el Anexo II del Real Decreto 1513/2005, de 16 de diciembre, por el que se desarrolla la Ley 37/2003, de 17 de noviembre, del ruido, en lo referente al ruido ambiental.

- Y la Ley 9/2019, de 23 de diciembre, de la Generalitat, de medidas fiscales, de gestión administrativa y financiera y de organización de la Generalitat, que vino a modificar la Ley 7/2002, de 3 de diciembre, de la Generalitat Valenciana, de protección contra la contaminación acústica.

SEGUNDO. El procedimiento para la aprobación, publicación y entrada en vigor de ordenanzas y reglamentos se regula por lo dispuesto en las siguientes normas:

- Ley 7/1985, de 2 de abril, reguladora de las Bases del Régimen Local (arts. 49 y 70.2).

- Ley 8/2010, de 23 de junio, de Régimen Local de la Comunidad Valenciana (art. 138.2).

- Real Decreto Legislativo 2/2004, de 5 de marzo. Aprueba el texto refundido de la Ley Reguladora de las Haciendas Locales (arts. 15 al 19).

- Reglamento Orgánico del Pleno de València (arts. 107 a 118).

- Reglamento orgánico y funcional de la Asesoría Jurídica del Ayuntamiento de València.

TERCERO. Principios de la potestad reglamentaria.

En la modificación de la presente ordenanza se han observado los principios de buena regulación establecidos en el artículo 129 de la Ley 39/2015, de 1 de octubre, del procedimiento administrativo común de las administraciones públicas, y asimismo se ha tenido en cuenta lo regulado en el artículo 133.1 de dicha ley en relación a la participación de los ciudadanos en el procedimiento de elaboración de normas con rango de Ley y reglamentos.

Signat electrònicament per:

Antefirma	Nom	Data	Emissor cert	Núm. sèrie cert
SECRETARIA D'AREA II - SECRETARIA D'AREA II	JOSE VICENTE RUANO VILA	25/04/2023	ACCVCA-120	48801306209778079349 062252786540672854

Id. document: w4iy MloY c/6C RapY XWDK LXCB VHo=
CÒPIA INFORMATIVA (NO VERIFICABLE EN SEU ELECTRÒNICA)

En la tramitación administrativa para la aprobación de la presente ordenanza se ha de dar cumplimiento a lo establecido en el artículo 83 y en los puntos 2 y 3 del artículo 133 de Ley 39/2015, de 1 de octubre, del procedimiento administrativo común de las administraciones públicas, en relación a los trámites de audiencia e información pública, así como a lo dispuesto por el artículo 131 de dicha ley, en relación a la publicidad de las normas.

CUARTO. En cuanto a información pública, participación ciudadana, publicidad y publicación, rigen las siguientes normas:

- Ley 19/2013, de 9 de diciembre, de Transparencia, acceso a la información pública y buen gobierno. [arts. 6 a 8 y 9.2 d)].

- Ley 1/2022, de 13 de abril, de la Generalitat, de transparencia y buen gobierno de la Comunitat Valenciana (LTBGCV) y Ley 2/2015, de 2 de abril, de participación ciudadana de la Comunitat Valenciana.

- Reglamento de gobierno abierto: transparencia, artículo 19.

QUINTO. Rectificación de errores.

El artículo 109.2 de la Ley 39/2015, de 1 de octubre, del Procedimiento Administrativo Común de las Administraciones Públicas, dice textualmente:

“Las Administraciones Públicas podrán, asimismo, rectificar en cualquier momento, de oficio o a instancia de los interesados, los errores materiales, de hecho o aritméticos existentes en sus actos.”

SEXTO. Informe previo de Secretaría.

De conformidad con lo dispuesto en el artículo 3, apartado 3, letra d) del Real Decreto 128/2018, de 16 de marzo, por el que se regula el régimen jurídico de los funcionarios de Administración Local con habilitación de carácter nacional, resulta preceptiva la emisión de informe previo de Secretaría, que se entiende emitido en virtud de la conformidad prestada por Secretaría al informe con propuesta de acuerdo emitido por el Servicio gestor, en los términos previstos en el art. 3, apartado 4 de la citada norma reglamentaria.

SÉPTIMO. Competencia.

La presente modificación de la ordenanza municipal de protección contra la contaminación acústica se ha aprobado en virtud de la competencia propia municipal en materia de protección de medio ambiente urbano -en particular, protección contra la contaminación acústica en las zonas urbanas-, de conformidad con lo dispuesto en el artículo 25.2 b) de la Ley 7/1985, de 2 de abril, Reguladora de las Bases de Régimen Local, y en los términos de la legislación sectorial del estado y de la comunidad autónoma, anteriormente citada.

Y en aplicación de lo previsto en los artículos 49 y 123.1.d, de la Ley 7/1985, de 2 de abril, la aprobación definitiva de una disposición normativa corresponde al Pleno, así como la rectificación de los errores posteriormente detectados en el texto aprobado definitivamente.

Signat electrònicament per:

Antefirma	Nom	Data	Emissor cert	Núm. sèrie cert
SECRETARIA D'AREA II - SECRETARIA D'AREA II	JOSE VICENTE RUANO VILA	25/04/2023	ACCVCA-120	48801306209778079349 062252786540672854

Id. document: w4iy MloY c/6C RapY XWDK LXCB VHo=
CÒPIA INFORMATIVA (NO VERIFICABLE EN SEU ELECTRÒNICA)

OCTAVO. Dictamen Comisión Informativa.

En virtud de lo establecido en el artículo 122.4.a de la Ley 7/1985, de 2 de abril y en los artículos 98 a 100 y 111 del Reglamento Orgánico del Pleno, con carácter previo a la adopción del acuerdo, se requiere el dictamen de la Comisión correspondiente.

De conformidad con los anteriores hechos y fundamentos de Derecho, y con el dictamen de la Comisión Informativa correspondiente, el Ayuntamiento Pleno acuerda:

PRIMERO. Rectificar los errores detectados en el texto de la ordenanza municipal de protección contra la contaminación acústica, que fue aprobado definitivamente mediante acuerdo plenario de fecha 23 de febrero de 2023, adjuntando al presente acuerdo el texto completo corregido de la citada ordenanza.

SEGUNDO.- Aprobar el texto corregido de la ordenanza municipal de protección contra la contaminación acústica que se adjunta al presente acuerdo.

Signat electrònicament per:

Antefirma	Nom	Data	Emissor cert	Núm. sèrie cert
SECRETARIA D'AREA II - SECRETARIA D'AREA II	JOSE VICENTE RUANO VILA	25/04/2023	ACCVCA-120	48801306209778079349 062252786540672854

Id. document: w4iy MloY c/6C RapY XWDK LXCB VHo=
CÒPIA INFORMATIVA (NO VERIFICABLE EN SEU ELECTRÒNICA)

ORDENANZA MUNICIPAL DE PROTECCIÓN CONTRA LA CONTAMINACIÓN ACÚSTICA

Signat electrònicament per:

Antefirma	Nom	Data	Emissor cert	Núm. sèrie cert
SECRETARIA D'AREA II - SECRETARIA D'AREA II	JOSE VICENTE RUANO VILA	25/04/2023	ACCVCA-120	48801306209778079349 062252786540672854

Id. document: w4iy MloY c/6C RapY XWDK LXCB VHo=
CÒPIA INFORMATIVA (NO VERIFICABLE EN SEU ELECTRÒNICA)

ORDENANZA MUNICIPAL DE PROTECCIÓN CONTRA LA CONTAMINACIÓN ACÚSTICA 1
EXPOSICIÓN DE MOTIVOS 6
TÍTULO PRELIMINAR 9
Artículo 1. Objeto 9
Artículo 2. Definiciones 9
Artículo 3. Ámbito de aplicación 9
Artículo 4. Información 10
Artículo 5. Competencias 10
TÍTULO I. INSTRUMENTOS DE CONTROL ACÚSTICO 10
CAPÍTULO I. ACTUACIONES PREVENTIVAS Y DE PLANIFICACIÓN ACÚSTICA 10
Artículo 6. Medidas preventivas y planificación acústica 10
Artículo 7. Mapas de ruido 10
Artículo 8. Zonificación Acústica 11
Artículo 9. Planes de Acción 11
Artículo 10. Relación con el planeamiento urbanístico 11
Artículo 11. Mesa de Coordinación Acústica 11
Artículo 12. Estudios de tráfico rodado 12
CAPÍTULO II. DECLARACIÓN DE ZONA ACÚSTICAMENTE SATURADA 12
Artículo 13. Zonas acústicamente saturadas. Definición y objeto 12
Artículo 14. Actuaciones preventivas para la disminución de los niveles sonoros ambientales ... 12
Artículo 15. Propuesta de declaración de zona acústicamente saturada 13
Artículo 16. Procedimiento de declaración 14
Artículo 17. Contenido y efectos de la declaración de zona acústicamente saturada 15
Artículo 18. Vigencia de la zona acústicamente saturada 16
TÍTULO II. CONTROL DEL RUIDO EN EDIFICACIÓN RESIDENCIAL PLURIFAMILIAR DESTINADO A VIVIENDA. . 16
CAPÍTULO I. NORMAS RELATIVAS A AISLAMIENTO ACÚSTICO Y CONTRA VIBRACIONES EN LA EDIFICACIÓN 16
Artículo 19. Disposiciones generales 16
Artículo 20. Títulos habilitantes 17
Artículo 21. Instalaciones en la edificación 17
Artículo 22. Certificados de aislamiento acústico 18
CAPÍTULO II. APARATOS DE AIRE ACONDICIONADO, VENTILACIÓN O REFRIGERACIÓN 19
Artículo 23. Consideraciones generales 19
CAPÍTULO III. SISTEMAS DE AVISO ACÚSTICO 20
Artículo 24 Mantenimiento 20
Artículo 25. Clases de alarmas 20
Artículo 26. Control de los sistemas de aviso acústico 20
Artículo 27. Activación de los sistemas de aviso acústico 20

Signat electrònicament per:

Antefirma	Nom	Data	Emissor cert	Núm. sèrie cert
SECRETARIA D'AREA II - SECRETARIA D'AREA II	JOSE VICENTE RUANO VILA	25/04/2023	ACCVCA-120	48801306209778079349 062252786540672854

Id. document: w4iy MloY c/6C RapY XWDK LXCB VHo=
CÒPIA INFORMATIVA (NO VERIFICABLE EN SEU ELECTRÒNICA)

Artículo 28. Límites de emisión de los sistemas de aviso acústico ... 21
CAPÍTULO IV. ACTIVIDADES EN EL INTERIOR DE LA EDIFICACIÓN ... 21
Artículo 29. Comportamiento de las personas ... 21
Artículo 30. Prohibiciones ... 21
TÍTULO III. CONTROL DEL RUIDO EN EL DOMINIO PÚBLICO ... 22
CAPÍTULO I. TRABAJOS EN EL DOMINIO PÚBLICO O CON REPERCUSIÓN EN EL DOMINIO PÚBLICO ... 22
Artículo 31. Consideraciones generales ... 22
Artículo 32. Trabajos con empleo de maquinaria y horarios excepcionales ... 22
CAPÍTULO II. TRABAJOS DE LIMPIEZA Y RECOGIDA DE RESIDUOS MUNICIPALES, Y ACTUACIONES DE JARDINERÍA ... 23
Artículo 33. Servicio público nocturno de limpieza y recogida de basuras, y actuaciones de jardinería ... 23
CAPÍTULO III. MEDIOS DE TRANSPORTE, Y CIRCULACIÓN DE VEHÍCULOS A MOTOR ... 24
Artículo 34. Vehículos sujetos ... 24
Artículo 35. Vehículos de urgencia ... 24
Artículo 36. Medidas preventivas en las infraestructuras del transporte ... 25
Artículo 37. Condiciones de circulación ... 25
Artículo 38. Función inspectora ... 25
Artículo 39. Alarmas en vehículos ... 26
CAPÍTULO IV. ACTIVIDADES EN EL DOMINIO PÚBLICO O CON REPERCUSIÓN EN EL DOMINIO PÚBLICO ... 26
Sección I. Avisos sonoros y actividades ciudadanas ... 26
Artículo 40. Avisos sonoros ... 26
Artículo 41. Comportamientos y actividades de la ciudadanía con repercusión sonora ... 26
Sección II. Actuaciones musicales y actos con sonoridad celebrados en el dominio públicos o al aire libre ... 27
Artículo 42. Actuaciones musicales y otros actos con sonoridad ... 27
Artículo 43. Limitación de autorizaciones ... 28
Artículo 44. Actos con motivo de fiestas ... 28
Sección III. Control del ruido en las playas ... 29
Artículo 45. Niveles sonoros en las playas ... 30
Sección IV. Espacios naturales protegidos ... 30
Artículo 46. Niveles sonoros en espacios naturales protegidos ... 30
Sección V. Campanas y Toques de Reloj ... 30
Artículo 47. Ámbito de aplicación ... 30
Artículo 48. Toques de Reloj. Horario ... 30
Artículo 49. Excepciones ... 30
Artículo 50. Toques de Campanas. Horario ... 30
Artículo 51. Campanas del Micalet. Catedral de València. ... 30
Artículo 52. Toques permitidos ... 31

Signat electrònicament per:

Antefirma	Nom	Data	Emissor cert	Núm. sèrie cert
SECRETARIA D'AREA II - SECRETARIA D'AREA II	JOSE VICENTE RUANO VILA	25/04/2023	ACCVCA-120	48801306209778079349 062252786540672854

Id. document: w4iy MloY c/6C RapY XWDK LXCB VHo=
CÒPIA INFORMATIVA (NO VERIFICABLE EN SEU ELECTRÒNICA)

CAPÍTULO V. OCUPACIÓN CON MESAS Y SILLAS DEL DOMINIO PÚBLICO Y DE ESPACIOS ABIERTOS DE USO PRIVATIVO 31
Artículo 53. Control molestias acústicas instalación mesas y sillas en la vía pública 31
TÍTULO IV. ACTIVIDADES≤ 31
CAPÍTULO I. CONSIDERACIONES GENERALES 31
Artículo 54. Consideraciones generales 31
Artículo 55. Mecanismos de control 31
CAPÍTULO II. CONDICIONES TÉCNICAS 32
Artículo 56. Clasificación de las actividades en función del nivel de emisión acústica interior. 32
Artículo 57. Aislamiento mínimo en locales cerrados 33
Artículo 58. Medidas preventivas 35
Artículo 59. Limitaciones de usos 35
Artículo 60. Distancias 36
Artículo 61. Zonas de Ocio 36
Artículo 62. Actividades sujetas a la Ley 14/2010, de 3 de diciembre, de la Generalitat, de Espectáculos Públicos, Actividades Recreativas y Establecimientos Públicos con zonas anexas al aire libre privadas de uso privativo. 36
TÍTULO V. PROTECCIÓN DE LA LEGALIDAD Y ACTUACIONES INSPECTORAS 37
Artículo 63. Denuncias en materia de contaminación acústica. 37
Artículo 64. Presunción de veracidad. 37
Artículo 65. Visitas de inspección 37
Artículo 66. Colaboración de titulares y/o responsables de las molestias y denunciantes 39
Artículo 67. Procedimiento de protección de la legalidad 39
TÍTULO VI. NORMAS RELATIVAS AL PROCEDIMIENTO SANCIONADOR 41
Artículo 68. Principios del procedimiento sancionador 41
Artículo 69. Responsabilidad 41
Artículo 70. Infracciones 42
Artículo 71. Infracciones leves 42
Artículo 72. Infracciones graves 43
Artículo 73. Infracciones muy graves 43
Artículo 74. Graduación de las sanciones 43
Artículo 75. Sanciones y potestad sancionadora 44
Disposición Adicional 44
Disposición Transitoria Primera 44
Disposición Transitoria Segunda 44
Disposición Final 44
Disposición Derogatoria 44
ANEXOS 45
ANEXO I. Definiciones 45
ANEXO II. Normas generales 56

Signat electrònicament per:

Antefirma	Nom	Data	Emissor cert	Núm. sèrie cert
SECRETARIA D'AREA II - SECRETARIA D'AREA II	JOSE VICENTE RUANO VILA	25/04/2023	ACCVCA-120	48801306209778079349 062252786540672854

Id. document: w4iy MloY c/6C RapY XWDK LXCB VHo=
CÒPIA INFORMATIVA (NO VERIFICABLE EN SEU ELECTRÒNICA)

ANEXO III. Métodos operativos de mediciones acústicas 61
ANEXO IV. Campanas y relojes. 75
ANEXO V. Límites máximos de niveles sonoros en vehículos de tracción mecánica y procedimientos de medición 78
ANEXO VI. Estudio acústico. 83
ANEXO VII. Limitador-registrador 86

Signat electrònicament per:

Antefirma	Nom	Data	Emissor cert	Núm. sèrie cert
SECRETARIA D'AREA II - SECRETARIA D'AREA II	JOSE VICENTE RUANO VILA	25/04/2023	ACCVCA-120	48801306209778079349 062252786540672854

Id. document: w4iy MloY c/6C RapY XWDK LXCB VHo=
CÒPIA INFORMATIVA (NO VERIFICABLE EN SEU ELECTRÒNICA)

EXPOSICIÓN DE MOTIVOS

El Excmo. Ayuntamiento Pleno, en sesión ordinaria celebrada el 30 de mayo de 2008, acordó aprobar definitivamente la Ordenanza Municipal de Protección contra la Contaminación Acústica, cuya publicación tuvo lugar en el Boletín Oficial de la Provincia de fecha 26 de junio de 2008, entrando en vigor a los quince días de su publicación.

Dicha Ordenanza ha contribuido a garantizar en mayor medida el derecho fundamental a la integridad física y moral -artículo 15 de la Constitución Española (CE)-, el derecho fundamental a la inviolabilidad del domicilio -artículo 18.1 CE- y los derechos constitucionales a la protección de la salud -artículo 43 CE-, a un medio ambiente adecuado -artículo 45 CE- y a una vivienda digna -artículo 47 CE-. A su vez, ha dotado al municipio de una normativa pionera en la materia, ajustada a lo dispuesto en la legislación estatal y valenciana sobre contaminación acústica, concretamente: la Ley 37/2003, de 17 de noviembre, del Ruido; el Real Decreto 1513/2005, de 16 de diciembre, por el que se desarrolla dicha ley en lo referente a la evaluación y gestión del ruido ambiental; el Real Decreto 1367/2007, de 19 de octubre, por el que se desarrolla la citada ley estatal en lo referente a zonificación acústica, objetivos de calidad y emisiones acústicas; el Real Decreto 1371/2007, de 19 de octubre, por el que se aprueba el documento básico «DB-HR Protección frente al ruido» del Código Técnico de la Edificación y se modifica el Código Técnico de la Edificación aprobado por Real Decreto 314/2006, de 17 de marzo; la Ley 7/2002, de 3 de diciembre, de la Generalitat Valenciana, de protección contra la contaminación acústica; el Decreto 266/2004, de 3 de diciembre, del Consell de la Generalitat, por el que se establecen normas de prevención y corrección de la contaminación acústica, en relación con actividades, instalaciones, edificaciones, obras y servicios; y el Decreto 104/2006, de 14 de julio, del Consell, de planificación y gestión en materia de contaminación acústica.

No obstante, los avances sociales y normativos, unidos al dinamismo de una materia que demanda una constante revisión de la regulación vigente, motivan la presente modificación de la Ordenanza Municipal de Protección contra la Contaminación Acústica, a fin de contribuir a crear un marco jurídico más estable y moderno, coherente con el resto del ordenamiento jurídico y apto para recoger las cambiantes exigencias requeridas por la constante evolución que este ámbito de actividad administrativa conlleva, todo ello de conformidad con lo dispuesto en el artículo 129.4 de la Ley 39/2015, de 1 de octubre, del Procedimiento Administrativo Común de las Administraciones Públicas (en adelante LPACAP) en relación a garantizar el principio de seguridad jurídica, de entre los principios de buena regulación establecidos en dicho artículo.

A su vez, la Directiva 2006/123/CE del Parlamento Europeo y del Consejo, de 12 de diciembre de 2006 -con fecha máxima de transposición de 28 de diciembre de 2009-, relativa a los servicios en el mercado interior -Directiva de Servicios-, ha obligado a efectuar un exhaustivo análisis y modificación de diversa legislación y normativa en todos los ámbitos, incluido el local. Pese a considerar que la presente Ordenanza no se ve afectada de manera directa por la mencionada Directiva, se ha estimado oportuno en el momento actual introducir algunas modificaciones en ciertos artículos, en aras de simplificar el contenido de la norma municipal para adaptarla en la mayor medida posible al marco creado por la citada Directiva de liberalización de servicios, que entre sus objetivos persigue la simplificación de procedimientos y trámites administrativos, así como lograr una mayor claridad, objetividad, transparencia y proporcionalidad de los mismos. Dicha Directiva se reflejó en la Ley estatal 17/2009, de 23 de noviembre, sobre el libre acceso a las actividades de servicio y su ejercicio, y en la Ley 2/2012, de 14 de junio, de la Generalitat Valenciana, de medidas urgentes de apoyo a la iniciativa empresarial y los emprendedores, microempresas y pequeñas y medianas empresas de la Comunitat Valenciana.

Asimismo, se debe hacer mención a la Ley 14/2010, de 3 de diciembre, de la Generalitat, de Espectáculos Públicos, Actividades Recreativas y Establecimientos Públicos -en vigor desde el 11 de diciembre de 2010-, y a su Reglamento de desarrollo -aprobado por Decreto 143/2015, de 11 de septiembre, del Consell, que para la apertura de actividades incluyen nuevos procedimientos -introduciendo concretamente el de declaración responsable-, regulando a su vez dicha Ley -en su Anexo- un nuevo catálogo de espectáculos públicos, actividades recreativas y establecimientos públicos, el cual, sin carácter exhaustivo, concreta el ámbito de aplicación de la misma, y supone algunas variaciones

Signat electrònicament per:

Antefirma	Nom	Data	Emissor cert	Núm. sèrie cert
SECRETARIA D'AREA II - SECRETARIA D'AREA II	JOSE VICENTE RUANO VILA	25/04/2023	ACCVCA-120	48801306209778079349 062252786540672854

Id. document: w4iy MloY c/6C RapY XWDK LXCB VHo=
CÒPIA INFORMATIVA (NO VERIFICABLE EN SEU ELECTRÒNICA)

respecto del antiguo catálogo, con inclusión de nuevas categorías.

En este sentido se debe tener en cuenta a su vez, que el 17 de marzo de 2018 entró en vigor la Ley 6/2018, de 12 de marzo, de la Generalitat, de modificación de la Ley 14/2010, de 2 de diciembre, de la Generalitat, de espectáculos públicos, actividades recreativas y establecimientos públicos, la cual efectuó diversas modificaciones en dicha ley e introdujo nuevas figuras en su catálogo -salas de artes escénicas y salas socioculturales-, el cual pasó a tener la siguiente denominación: "Catálogo de espectáculos públicos, actividades recreativas, actividades socioculturales y establecimientos públicos".

En relación a dicha materia es necesario referirse también a la Ley 42/2010, de 30 de diciembre, por la que se modifica la Ley 28/2005, de 26 de diciembre, de medidas sanitarias frente al tabaquismo y reguladora de la venta, el suministro, el consumo y la publicidad de los productos del tabaco, ya que además de su impacto sanitario, indirectamente ha supuesto una transformación de los sectores de la hostelería, de la restauración y del ocio, que han trasladado gran parte de su actividad a la vía pública, con las repercusiones que ello conlleva en materia de contaminación acústica. Dichos cambios obligan también a repensar la regulación recogida en la presente Ordenanza, adaptándola a la nueva realidad apuntada, siempre con el objetivo de ofrecer a la ciudadanía una adecuada protección frente al ruido y sus efectos nocivos para la salud.

De la misma manera, es de destacar la entrada en vigor -el 26 de abril de 2011- de la Ley 3/2011, de 23 de marzo, de la Generalitat, de Comercio de la Comunitat Valenciana, la cual derogó tanto la Ley 8/1986, de 29 de diciembre, de la Generalitat, de Ordenación del Comercio y Superficies Comerciales, como la Ley de la Generalitat Valenciana 8/1997, de 9 de diciembre, de Horarios Comerciales de la Comunidad Valenciana, así como cuantas disposiciones de igual o inferior rango se opusieran a lo previsto en la nueva ley.

Por otro lado, la Orden PCI/1319/2018, de 7 de diciembre, por la que se modifica el Anexo II del Real Decreto 1513/2005, de 16 de diciembre, por el que se desarrolla la Ley 37/2003, de 17 de noviembre, del ruido, en lo referente al ruido ambiental, introduce aspectos importantes a tener en cuenta para la elaboración de los mapas de ruido en cuanto a los métodos de evaluación para los indicadores de ruido.

Y por último, se ha de mencionar la Ley 9/2019, de 23 de diciembre, de la Generalitat, de medidas fiscales, de gestión administrativa y financiera y de organización de la Generalitat, que en sus artículos 82 y 83 modifica y añade diversos artículos, disposiciones y anexos de la Ley 7/2002, de 3 de diciembre, de la Generalitat Valenciana, de protección contra la contaminación acústica.

Así, esta modificación de la Ordenanza, pretende continuar reforzando las políticas ambientales y de lucha contra la contaminación acústica, haciéndose eco del creciente interés de la ciudadanía hacia dichas materias -los cuales han tenido la oportunidad de participar activamente en la elaboración de la presente Ordenanza mediante la consulta, audiencia e información públicas que se articulan en el artículo 133 puntos 1 y 2 de la LPACAP-, y persigue facilitar en mayor medida el cumplimiento y la aplicación de la Ordenanza por parte de todos los sectores implicados, todo ello en consonancia con los principios de necesidad y eficacia regulados en el artículo 129.2 de la LPACAP, y con el principio de transparencia recogido en el artículo 129.5 de la LPACAP.

En este sentido, se ha aprovechado la presente modificación para dar una nueva estructura a la Ordenanza Municipal de Protección contra la Contaminación Acústica, logrando con ello una mayor coherencia y sentido en el orden de sus Títulos y Capítulos, así como de su articulado y Anexos, todo ello en aras de la simplicidad y mejor comprensión de su contenido, conforme a los principios de seguridad jurídica y de transparencia citados respectivamente en el artículo 129.4 y 129.5 de la LPACAP.

A su vez, para una mayor garantía de los derechos de la ciudadanía frente a los efectos nocivos de la contaminación acústica -siempre con respeto al principio de proporcionalidad, señalado en el artículo 129.3 de la LPACAP y que se ha observado a lo largo de todo el texto de la Ordenanza-, se ha ampliado la regulación de la presente Ordenanza incluyendo no sólo la protección relativa al dominio público municipal, sino al dominio público en general e incluso a aquellos espacios de titularidad privada pero de uso público general, en los que se instalan terrazas de locales de ocio y zonas de carga y descarga desde donde se pueden generar molestias que se proyectan tanto a la vía pública como a las propias

Signat electrònicament per:

Antefirma	Nom	Data	Emissor cert	Núm. sèrie cert
SECRETARIA D'AREA II - SECRETARIA D'AREA II	JOSE VICENTE RUANO VILA	25/04/2023	ACCVCA-120	48801306209778079349 062252786540672854

Id. document: w4iy MloY c/6C RapY XWDK LXCB VHo=
CÒPIA INFORMATIVA (NO VERIFICABLE EN SEU ELECTRÒNICA)

viviendas colindantes.

Por otro lado, en esta nueva regulación se ha potenciado y reforzado la importantísima labor desempeñada por la Policía Local en la vigilancia, control, mediación y resolución de molestias por contaminación acústica derivadas de la convivencia ciudadana, evitando en todo momento las cargas administrativas innecesarias o accesorias y racionalizando la gestión de los recursos públicos, conforme a lo establecido en el artículo 129.6 de la LPACAP en relación al principio de eficiencia, al cual se ha prestado especial atención en la presente modificación normativa.

Mención especial merecen las campanadas y toques de reloj. Dicha materia se incorpora a la nueva Ordenanza Municipal de Protección contra la Contaminación Acústica con su propio Capítulo VII, dentro del Título III, dedicándole seis artículos, todo ello después de detectar y gestionar en los últimos años varias quejas y denuncias en referencia a los toques de campana y los toques de reloj, debido a que se superaban los límites que marcan las normas y la legislación en materia de contaminación acústica, por lo cual se hacía necesario incluir un articulado más amplio y preciso, agrupado dentro de un capítulo propio.

Los toques de las campanas y los relojes se han abordado desde un punto de vista patrimonial, ya que este bien, aunque puede generar molestias puntuales proporcionan un beneficio a la comunidad. Un bien patrimonial debe ser protegido, pero al mismo tiempo, ha de estar delimitado para evitar, no solamente excederse en los límites, sino hacer valer los toques.

Por lo que parece oportuno regular dichos toques, de manera que no sea una fuente de ruido sino un espacio sonoro de comunicación, identidad, historia y oración.

Incluso, antes de que las Administraciones Locales tuvieran las competencias en el control del ruido, las autoridades eclesiásticas ya emitieron varios decretos para controlar la duración de los toques y el uso excesivo de estos. En tierras valencianas es conocido el Edicto sobre los toques de las campanas del Arzobispo Fabián Fuero en 1790, que obligaba bajo pena de excomunión mayor que: “no se puede tocar al vuelo en las festividades solemnes sino en las vísperas de ellas...”; pero este vuelo no debe ser con todas las campanas, pero si con la moderación necesaria para que este toque no llegue a molestar y solamente dure cinco minutos y a la media hora otros cinco, y después parar las campanas.

De acuerdo con las normas tradicionales y con la inevitable evolución de los toques, ya que como toda actividad patrimonial, son cosa viva, proponemos los toques de las campanas y relojes expuestos en el nuevo articulado.

Especial mención asimismo, al interés de la Corporación en alcanzar los objetivos de calidad acústica de ruidos producidos por el tráfico rodado. Estas medidas quedarán reflejadas en el Plan de Acción correspondiente y vienen desarrollándose activamente desde la Delegación de Movilidad Sostenible a través de la ejecución de las actuaciones previstas del Plan de Movilidad Urbana Sostenible (PMUS).

Asimismo se ha querido introducir como novedad la especial sensibilidad en aquellos espacios protegidos como el Parque Natural de la Albufera introduciendo una mención al respecto.

La presente Ordenanza se aprueba en virtud de la competencia propia municipal en materia de medio ambiente urbano -en particular, protección contra la contaminación acústica en las zonas urbanas-, de conformidad con lo dispuesto en el artículo 25.2 b) de la Ley 7/1985, de 2 de abril, Reguladora de las Bases de Régimen Local, en los términos de la legislación sectorial del estado y de la comunidad autónoma: Ley 37/2003, de 17 de noviembre, del Ruido; el Real Decreto 1513/2005, de 16 de diciembre, por el que se desarrolla la Ley 37/2003 del Ruido en lo referente a la evaluación y gestión del ruido ambiental; el Real Decreto 1367/2007, de 19 de octubre, por el que se desarrolla la Ley 37/2003 del Ruido en lo referente a zonificación, objetivos de calidad y emisiones acústicas; el Real Decreto 1371/2007, de 19 de octubre, por el que se aprueba el documento básico “DB- HR Protección frente al ruido” del Código Técnico de la Edificación; la Ley 7/2002, de 3 de diciembre, de la Generalitat Valenciana, de Protección contra la Contaminación Acústica; el Decreto 266/2004, de 3 de diciembre, del Consell de la Generalitat, por el que se establecen normas de prevención y corrección de la contaminación acústica, en relación con las actividades, instalaciones, edificaciones, obras y servicios; y el Decreto 104/2006, de 14 de julio, del Consell, de planificación y gestión en materia de contaminación acústica.

Signat electrònicament per:

Antefirma	Nom	Data	Emissor cert	Núm. sèrie cert
SECRETARIA D'AREA II - SECRETARIA D'AREA II	JOSE VICENTE RUANO VILA	25/04/2023	ACCVCA-120	48801306209778079349 062252786540672854

Id. document: w4iy MloY c/6C RapY XWDK LXCB VHo=
CÒPIA INFORMATIVA (NO VERIFICABLE EN SEU ELECTRÒNICA)

TÍTULO PRELIMINAR

Artículo 1. Objeto

La presente Ordenanza tiene por objeto prevenir, vigilar y corregir la contaminación acústica en sus manifestaciones más representativas (ruidos y vibraciones), en el ámbito territorial del municipio de València, para proteger la salud de sus ciudadanas y de sus ciudadanos y mejorar la calidad de su medio ambiente.

Artículo 2. Definiciones

A efectos de claridad y unidad conceptual de esta Ordenanza, se utilizarán las definiciones contenidas en los anexos.

Artículo 3. Ámbito de aplicación

1. Con carácter general, quedan sometidas a las prescripciones establecidas en esta Ordenanza:

a) Las edificaciones, como receptores y emisores acústicos.
b) Todos los elementos constructivos y ornamentales, en tanto contribuyan a la transmisión de ruidos y vibraciones.
c) Todas las actividades, comportamientos, instalaciones, medios de transporte, máquinas, aparatos, obras, vehículos y en general todos los emisores acústicos, públicos o privados, de uso individual o colectivo, en lugares públicos o privados, que en su funcionamiento, uso o ejercicio generen ruidos y/o vibraciones susceptibles de causar molestias a las personas, daños a los bienes, generar riesgos para la salud o bienestar o deteriorar la calidad del medio ambiente.

2. En particular, serán de aplicación las prescripciones de esta Ordenanza, a:

a) Actividades no tolerables propias de las relaciones de vecindad y aquellas contrarias a la convivencia pacífica, entre otras, el funcionamiento de aparatos electrodomésticos de cualquier clase, el uso de instrumentos musicales y el comportamiento de animales.
b) Comportamientos y actividades ciudadanas en la vía pública y en lugares privados de uso común.
c) Instalaciones de aire acondicionado, ventilación o refrigeración, e instalaciones generales de la edificación.
d) Sistemas de aviso acústico.
e) Condiciones relativas a aislamiento acústico y contra vibraciones en la edificación.
f) Actividades de carga y descarga de mercancías.
g) Trabajos en la vía pública, de limpieza de la vía pública y de recogida de residuos municipales.
h) Medios de transporte públicos y privados, tanto terrestres, como marítimos y aéreos. Circulación de vehículos a motor.
i) Actividades sujetas a la legislación vigente en materia de espectáculos públicos, actividades recreativas, actividades socioculturales y establecimientos públicos.
j) Actividades dentro del ámbito de aplicación de la Legislación vigente en materia de Prevención, Calidad y Control Ambiental de Actividades en la Comunitat Valenciana.
k) Instalaciones de telecomunicación que utilicen el espacio radioeléctrico.
l) Cualquier otra actividad o comportamiento susceptible de producir molestias por ruido y/o vibraciones.

Signat electrònicament per:

Antefirma	Nom	Data	Emissor cert	Núm. sèrie cert
SECRETARIA D'AREA II - SECRETARIA D'AREA II	JOSE VICENTE RUANO VILA	25/04/2023	ACCVCA-120	48801306209778079349 062252786540672854

Id. document: w4iy MloY c/6C RapY XWDK LXCB VHo=
CÒPIA INFORMATIVA (NO VERIFICABLE EN SEU ELECTRÒNICA)

Artículo 4. Información

El Ayuntamiento de València pondrá a disposición del público la información prevista legalmente y, en particular, sobre los mapas de ruido y los planes de acción en materia de contaminación acústica.

Artículo 5. Competencias

Corresponde al Ayuntamiento efectuar las siguientes actuaciones en el ámbito de sus competencias como administración local:

a) Elaboración, aprobación y revisión de los mapas de ruido.
b) Delimitación de las zonas de servidumbre acústica en los equipamientos públicos de su competencia.
c) Delimitación de áreas acústicas.
d) Suspensión de los objetivos de calidad acústica aplicables en un área acústica.
e) Elaboración, aprobación y revisión de los Planes de Acción contra la Contaminación Acústica.
f) Ejecución de las medidas previstas en los Planes de Acción contra la Contaminación Acústica.
g) Declaración de zonas de protección acústica especial, y la aprobación y ejecución del correspondiente plan zonal.
h) Declaración de zonas de situación acústica especial, así como la adopción y ejecución de las correspondientes medidas correctoras.
i) Delimitación de las zonas tranquilas.
j) Declaración de Zonas Acústicamente Saturadas (ZAS).
k) Inspección en materia de contaminación acústica.
l) Tramitación de procedimientos sancionadores en materia de contaminación acústica.
m) Cuantas otras materias atribuya la normativa comunitaria, estatal o autonómica.

TÍTULO I. INSTRUMENTOS DE CONTROL ACÚSTICO

CAPÍTULO I. ACTUACIONES PREVENTIVAS Y DE PLANIFICACIÓN ACÚSTICA

Artículo 6. Medidas preventivas y planificación acústica

Dado su carácter preventivo, los instrumentos municipales prioritarios para la planificación y gestión acústica en el municipio de València, son entre otros los siguientes:

a) Ordenanzas municipales.
b) Mapas de ruido.
c) Zonificación Acústica.
d) Planes de Acción municipales.
e) Planeamiento urbanístico.
f) Mesa de Coordinación Acústica.
g) Estudios de tráfico rodado.
h) Campañas municipales de concienciación frente al ruido.
i) Apoyo a iniciativas públicas o privadas de mediación en materia de contaminación acústica.

Artículo 7. Mapas de ruido

1. Los mapas de ruido son una herramienta de diagnóstico de la situación acústica del

Signat electrònicament per:

Antefirma	Nom	Data	Emissor cert	Núm. sèrie cert
SECRETARIA D'AREA II - SECRETARIA D'AREA II	JOSE VICENTE RUANO VILA	25/04/2023	ACCVCA-120	48801306209778079349 062252786540672854

Id. document: w4iy MloY c/6C RapY XWDK LXCB VHo=
CÒPIA INFORMATIVA (NO VERIFICABLE EN SEU ELECTRÒNICA)

municipio.

2. Su elaboración, revisión y contenido se ajustará a lo dispuesto en la Ley 37/2003, de 17 de noviembre, del ruido o norma que lo sustituya y en el Real Decreto 1513/2005 de 16 de diciembre, por el que se desarrolla la Ley 37/2003, en lo referente a la evaluación y gestión del ruido ambiental.

3. El Ayuntamiento publicará los mapas de ruido de la ciudad y pueblos de València, informando debidamente a la ciudadanía en la Web Municipal

Artículo 8. Zonificación Acústica

1. La zonificación acústica consiste en asignar a cada sector del territorio uno de los tipos de área acústica previstos en el artículo 7 de la Ley 37/2003, de 17 de noviembre, o en legislación que la sustituya.

2. Su elaboración se ajustará a lo dispuesto en el Real Decreto 1367/2007, de 19 de octubre, por el que se desarrolla la Ley 37/2003, en lo referente a zonificación acústica, objetivos de calidad y emisiones acústicas, o en la normativa que lo sustituya.

Artículo 9. Planes de Acción

1. Los planes de acción tienen por objeto establecer medidas preventivas y correctoras para reducir la contaminación acústica. Su revisión se efectuará en los términos previstos en la legislación vigente.

2. Su elaboración, revisión y contenido se ajustará a lo dispuesto en la Ley 37/2003, de 17 de noviembre, del ruido o norma que lo sustituya y en el Real Decreto 1513/2005 de 16 de diciembre, por el que se desarrolla la Ley 37/2003, en lo referente a la evaluación y gestión del ruido ambiental.

Artículo 10. Relación con el planeamiento urbanístico

1. En los instrumentos de planeamiento urbanístico se deberán tener en cuenta los planes de acción municipales y su cumplimiento.

2. La definición de los usos dominantes, compatibles y prohibidos en las zonas de ordenación tendrá en consideración la contaminación acústica y la molestia que ésta pueda producir a la vecindad.

Artículo 11. Mesa de Coordinación Acústica

1. Es un órgano municipal permanente cuyo objetivo es asegurar la correcta coordinación de cualquiera de los asuntos relacionados con la contaminación acústica que requieran una actuación transversal, tanto a nivel interno del propio ayuntamiento, como con otras administraciones, con los colectivos vecinales, el sector hostelero, etc.

2. Sus principales funciones son:

a) La difusión de los resultados del Mapa de Ruido y de los demás estudios realizados, a las distintas Delegaciones municipales.
b) Elaborar las líneas generales y las directrices relativas a la elaboración de los Planes de Acción contra la Contaminación Acústica en la ciudad de València.
c) Impulsar la realización de estudios y emitir informes y propuestas sobre la contaminación acústica.
d) Poner en común todas las acciones directa o indirectamente relacionadas con la contaminación acústica que se estén realizando o se tenga previsto realizar por los distintos Servicios municipales.
e) Analizar la repercusión de una acción concreta propuesta, o realizada por un Servicio municipal, en la gestión del ruido.

Signat electrònicament per:

Antefirma	Nom	Data	Emissor cert	Núm. sèrie cert
SECRETARIA D'AREA II - SECRETARIA D'AREA II	JOSE VICENTE RUANO VILA	25/04/2023	ACCVCA-120	48801306209778079349 062252786540672854

Id. document: w4iy MloY c/6C RapY XWDK LXCB VHo=
CÒPIA INFORMATIVA (NO VERIFICABLE EN SEU ELECTRÒNICA)

f) Debatir y dirigir las líneas de elaboración y posterior ejecución de los Planes de Acción contra la Contaminación Acústica y de sus sucesivas actualizaciones.

g) Ejecución y seguimiento de la aplicación y desarrollo de los Planes de Acción contra la Contaminación Acústica en la Ciudad de València.

h) Programas de sensibilización ciudadana y de formación de la población.

i) Coordinación de la actuación de los distintos Servicios municipales en relación con la contaminación acústica.

j) Efectuar el seguimiento coordinado de la elaboración y aplicación de la Ordenanza Municipal de Protección Contra la Contaminación Acústica y de sus actualizaciones sucesivas.

k) Realizar de forma coordinada el estudio y propuesta de medidas sobre problemáticas transversales en materia de contaminación acústica (tanto sobre asuntos puntuales, como en relación a zonas conflictivas en materia de ruido).

l) Coordinar con los diferentes Servicios municipales implicados la propuesta de medidas a aplicar en una futura Zona Acústicamente Saturada (ZAS).

m) Hacer el seguimiento coordinado de la evolución de las ZAS declaradas en la ciudad.

n) Coordinación de Servicios municipales y, en su caso, del resto de administraciones públicas competentes, en relación a cualquier asunto que requiera una actuación conjunta y multidisciplinar en materia de contaminación acústica.

ñ) Establecer, de forma coordinada y periódica, una línea de trabajo y colaboración con el Observatorio de Ocio y Turismo de la Ciudad de València o con cualquier otra entidad de características o naturaleza similares.

Artículo 12. Estudios de tráfico rodado

En aquellas zonas que el Ayuntamiento lo estime oportuno podrá realizar estudios específicos del tráfico rodado para realizar actuaciones tendentes a alcanzar los objetivos de calidad acústica.

CAPÍTULO II. DECLARACIÓN DE ZONA ACÚSTICAMENTE SATURADA

Artículo 13. Zonas acústicamente saturadas. Definición y objeto

1. Son Zonas Acústicamente Saturadas aquéllas en las que se producen elevados niveles sonoros debido a la existencia de numerosas actividades recreativas, espectáculos o establecimientos públicos, la actividad de las personas que los utilizan, al ruido del tráfico en dichas zonas, así como a cualquier otra actividad que incida en la saturación del nivel sonoro de la zona. Sus límites geográficos no incluirán los ejes viarios de la red principal.

2. Serán declaradas Zonas Acústicamente Saturadas aquellas en las que, aun cuando cada actividad individualmente considerada cumpla con los niveles establecidos en la Ley 7/2002 se sobrepasen dos veces por semana durante tres semanas consecutivas o, tres alternas en un plazo de 35 días naturales, y en más de 20 dBA, los niveles de evaluación por ruidos en el ambiente exterior establecidos en la presente Ordenanza. Los parámetros a considerar para evaluar las superaciones de cada día serán el $LA_{eq,14}$ para el período diurno o el $LA_{eq,1}$ de cualquier hora del período nocturno.

3. A los efectos de comprobar dichas condiciones se elaborará un estudio sonométrico de mediciones ambientales por personal técnico competente (pudiendo ser realizado directamente por el personal técnico municipal, o bien elaborado por personal técnico competente distinto del personal municipal -tanto del ámbito público como privado-, en cuyo caso el estudio deberá ser revisado y ratificado por el personal técnico municipal), que se ajustará a lo establecido en el anexo V del Decreto 104/2006 de 14 de julio, de planificación y gestión en materia de contaminación acústica o norma que lo sustituya.

Artículo 14. Actuaciones preventivas para la disminución de los niveles sonoros ambientales

1. En aquellas zonas de la ciudad donde existan numerosas actividades destinadas al uso de

Signat electrònicament per:

Antefirma	Nom	Data	Emissor cert	Núm. sèrie cert
SECRETARIA D'AREA II - SECRETARIA D'AREA II	JOSE VICENTE RUANO VILA	25/04/2023	ACCVCA-120	48801306209778079349 062252786540672854

Id. document: w4iy MloY c/6C RapY XWDK LXCB VHo=
CÒPIA INFORMATIVA (NO VERIFICABLE EN SEU ELECTRÒNICA)

establecimientos públicos y niveles de recepción en el ambiente exterior, producido por la adición de las múltiples actividades existentes y por la actividad de las personas que utilicen estos establecimientos, que superen en más de 15 dBA los niveles fijados en el Anexo II de la presente Ordenanza, el Ayuntamiento podrá establecer las medidas oportunas, dentro de su ámbito de competencias, tendentes a disminuir el nivel sonoro exterior hasta situarlo en los objetivos de calidad acústica.

2. Estas medidas serán evaluadas con la periodicidad que se determine en las Mesas de Seguimiento, con un mínimo de un ciclo anual completo, con el fin de valorar si han sido eficaces y por tanto continuar con la aplicación de estas, o bien han resultado insuficientes en cuyo caso se podrán ampliar las medidas adoptadas o iniciar los trámites para la declaración de zona acústicamente saturada.

3. El seguimiento y evaluación de estas medidas preventivas será llevado a cabo por la Mesa de Coordinación Acústica, a través de Mesas de Trabajo específicas por cada zona de la ciudad con problemática acústica.

Artículo 15. Propuesta de declaración de zona acústicamente saturada

1. La propuesta de declaración de Zona Acústicamente Saturada corresponde en exclusiva al Ayuntamiento de oficio, bien por propia iniciativa o de persona física o jurídica.

De la presentación de la iniciativa por parte de la persona física o jurídica no se deduce la constitución de un derecho a la incoación del expediente para la declaración de Zona Acústicamente Saturada, salvo que se aporten las evidencias o los indicios racionales a los que se refiere el párrafo siguiente.

2. La incoación de este expediente requiere de la existencia de evidencias o indicios racionales de la concurrencia de los requisitos previstos en el artículo 13 de esta Ordenanza.

Corresponde al Servicio municipal competente para la tramitación del expediente confirmar o no la concurrencia de dichos requisitos, debiendo informar y justificar el inicio o no de la tramitación para la declaración de Zona Acústicamente Saturada.

3. La adopción por parte del Ayuntamiento de las medidas preventivas previstas en el artículo 14 de esta Ordenanza no obliga necesariamente a la incoación del expediente para la declaración de Zona Acústicamente Saturada. El servicio municipal competente evaluará el impacto de las medidas en la reducción de los niveles de emisión, y , previa consulta no vinculante de las mesas de trabajo de cada zona propondrá, bien la revisión o mantenimiento de las medidas, bien la adopción de otras medidas adicionales que puedan contribuir a la mejora de los niveles acústicos de la zona o en su caso, de concurrir los requisitos previstos en el artículo 13 de esta Ordenanza, el inicio de la tramitación del expediente para la declaración de Zona Acústicamente Saturada.

4. La propuesta de declaración de Zona Acústicamente Saturada se realizará mediante acuerdo de la Junta de Gobierno Local, y contendrá la siguiente información:

a) El estudio sonométrico indicado en el apartado 3 del artículo 13.
b) Definición de los límites geográficos de la zona que se quiere declarar como acústicamente saturada, sin incluir ejes viarios de la red principal.
c) Planos a escala, donde se situarán los puntos en los que se haya realizado la medición, las fuentes de ruido identificadas en la zona que contribuyen a la superación de los objetivos de calidad, los usos predominantes de la zona y cualquier otra información que se considere relevante.
d) Propuesta de las medidas correctoras apropiadas para la reducción de los niveles

Signat electrònicament per:

Antefirma	Nom	Data	Emissor cert	Núm. sèrie cert
SECRETARIA D'AREA II - SECRETARIA D'AREA II	JOSE VICENTE RUANO VILA	25/04/2023	ACCVCA-120	48801306209778079349 062252786540672854

Id. document: w4iy MloY c/6C RapY XWDK LXCB VHo=
CÒPIA INFORMATIVA (NO VERIFICABLE EN SEU ELECTRÒNICA)

sonoros en la zona que podrán hacerse extensivas a los establecimientos existentes en los ejes viarios de la red principal.

e) En caso que la gravedad de la situación así lo recomiende, las medidas cautelares que se consideren adoptar.

5. Entre otras, la propuesta podrá proponer la adopción de las siguientes medidas correctoras de la contaminación acústica o adoptar de manera inmediata las medidas cautelares en función de la gravedad de la situación, concretando el plazo durante el cual permanecerán vigentes y los mecanismos para el seguimiento de su eficacia:

a) Cortar el tráfico durante determinados períodos (coincidentes con aquellos en que se haya comprobado la superación de los objetivos de calidad).
b) Reducción del horario en que se lleven a cabo las actividades que contribuyan a la superación.
c) Vigilancia por agentes de la autoridad.
d) Suspensión de la concesión o tramitación de Títulos Habilitantes.
e) Remoción o suspensión de autorizaciones para instalar mesas y sillas en la vía pública.
f) Limitadores de potencia acústica, en aquellos locales con ambientación sonora.
g) Medidas de concienciación mediante carteles, trípticos, etc., en la zona.

Cuando se acuerde la adopción inmediata de medidas cautelares, su plazo máximo de vigencia será de 2 años, transcurridos los cuales habrá de revisarse la eficacia de las mismas a los efectos de continuar, modificar o, en su caso, aceptarlas como definitivas.

Artículo 16. Procedimiento de declaración

1. Con la aprobación de la propuesta de declaración de Zona Acústicamente Saturada, el Ayuntamiento iniciará el procedimiento para su declaración, cuya duración no podrá ser superior a los seis meses.

2. En el supuesto de que la propuesta de declaración de Zona Acústicamente Saturada incluya la adopción inmediata de medidas cautelares, éstas podrán ser alzadas o modificadas durante la tramitación del procedimiento, de oficio o a instancia de parte, en virtud de circunstancias sobrevenidas o que no pudieron ser tenidas en cuenta en el momento de su adopción.

3. La propuesta de declaración de Zona Acústicamente Saturada, incluyendo tanto las medidas propuestas como las establecidas cautelarmente en su caso, se someterá a un periodo de información pública, a fin de que cualquier persona física o jurídica pueda examinar el procedimiento o la parte del mismo que se acuerde. A tal efecto, se anunciará en el Diari Oficial de la Generalitat Valenciana y al menos en uno de los diarios de información general de mayor difusión en la provincia, así como en el tablón de anuncios del Ayuntamiento, en el que se señalará el lugar de exhibición y determinará un plazo para formular alegaciones de 30 días.

Asimismo, se dará audiencia, dentro del periodo de información pública, a las organizaciones o asociaciones que representen colectivos o intereses sociales que puedan verse afectados por la declaración, y, mediante notificación individualizada, a las asociaciones vecinales o entidad que las agrupe.

4. Transcurrido el trámite anterior y, en su caso, modificada la propuesta inicial en función de las alegaciones tomadas en consideración, el Ayuntamiento remitirá, como último trámite previo a su aprobación, la propuesta de declaración de Zona Acústicamente Saturada a la Conselleria competente en materia de medio ambiente, a los efectos de obtener informe vinculante, que deberá ser emitido en el plazo máximo de un mes. La Conselleria podrá solicitar los informes o dar traslado de la propuesta a otros órganos de la administración Autonómica o de otras Administraciones cuyas competencias puedan resultar afectadas, a los efectos de que aporten las consideraciones que estimen oportunas en el plazo máximo de diez días.

Signat electrònicament per:

Antefirma	Nom	Data	Emissor cert	Núm. sèrie cert
SECRETARIA D'AREA II - SECRETARIA D'AREA II	JOSE VICENTE RUANO VILA	25/04/2023	ACCVCA-120	48801306209778079349 062252786540672854

Id. document: w4iy MloY c/6C RapY XWDK LXCB VHo=
CÒPIA INFORMATIVA (NO VERIFICABLE EN SEU ELECTRÒNICA)

En caso de no emitirse el informe de la Conselleria competente en medio ambiente en el citado plazo de un mes, se interrumpirá el procedimiento, de acuerdo con lo establecido en la Ley 39/2015, de 1 de octubre, del Procedimiento Administrativo Común de las administraciones públicas.

Si el informe de la Conselleria competente en medio ambiente es contrario a la propuesta de declaración de Zona Acústicamente Saturada, podrá solicitar que se complete el contenido de ésta, exigiendo, en caso de considerarlo necesario, un nuevo trámite de información pública.

5. La resolución que declare una zona como Zona Acústicamente Saturada se adoptará mediante acuerdo del Pleno, en el plazo máximo de un mes desde la remisión del informe favorable por parte de la Conselleria competente en medio ambiente, o de no poderse incluir la adopción de dicho acuerdo en ninguna sesión plenaria dentro de dicho plazo, se adoptará en la primera sesión plenaria en la que sea posible su inclusión.

6. La declaración de Zona Acústicamente Saturada se publicará en el Diari Oficial de la Generalitat Valenciana y entrará en vigor, salvo que en ella se disponga otra cosa, el día siguiente al de su publicación.

Artículo 17. Contenido y efectos de la declaración de zona acústicamente saturada

1. La declaración de Zona Acústicamente Saturada incluirá su delimitación y el régimen de actuaciones a realizar, y se pronunciará sobre el mantenimiento o levantamiento de las medidas cautelares adoptadas durante la tramitación del procedimiento.

2. La declaración de zona acústicamente saturada establecerá el régimen especial aplicable, que podrá implicar las siguientes medidas:

a) Suspensión de la concesión de títulos habilitantes para el funcionamiento de actividades que pudiesen agravar la situación, o la de dichos títulos habilitantes cuando se tramiten junto la declaración responsable de apertura o puesta en funcionamiento que se presente de conformidad con la normativa de aplicación o que se encuentren en vigor.
b) Establecer horarios restringidos para el desarrollo de las actividades responsables, directa o indirectamente, de los elevados niveles de contaminación acústica.
c) Prohibición o limitación horaria de colocar mesas y sillas en la vía pública, y retirada temporal de las autorizaciones concedidas al efecto.
d) Zonas o vías en las que no puedan circular determinadas clases de vehículos a motor o deban hacerlo con restricciones horarias o de velocidad, estableciendo las medidas precisas para el acceso de residentes.
e) Cualesquiera otras medidas que se consideren adecuadas para reducir los niveles de contaminación acústica.

Todo ello sin perjuicio del procedimiento de revisión y control de legalidad de las actividades previsto en el artículo 23 del Decreto 104/2006 de 14 de julio, de planificación y gestión en materia de contaminación acústica, o norma que lo sustituya, así como las medidas establecidas en la legislación relativa a la prevención, calidad y control ambiental de actividades y la relativa a los espectáculos públicos, actividades recreativas, socioculturales y establecimientos públicos en la Comunitat Valenciana.

3. El Ayuntamiento elaborará un documento de síntesis que contendrá, como mínimo, la delimitación geográfica de la Zona Acústicamente Saturada, el resumen de las medidas correctoras adoptadas y el plazo previsto de vigencia, el cual será remitido a la Conselleria competente en medio ambiente en el plazo de un mes desde la declaración de Zona Acústicamente Saturada, al efecto de que ambas administraciones puedan dar a la declaración la debida difusión pública a través de los medios informáticos y telemáticos existentes.

4. La declaración de Zona Acústicamente Saturada llevará implícita la obligación de hacer un seguimiento continuo de los niveles sonoros en la zona.

Signat electrònicament per:

Antefirma	Nom	Data	Emissor cert	Núm. sèrie cert
SECRETARIA D'AREA II - SECRETARIA D'AREA II	JOSE VICENTE RUANO VILA	25/04/2023	ACCVCA-120	48801306209778079349 062252786540672854

Id. document: w4iy MloY c/6C RapY XWDK LXCB VHo=
CÒPIA INFORMATIVA (NO VERIFICABLE EN SEU ELECTRÒNICA)

Artículo 18. Vigencia de la zona acústicamente saturada

1. Las medidas adoptadas en la declaración de Zona Acústicamente Saturada se mantendrán en vigor en tanto no quede acreditada la disminución de los niveles sonoros, mediante informe técnico emitido de oficio o a petición de persona física o jurídica, pública o privada.

2. Este informe técnico se deberá basar, al menos, en un periodo de estudio de un año sin que se hayan vuelto a repetir las circunstancias que fundamentaron la declaración. Excepcionalmente, si las superaciones tienen carácter estacional, podrá acreditarse la disminución de los niveles sonoros mediante el estudio correspondiente a un periodo inferior, que se adecue a dicha estacionalidad.

3. La propuesta de cese de la declaración de Zona Acústicamente Saturada se someterá a un periodo de información pública, mediante la publicación en el "Diari Oficial de la Generalitat Valenciana" y, al menos, en uno de los diarios de información general de mayor difusión en la provincia, así como en el tablón de anuncios del Ayuntamiento, por el plazo de un mes, estableciendo el lugar de exhibición del expediente. Asimismo, se dará audiencia dentro del periodo de información pública, mediante notificación individualizada, a las asociaciones vecinales o entidad que las agrupe.

4. El cese de la declaración de Zona Acústicamente Saturada se resolverá por el Pleno del Ayuntamiento, que notificará a la Conselleria competente en materia de medio ambiente en el plazo máximo de veinte días desde la fecha en que se resuelva, publicándose en el "Diari Oficial de la Generalitat Valenciana".

5. En la resolución de cese, y al objeto de no ver reproducidas las circunstancias que motivaron la declaración de la Zona como Acústicamente Saturada, se incluirá un programa de actuaciones con el contenido establecido en el artículo 23.2 de la Ley 7/2002, de 3 de diciembre, de la Generalitat, de Protección Contra la Contaminación Acústica.

Una vez resuelto el cese de la declaración de Zona Acústicamente Saturada y constatada una nueva superación de niveles que, conforme al artículo 28 de la Ley 7/2002, de 3 de diciembre, de la Generalitat, de Protección Contra la Contaminación Acústica, motive una nueva declaración de Zona Acústicamente Saturada en la misma zona, se utilizará el mismo procedimiento descrito en los artículos anteriores.

TÍTULO II. CONTROL DEL RUIDO EN EDIFICACIÓN RESIDENCIAL PLURIFAMILIAR DESTINADO A VIVIENDA.

CAPÍTULO I. NORMAS RELATIVAS A AISLAMIENTO ACÚSTICO Y CONTRA VIBRACIONES EN LA EDIFICACIÓN

Artículo 19. Disposiciones generales

1. Las Condiciones acústicas exigibles a los diversos elementos constructivos que componen la edificación y sus instalaciones, para el cumplimiento de las determinaciones de las leyes y de esta Ordenanza, son las del Código Técnico de la Edificación, Documento Básico HR de protección frente al ruido.

2. El aislamiento acústico a ruido aéreo global exigible a las fachadas, cubiertas, forjados sobre zonas porticadas abiertas, y a cualquier cerramiento exterior del edificio que sea susceptible de recibir presión acústica de la vía pública, espacio aéreo, etc., y que esté confinando un recinto

Signat electrònicament per:

Antefirma	Nom	Data	Emissor cert	Núm. sèrie cert
SECRETARIA D'AREA II - SECRETARIA D'AREA II	JOSE VICENTE RUANO VILA	25/04/2023	ACCVCA-120	48801306209778079349 062252786540672854

Id. document: w4iy MloY c/6C RapY XWDK LXCB VHo=
CÒPIA INFORMATIVA (NO VERIFICABLE EN SEU ELECTRÒNICA)

cerrado habitable en el edificio, se incrementará en función del nivel en el ambiente exterior hasta garantizar que en los recintos habitables no se sobrepasen los objetivos de calidad acústica establecidos en la tabla B del Anexo II del R.D. 1367/2007, norma de desarrollo o normativa que las sustituya. El nivel en el ambiente exterior, será el que se determine en los Mapas de Ruido vigentes, o en su defecto mediante ensayo previo normalizado "in situ" debiéndose tomar como referencia las condiciones más desfavorables en cuanto a día y hora para la medición. En cualquier caso, se habrán de respetar los niveles mínimos de aislamiento acústico recogidos en el Anexo II de la presente Ordenanza.

3. En el supuesto de que la edificación residencial se pretenda llevar a cabo en el ámbito de declaración de una zona acústicamente saturada, el aislamiento mínimo se tomará en base a un valor de 66 dBA en el ambiente exterior, correspondiente a la superación del límite establecido en período nocturno para la declaración de ZAS.

4. En la ejecución de obras de edificación no se reducirán las condiciones de calidad acústica preexistente.

Artículo 20. Títulos habilitantes

1. La concesión de nuevos títulos habilitantes de construcción de edificaciones, cualquiera que sea su uso, estará condicionada al cumplimiento de los objetivos de calidad acústica que resulten de aplicación.

2. En la tramitación de los diferentes títulos habilitantes deberá garantizarse el incremento en todos los elementos constructivos de los valores de aislamiento acústico frente al ruido de fondo. A tal efecto, se aportará certificado basado en ensayos de materiales empleados y pruebas in situ al finalizar la obra, de modo que se garantice un nivel de ruidos y vibraciones en el ambiente interior que no supere el máximo permitido para el uso autorizado.

3. Cuando la edificación o dotación prevista contemple la existencia de espacios abiertos, se adoptarán las medidas correctoras que resulten suficientes, acreditadas mediante estudio acústico (pantallas acústicas u otras), en los lindes de tales espacios, que reduzcan el nivel de ruido procedente de la vía pública.

Artículo 21. Instalaciones en la edificación

1. Las instalaciones y servicios generales de la edificación deberán contar con las medidas correctoras necesarias para evitar que el ruido y las vibraciones transmitidas por las mismas superen los límites establecidos en la presente Ordenanza empleando, para ello, las medidas de aislamiento adecuadas.

2. Las personas propietarias o responsables de tales instalaciones y servicios tendrán la obligación de mantenerlas en las debidas condiciones a fin de que se cumpla lo indicado en la presente Ordenanza.

3. Con el fin de evitar la transmisión de vibraciones a través de la estructura de la edificación se tendrán en cuenta las normas siguientes, entre otras que resulten efectivas:

a) Todo elemento con órganos móviles se mantendrá en perfecto estado de conservación, principalmente en lo que se refiere a su equilibrio dinámico o estático, así como la suavidad de marcha de sus cojinetes o caminos de rodadura.
b) En la estructura del edificio, paredes, medianeras y techos de separación entre locales de cualquier clase o actividad, no se permitirá el anclaje directo de máquinas o soporte de las mismas o cualquier órgano móvil que pudiera transmitir vibraciones a la estructura.
c) El anclaje de toda máquina u órgano móvil en suelos o paramentos no medianeros ni

Signat electrònicament per:

Antefirma	Nom	Data	Emissor cert	Núm. sèrie cert
SECRETARIA D'AREA II - SECRETARIA D'AREA II	JOSE VICENTE RUANO VILA	25/04/2023	ACCVCA-120	48801306209778079349 062252786540672854

Id. document: w4iy MloY c/6C RapY XWDK LXCB VHo=
CÒPIA INFORMATIVA (NO VERIFICABLE EN SEU ELECTRÒNICA)

directamente conectadas con los elementos constructivos de la edificación se dispondrá, en todo caso, interponiendo dispositivos anti vibratorios adecuados.

d) Las máquinas de arranque violento, las que trabajen generando impactos bruscos y las dotadas de órganos con movimiento alternativo, deberán estar ancladas en bancadas de inercia de peso comprendido entre 1'5 y 2'5 veces al de la maquinaria que soporta, apoyando el conjunto sobre anti vibradores expresamente calculados.

e) Todas las máquinas se situarán de forma que sus partes salientes, al final de la carrera de desplazamiento, queden a una distancia mínima de 0,70 m de los muros perimetrales y forjados, debiendo aumentarse a un metro esta distancia cuando se trate de elementos medianeros. A los efectos de la aplicación de este artículo, no se considera maquinaria la cabina de los ascensores que no lleven el motor incorporado.

f) Los conductos por los que circulen fluidos líquidos o gaseosos en forma forzada, conectados directamente con máquinas que tengan órganos en movimiento, dispondrán de dispositivos de separación que impidan la transmisión de vibraciones generadas en tales máquinas. Las bridas y soportes de los conductos tendrán elementos anti vibratorios. Las aberturas de los muros para el paso de las conducciones se rellenarán con materiales absorbentes de la vibración.

g) Cualquier otro tipo de conducción susceptible de transmitir vibraciones, independientemente de estar unida o no a órganos móviles, deberá cumplir lo especificado en el párrafo anterior.

h) En los circuitos de agua se cuidará que no se presente el "golpe de ariete" y que las secciones de las conducciones y otros dispositivos (válvulas, grifería, etc…) permitan que el fluido circule por ellas en régimen laminar para los gastos nominales.

4. La efectividad de los sistemas anti vibratorios deberá justificarse en la documentación técnica presentada en la tramitación de títulos habilitantes para la ejecución de obras.

5. En todo caso queda prohibido el funcionamiento de máquinas o elementos que transmitan vibraciones detectadas directamente sin necesidad de instrumentos de medición. A tal efecto se consideran detectables cuando se supera el umbral de percepción.

Artículo 22. Certificados de aislamiento acústico

1. Para la tramitación de los títulos habilitantes para la primera ocupación de los edificios, o bien para títulos habilitantes de segunda ocupación, además de los certificados que determina la normativa vigente, se exigirán, al menos, los certificados acreditativos del aislamiento acústico de los elementos que constituyen los cerramientos verticales de fachada y medianeras, el cerramiento horizontal y los elementos de separación con salas que contengan fuentes de ruido.

El número mínimo de ensayos a realizar sobre cada elemento constructivo diferente que componen el edificio, será el diez por ciento o la raíz cuadrada del número de unidades habitables que integran el edificio, la cifra mayor de ambas opciones.

Las mediciones siempre deberán realizarse, a igualdad de elemento constructivo, en aquellos que por su posición en el edificio, o por los usos más incompatibles que separa, sean más susceptibles de causar molestias.

Estas mediciones in situ en condiciones normalizadas y los certificados de verificación del cumplimiento de los aislamientos mínimos exigibles, serán realizados por Laboratorios acreditados, de conformidad con lo dispuesto en el Real Decreto 1371/2007, de 19 de octubre, por el que se aprueba el documento básico «DB-HR Protección frente al ruido» del Código Técnico de la Edificación y se modifica el Real Decreto 314/2006, de 17 de marzo, por el que se aprueba el Código Técnico de la Edificación, o normativa que lo sustituya.

El certificado técnico a que se alude deberá realizarse por personal técnico competente y visado, en su caso, por su correspondiente colegio profesional.

2. El Ayuntamiento verificará, mediante la revisión de la documentación aportada, si los

Signat electrònicament per:

Antefirma	Nom	Data	Emissor cert	Núm. sèrie cert
SECRETARIA D'AREA II - SECRETARIA D'AREA II	JOSE VICENTE RUANO VILA	25/04/2023	ACCVCA-120	48801306209778079349 062252786540672854

Id. document: w4iy MloY c/6C RapY XWDK LXCB VHo=
CÒPIA INFORMATIVA (NO VERIFICABLE EN SEU ELECTRÒNICA)

diversos elementos constructivos que componen la edificación cumplen las normas dictadas en esta Ordenanza.

CAPÍTULO II. APARATOS DE AIRE ACONDICIONADO, VENTILACIÓN O REFRIGERACIÓN

Artículo 23. Consideraciones generales

1. Los equipos de aire acondicionado deberán funcionar de forma que no se sobrepasen los niveles de perturbación por ruidos y vibraciones establecidos en esta Ordenanza. Se prohíbe el funcionamiento de aquellos que transmitan vibraciones detectables directamente, sin necesidad de instrumentos de medida. Todos los conductos de fluidos deberán estar aislados para evitar la transmisión de ruidos y vibraciones y con una velocidad de circulación tal que no se produzca golpe de ariete o cualquier otro tipo de vibración.

2. En edificios existentes, la instalación de máquinas condensadoras o refrigeradoras estará sujeta, respecto a su ubicación, a lo dispuesto en las Normas Urbanísticas del Plan General de Ordenación Urbana vigente, o en sus futuras revisiones. Queda expresamente prohibida la instalación de unidades externas en patios interiores de luces y ventilación de la edificación.

3. Además, en edificaciones de nueva planta y reforma integral, en todo caso, los edificios deben ser siempre accesibles a este tipo de instalación, por lo que si en fase de solicitud del título habilitante para la realización de las obras, no se prevé realizar esta instalación, se reservará en ese momento, de forma que no resulte visible desde la vía pública, el espacio suficiente para las máquinas externas, en función del uso al que está destinado el edificio. Queda prohibida, en cualquier caso, la instalación de las máquinas externas en los patios de luces y ventilación interiores de la edificación. En el supuesto de viviendas, se reservará justificadamente, la superficie suficiente para el número de viviendas del edificio.

Se dispondrán los patinillos registrables, arquetas y conductos, suficientes para hacer accesible el edificio a estas instalaciones, pudiendo el usuario del local o vivienda, llevar a cabo la instalación individual.

En todos los casos se presentará estudio acústico que acredite que, con la totalidad de los aparatos previstos en funcionamiento y con las medidas correctoras propuestas que obligatoriamente se deberán adoptar, no se superarán los niveles previstos en la presente Ordenanza. Estos extremos se contemplarán en el correspondiente título habilitante de comprobación de la obra ejecutada.

Este estudio será informado por el Servicio competente en materia de contaminación acústica. Una vez finalizada la instalación, se aportará certificado acreditativo de que las medidas correctoras adoptadas son suficientes para garantizar el cumplimiento de los niveles previstos en la Ordenanza, en base a los ensayos normalizados realizados in situ.

4. En el caso de que los aparatos de aires acondicionados que produzcan molestias estuvieran ubicados en las terrazas y/o elementos comunes que hubiera habilitado o autorizado la comunidad de propietarias y propietarios para la ubicación de este conjunto de equipos, dicha comunidad deberá prestar la colaboración necesaria para la adopción de las medidas correctoras oportunas.

5. En aquellos casos en los que como consecuencia de la existencia de más de un equipo de climatización se den las circunstancias de “conjunto de uso”, definida en el Anexo I y en orden a conseguir una mayor protección acústica, el nivel total de las emisiones sonoras medido conjuntamente será como máximo el que se establece en las tablas del Anexo II de esta Ordenanza para cada fuente sonora individual.

Signat electrònicament per:

Antefirma	Nom	Data	Emissor cert	Núm. sèrie cert
SECRETARIA D'AREA II - SECRETARIA D'AREA II	JOSE VICENTE RUANO VILA	25/04/2023	ACCVCA-120	48801306209778079349 062252786540672854

Id. document: w4iy MloY c/6C RapY XWDK LXCB VHo=
CÒPIA INFORMATIVA (NO VERIFICABLE EN SEU ELECTRÒNICA)

CAPÍTULO III. SISTEMAS DE AVISO ACÚSTICO

Artículo 24 Mantenimiento

Quienes sean titulares y responsables de sistemas de alarma deberán mantenerlos en perfecto estado de uso y funcionamiento con el fin de evitar que se auto activen o activen por causas injustificadas o distintas de las que motivaron su instalación, así como cumplir las normas de funcionamiento de estos mecanismos.

Artículo 25. Clases de alarmas

1. Se establecen las siguientes categorías de alarmas:

Grupo 1: las que emiten al ambiente exterior, excluyéndose las instaladas en vehículos.
Grupo 2: las que emiten a ambientes interiores comunes de uso público o compartido.
Grupo 3: las que sólo producen emisión sonora en el local especialmente designado para control y vigilancia, pudiendo ser éste privado o correspondiente a empresa u organismo destinado a este fin.

2. Sólo se autorizarán en función del elemento emisor, los tipos monotonales o bitonales.

3. Las alarmas de los grupos 1 y 2 cumplirán los siguientes requisitos:

- La instalación de los sistemas sonoros en edificios se realizará de tal forma que no deteriore el aspecto exterior de los inmuebles.
- La duración máxima de funcionamiento del sistema sonoro de forma continua o discontinua no podrá exceder, en ningún caso, los diez minutos.
- La alarma se programará de tal forma que si el sistema no hubiese sido desactivado una vez terminado el período de 10 minutos comentado en el apartado anterior, éste no podrá entrar de nuevo en funcionamiento y, en estos casos, se autorizará la emisión de destellos luminosos.

Artículo 26. Control de los sistemas de aviso acústico

1. El personal instalador de los sistemas de alarma, en el momento de la instalación, tendrán la obligación ineludible de comunicar en las dependencias de la policía local más próximas a su lugar de instalación, los siguientes datos:

- Situación del sistema de alarma (dirección del edificio o local).
- Nombre, dirección postal y teléfono de la persona o personas contratantes del sistema.
- Datos de la empresa instaladora e indicación de las personas responsables del control y desconexión del sistema de alarma.
- Indicación de la central de alarmas a la que esté conectado y los datos de la misma.

Todo ello con el fin de que la policía local, una vez avisada de su funcionamiento anormal, proceda de inmediato a su desconexión.

2. Las fuerzas y cuerpos de seguridad podrán utilizar los medios necesarios para interrumpir las emisiones sonoras o vibraciones de los sistemas de alarma en el caso de que su funcionamiento sea anormal, sin perjuicio de solicitar las autorizaciones judiciales que pudieran resultar necesarias.

Artículo 27. Activación de los sistemas de aviso acústico

Se prohíbe la activación voluntaria de los sistemas de alarma, salvo en el caso de las pruebas

Signat electrònicament per:

Antefirma	Nom	Data	Emissor cert	Núm. sèrie cert
SECRETARIA D'AREA II - SECRETARIA D'AREA II	JOSE VICENTE RUANO VILA	25/04/2023	ACCVCA-120	48801306209778079349 062252786540672854

Id. document: w4iy MloY c/6C RapY XWDK LXCB VHo=
CÒPIA INFORMATIVA (NO VERIFICABLE EN SEU ELECTRÒNICA)

y ensayos que sean realizados por empresas homologadas, en horario de 10 a 18 horas y con una duración de 5 minutos.

Artículo 28. Límites de emisión de los sistemas de aviso acústico

1. El nivel sonoro máximo autorizado para las alarmas del Grupo 1 es de 85 dBA, medidos a tres metros de distancia y en la dirección de máxima emisión.

2. El nivel sonoro máximo autorizado para las alarmas del Grupo 2 es de 70 dBA, medidos a tres metros de distancia y en la dirección de máxima emisión.

3. Para las alarmas del Grupo 3 no habrá más limitaciones que las que aseguren que los niveles sonoros transmitidos por su funcionamiento a locales o ambientes colindantes, no superen los valores máximos autorizados.

CAPÍTULO IV. ACTIVIDADES EN EL INTERIOR DE LA EDIFICACIÓN

Artículo 29. Comportamiento de las personas

1. La producción de ruidos y vibraciones por encima de los límites que exige la convivencia urbana tendrán la consideración de actividades domésticas o comportamientos no tolerables.

2. En particular, se consideran actividades no tolerables:

a) Gritar, vociferar o emplear un tono excesivamente alto de la voz humana o la actividad directa de las personas, movimiento de muebles y/o enseres, etc.
b) Usar aparatos e instrumentos musicales o acústicos, radio, televisión, etc. cuando sean molestas.
c) Usar electrodomésticos o maquinaria susceptibles de producir ruidos cuando sean molestas.
d) La posesión de animales sin adoptar las medidas necesarias para evitar que los ruidos producidos por éstos ocasionen molestias a los vecinos.

3. Se consideran especialmente gravosos los citados comportamientos cuando tengan lugar entre las 22.00 y las 8.00 horas.

4. En el supuesto de utilización de instrumentos musicales en el interior de la edificación, en todo caso deberá respetarse el horario establecido en el punto anterior y dicho uso se deberá llevar a cabo en los recintos de la vivienda más adecuados atendiendo a la mayor distancia con los recintos de mayor protección acústica de la/s vivienda/s contigua/s.

Si a pesar de ello se causaran molestias a vecinas y a vecinos colindantes, a fin de poder continuar utilizando el instrumento musical deberán adoptarse las medidas correctoras oportunas, que principalmente consistirán en acondicionar en cuanto a aislamiento acústico el recinto de utilización del instrumento, o en la instalación de elementos atenuadores en el propio instrumento musical, o ambas medidas en caso necesario, y todas aquellas tendentes a subsanar las molestias producidas.

Ante denuncias de molestias producidas por el uso de instrumentos musicales en el interior de la edificación, en primera instancia se llevarán a cabo las oportunas actuaciones policiales de mediación entre la vecindad implicada, a fin de tratar de llegar a acuerdos satisfactorios para ambas partes.

Artículo 30. Prohibiciones

Queda prohibida la realización de deslizamientos de muebles, traslado de enseres, trabajos, reparaciones, reformas y otras actividades domésticas susceptibles de producir molestias por ruidos y vibraciones en horario nocturno, de domingo a jueves de 22.00 a 08.00 horas, y en viernes, sábado y vísperas de festivos de 22.00 a 09.30 horas del día siguiente, salvo las estrictamente necesarias por

Signat electrònicament per:

Antefirma	Nom	Data	Emissor cert	Núm. sèrie cert
SECRETARIA D'AREA II - SECRETARIA D'AREA II	JOSE VICENTE RUANO VILA	25/04/2023	ACCVCA-120	48801306209778079349 062252786540672854

Id. document: w4iy MloY c/6C RapY XWDK LXCB VHo=
CÒPIA INFORMATIVA (NO VERIFICABLE EN SEU ELECTRÒNICA)

razones de urgencia debidamente justificadas o que dispongan de la debida autorización.

TÍTULO III. CONTROL DEL RUIDO EN EL DOMINIO PÚBLICO

CAPÍTULO I. TRABAJOS EN EL DOMINIO PÚBLICO O CON REPERCUSIÓN EN EL DOMINIO PÚBLICO

Artículo 31. Consideraciones generales

1. Los trabajos en el dominio público, en espacios privados abiertos y en la edificación que tengan repercusión en el dominio público sólo podrán realizarse de lunes a sábado de 08.00 a 22.00 horas y, domingos y festivos de 09.30 a 22.00 horas.

2. Son trabajos en el dominio público, o con repercusión en el dominio público a los efectos de este Capítulo los siguientes: operaciones de carga y descarga, las obras públicas de las distintas administraciones, las de mantenimiento de la vía pública y sus instalaciones, las obras públicas o privadas tanto de edificación como de mantenimiento, conservación y rehabilitación de edificios.

3. Se exceptúan de la prohibición del punto 1 los trabajos urgentes, los que se realicen por razones de necesidad o peligro y aquellos que por sus inconvenientes no puedan realizarse durante este horario. La atribución para autorizar dicho supuesto excepcional la ostentará el servicio municipal que haya tramitado el título habilitante del trabajo o que gestione o supervise los trabajos, comunicándoselo al servicio competente en materia de contaminación acústica.

4. La maquinaria y los sistemas o equipos complementarios que se utilicen en las obras o trabajos de construcción, modificación, reparación o derribo de edificios o infraestructuras, deberán ajustarse a la legislación vigente.

5. Las personas responsables de los trabajos deberán adoptar las medidas necesarias para que los ruidos y vibraciones ocasionen las menos molestias posibles.

El Ayuntamiento, de oficio, podrá requerir para cualquier obra los condicionantes acústicos que estime oportunos. Las condiciones y supuestos en los que puede exigir esta documentación técnica se desarrollarán mediante normas técnicas aprobadas por el Ayuntamiento.

6. En las calles peatonales, en las que está restringida la circulación, para facilitar las labores de carga y descarga a los comercios de la zona, éstas podrán realizarse de lunes a sábado no festivos, desde las 08.00 horas hasta las 11.00 horas de la mañana, salvo que exista señalización con indicación distinta.

7. Para facilitar las labores de distribución urbana de mercancías en las zonas reservadas para la carga y descarga, los trabajos se ajustarán al horario que se indique en la señalización existente

8. Cuando se estime una periodicidad permanente en operaciones de carga y descarga, que por sus características o por su especial afección a la movilidad, sea aconsejable realizarlas fuera de ese horario, deberá solicitarse la autorización correspondiente y necesitarán el informe favorable del Servicio municipal competente en materia de contaminación acústica.

Artículo 32. Trabajos con empleo de maquinaria y horarios excepcionales

1. En los trabajos que se realicen en el dominio público municipal y en obras relativas a la edificación, no se empleará maquinaria cuyo nivel de presión sonora supere como nivel máximo (L_{Amax}) los 90 dBA, medidos en vía pública a cinco metros de distancia del perímetro de la obra.

2. En los trabajos en el dominio público, incluidos aquellos de la edificación que tienen repercusión en el dominio público, excepcionalmente, por razones de necesidad técnica, será preceptiva y previa la solicitud y obtención de autorización, bien en el mismo acto administrativo de la concesión de

Signat electrònicament per:

Antefirma	Nom	Data	Emissor cert	Núm. sèrie cert
SECRETARIA D'AREA II - SECRETARIA D'AREA II	JOSE VICENTE RUANO VILA	25/04/2023	ACCVCA-120	48801306209778079349 062252786540672854

Id. document: w4iy MloY c/6C RapY XWDK LXCB VHo=
CÒPIA INFORMATIVA (NO VERIFICABLE EN SEU ELECTRÒNICA)

título habilitante, o bien posteriormente. La atribución para autorizar dicho supuesto excepcional la ostentará el servicio municipal que tramite el título habilitante o supervise los trabajos. Se entiende por razones de necesidad técnica, las derivadas del peligro o tecnología necesaria por la complejidad o magnitud de la obra, siempre que no exista otra posibilidad de maquinaría alternativa y fuera imprescindibles la utilización de maquinaria que supere como nivel máximo (LAmax) los 90 dBA.

Para el empleo de maquinaria que supere los límites sonoros del párrafo anterior, deberá junto con la solicitud, justificarse el período de tiempo y el límite de horas diario, siendo la franja horaria máxima entre las diez y las dieciocho horas, pudiendo el Ayuntamiento, por las características acústicas del entorno ambiental de que se trate, establecer mayores limitaciones horarias y medidas correctoras.

Junto con la solicitud de título habilitante la autorización mencionada o, en su caso, la declaración responsable, deberá aportarse la justificación del cumplimiento del Real Decreto 212/2002, de 22 de febrero (modificado por el Real Decreto 524/2006, de 28 de abril) por el que se regulan las emisiones sonoras en el entorno debido a determinadas máquinas de uso al aire libre, o norma que lo sustituya; para lo que se aportará la ficha técnica de la empresa fabricante, de características de la maquinaria, con el nivel de potencia acústica garantizado, el marcado CE y la Declaración CE de Conformidad de la empresa fabricante.

3. Se exceptúan de la prohibición del punto 1 y 2 de este artículo los trabajos urgentes, los que se realicen por razones de necesidad o peligro y aquellos que por sus inconvenientes no puedan realizarse durante ese horario. La atribución para autorizar dicho supuesto excepcional la ostentará el Servicio municipal que haya tramitado el título habilitante del trabajo o que gestione o supervise los trabajos, comunicándose al Servicio competente en materia de contaminación acústica.

4. Por otro lado, en los trabajos correspondientes a obras públicas de otras Administraciones, y para los supuestos excepcionales fijados en los apartados segundo y tercero de este artículo y en el artículo 31, será preceptiva la correspondiente autorización municipal, que en su caso, será concedida por el servicio que haya tramitado el título habilitante o que gestione o supervise los trabajos, comunicándose al Servicio competente en materia de contaminación acústica.

5. Para el supuesto de obras públicas de este Ayuntamiento, serán las prescripciones de los pliegos de condiciones las que deberán tener en cuenta las limitaciones establecidas en el presente artículo.

CAPÍTULO II. TRABAJOS DE LIMPIEZA Y RECOGIDA DE RESIDUOS MUNICIPALES, Y ACTUACIONES DE JARDINERÍA

Artículo 33. Servicio público nocturno de limpieza y recogida de basuras, y actuaciones de jardinería

1. El servicio público de limpieza y recogida de basuras, así como el servicio de jardinería, se ajustarán a lo establecido en la presente Ordenanza, adoptando las medidas y precauciones necesarias para reducir el impacto acústico de estas operaciones.

Los contenedores de recogida de vidrio ubicados en zonas residenciales se instalarán, preferentemente, en lugares en los que se compatibilice eficacia y minimización de molestias a los vecinos. Su recogida sólo podrá realizarse en días laborables fuera del horario comprendido entre las 23 y las 8 horas del día siguiente, sin perjuicio de aquellas otras limitaciones establecidas por la normativa correspondiente, tales como las relativas a movilidad.

El ayuntamiento, directamente o mediante las contratistas prestadoras de los servicios de limpieza y recogida de residuos, y jardinería, fomentará las tareas de formación necesarias con tal de que el personal que presta servicios de esta naturaleza, tome conciencia de que ha de realizar sus tareas con el menor impacto sonoro posible.

Los planes de acción recogerán acciones específicas sobre esta materia.

Signat electrònicament per:

Antefirma	Nom	Data	Emissor cert	Núm. sèrie cert
SECRETARIA D'AREA II - SECRETARIA D'AREA II	JOSE VICENTE RUANO VILA	25/04/2023	ACCVCA-120	48801306209778079349 062252786540672854

Id. document: w4iy MloY c/6C RapY XWDK LXCB VHo=
CÒPIA INFORMATIVA (NO VERIFICABLE EN SEU ELECTRÒNICA)

2. En los pliegos de prescripciones de los contratos de estos servicios se especificarán los límites máximos de emisión sonora (LAmax) aplicables a los vehículos y a sus equipos, que deberán ser los mínimos posibles que permitan las tecnologías, debiendo ser certificados por las empresas fabricantes de los equipos, en límite inferior a los 90 dBA, medidos a una distancia de 5 metros desde el foco emisor, o en las mejores condiciones tecnológicamente posibles.

En particular, en los pliegos de condiciones tanto Técnicos como Administrativos se introducirán todas aquellas medidas y mejoras técnicas que permitan disminuir el impacto acústico y se tendrá en cuenta que estos servicios se han de prestar con el mínimo impacto sonoro, tanto por lo que respecta a los propios vehículos como a las tareas de recogida.

CAPÍTULO III. MEDIOS DE TRANSPORTE, Y CIRCULACIÓN DE VEHÍCULOS A MOTOR

Artículo 34. Vehículos sujetos

1. Quedan sometidos a la presente Ordenanza todos los vehículos, incluidos en las siguientes categorías de conformidad con la normativa europea o sus posteriores modificaciones: L: ciclomotores y motocicletas, así como los vehículos todo terreno y otros vehículos de poca cilindrada de tres o cuatro ruedas; M: vehículos motorizados de al menos 4 ruedas y destinados al transporte de pasajeras y pasajeros; y N: vehículos a motor de al menos 4 ruedas y diseñados para el transporte de mercancías.

2. Los niveles máximos de emisión sonora serán de aplicación en todo el ámbito territorial del municipio y obligarán a todas las personas usuarias, incluidas las que ocasionalmente transiten por el mismo, de las vías y terrenos públicos o privados aptos para la circulación, tanto urbanos como interurbanos, a los de las vías y terrenos que, sin tener tal aptitud, sean de uso común, y a todas aquellas usuarias y usuarios de vehículos que, utilizados en lugares distintos a los anteriores, puedan implicar molestias a las personas o perjuicios para el medio ambiente.

3. Los vehículos que estén catalogados como históricos de acuerdo con el Real Decreto 1247/1995 de 14 de julio, por el que se aprueba el Reglamento de Vehículos Históricos, o norma que lo sustituya, quedan eximidos de cumplir los niveles máximos de emisión y de la obligación de someterse a la comprobación periódica establecida en el Decreto 19/2004, de 13 de febrero, del Consell de la Generalitat, por el que se establecen normas para el control del ruido producido por los vehículos a motor, o norma que lo sustituya, cuando en la inspección técnica de vehículos se dictamine que se encuentran en perfecto estado de mantenimiento.

Igualmente quedan eximidos de cumplir los niveles máximos de emisión y de la obligación de someterse a la comprobación sonora periódica aquellos vehículos que, para realizar una determinada actividad, deban someterse a unas modificaciones específicas que imposibiliten la realización de la referida comprobación periódica.

4. Sin menoscabo de lo que disponga la normativa específica de cada servicio, con carácter general, en los medios de transporte público de viajeros no se permite la música de equipos de reproducción sonora distintos del equipo que, en su caso, figurase instalado en el propio medio de transporte, instrumentos musicales, de percusión o similares.

Artículo 35. Vehículos de urgencia

1. Los vehículos de los servicios de urgencia o asistencia sanitaria, públicos o privados, tales como las Fuerzas y Cuerpos de Seguridad, bomberos, protección civil, ambulancias y servicios médicos, podrán estar dotados de los sistemas de reproducción de sonido y ópticos reglamentarios y autorizados en la correspondiente documentación del mismo. Las sirenas de los vehículos antes

Signat electrònicament per:

Antefirma	Nom	Data	Emissor cert	Núm. sèrie cert
SECRETARIA D'AREA II - SECRETARIA D'AREA II	JOSE VICENTE RUANO VILA	25/04/2023	ACCVCA-120	48801306209778079349 062252786540672854

Id. document: w4iy MloY c/6C RapY XWDK LXCB VHo=
CÒPIA INFORMATIVA (NO VERIFICABLE EN SEU ELECTRÒNICA)

citados en ningún caso superarán como nivel máximo (L_{max}) los 90 dBA, medidos a una distancia de cinco metros del vehículo que lo tenga instalado en la dirección de máxima emisión sonora, y deberán disponer de un mecanismo de regulación de la intensidad sonora de los dispositivos acústicos que la reduzca a unos niveles comprendidos entre 70 y 90 dBA, medidos a tres metros de distancia y en la dirección de máxima emisión, durante el período nocturno, cuando circulen por zonas habitadas.

2. Las conductoras y conductores de estos vehículos deberán utilizar la señal luminosa aisladamente cuando la omisión de las señales acústicas especiales (sirenas), no entrañe peligro alguno para las demás personas usuarias y especialmente entre las 22.00 horas y las 8.00 horas del día siguiente.

Artículo 36. Medidas preventivas en las infraestructuras del transporte

En los proyectos de urbanización y planes de movilidad deberá contemplarse la incidencia del tráfico en cuanto a ruidos y vibraciones, para que las soluciones y/o planificaciones adoptadas proporcionen el nivel más elevado de calidad de vida.

Con el fin de proteger debidamente la calidad ambiental del municipio, se podrán delimitar zonas o vías en las que, de forma permanente o a determinadas horas de la noche, quede prohibida la circulación de alguna clase de vehículos, con posibles restricciones de velocidad. Así mismo, podrán adoptarse cuantas medidas de gestión de tráfico se estimen oportunas.

Artículo 37. Condiciones de circulación

1. Todo vehículo de tracción mecánica o ciclomotor deberá tener en buenas condiciones de funcionamiento el motor, transmisión, carrocería y demás elementos capaces de producir ruidos y vibraciones y, en especial, el dispositivo silenciador de los gases de escape con el fin de que el nivel sonoro emitido por el vehículo al circular o con el motor en marcha no exceda de los límites establecidos.

2. No se permitirá, en ningún caso:

a) La circulación de vehículos con sistema de escape diferente del especificado en su ficha técnica -salvo que se encuentre homologado y no modificado-, sin el correspondiente silenciador de los gases o con el mismo manipulado (escape libre).
b) La incorrecta utilización o conducción de vehículos de tracción mecánica que dé lugar a ruidos innecesarios o molestos, en especial, las aceleraciones injustificadas del motor.
c) El uso inmotivado de bocinas o cualquier otra señal acústica dentro del casco urbano salvo en situaciones excepcionales y justificadas.
d) Permanecer el vehículo estacionado con el motor en marcha durante la noche (de 22.00 a 08.00 horas) durante más de dos minutos, salvo salida inmediata.

Artículo 38. Función inspectora

1. Todas las conductoras y todos los conductores tendrán la obligación de someter el vehículo a los ensayos y comprobaciones, cuando sean requeridos para ello. En el supuesto de no permitir que los mismos se efectúen, además de la extensión del boletín de denuncia, se procederá a la inmovilización y retirada del vehículo.

2. Todo vehículo cuyo silenciador se encuentre incompleto, inadecuado o deteriorado, o bien cuando circule con silenciadores distintos al modelo que figure en su ficha técnica, no homologados o modificados, será denunciado e inmediatamente inmovilizado y depositado en lugar adecuado, hasta en tanto pueda ser trasladado a un taller para su reparación y posterior revisión por las estaciones de la Inspección Técnica de Vehículos.

Signat electrònicament per:

Antefirma	Nom	Data	Emissor cert	Núm. sèrie cert
SECRETARIA D'AREA II - SECRETARIA D'AREA II	JOSE VICENTE RUANO VILA	25/04/2023	ACCVCA-120	48801306209778079349 062252786540672854

Id. document: w4iy MloY c/6C RapY XWDK LXCB VHo=
CÒPIA INFORMATIVA (NO VERIFICABLE EN SEU ELECTRÒNICA)

3. Las agentes y los agentes de la autoridad que se encargan de la vigilancia del tráfico rodado formularán denuncias o extenderán actas de constancia, entre otras, y en cualquier caso, cuando comprueben:

a) Que se incumplen las condiciones de circulación establecidas en la legislación vigente y en esta Ordenanza.
b) Que el nivel de ruido producido por el vehículo rebasa los valores límite establecidos.

4. Para realizar la comprobación de los niveles sonoros de los vehículos, se podrá ordenar el traslado del vehículo hasta un lugar próximo que cumpla con las condiciones necesarias para efectuar las mediciones. Estas mediciones podrán realizarse por los agentes actuantes.

5. Si el vehículo rebasara los límites establecidos en más de 6 dBA será inmovilizado y trasladado a dependencias habilitadas al efecto. El titular del vehículo podrá retirarlo mediante un sistema de remolque o carga o cualquier otro medio que posibilite llegar a un taller de reparación sin poner el vehículo en marcha. Todo ello una vez abonada la tasa por retirada y depósito que se establezca.

Se requerirá una nueva medición para acreditar que las deficiencias han quedado subsanadas y, en todo caso, deberá admitirse la prueba contradictoria certificada o por inspección sonora extraordinaria efectuada en las estaciones de la Inspección Técnica de Vehículos.

6. El vehículo inmovilizado y depositado, que transcurrido el tiempo reglamentado para la subsanación de la deficiencia, no fuese retirado por la persona titular, transcurridos dos meses podrá ser objeto de un expediente de declaración de residuo sólido urbano.

Artículo 39. Alarmas en vehículos

En aquellos casos en los que las alarmas instaladas en vehículos estén en funcionamiento por un tiempo superior a cinco minutos desde su constatación por Agentes de la Autoridad, dicho personal valorará la gravedad de la perturbación, la imposibilidad de desconexión de la alarma y el perjuicio a la tranquilidad pública, y podrán llegar a la retirada de los vehículos a los depósitos municipales habilitados al efecto, a costa de sus titulares.

CAPÍTULO IV. ACTIVIDADES EN EL DOMINIO PÚBLICO O CON REPERCUSIÓN EN EL DOMINIO PÚBLICO

SECCIÓN I. AVISOS SONOROS Y ACTIVIDADES CIUDADANAS

Artículo 40. Avisos sonoros

Se prohíbe, con carácter general, salvo autorización en casos extraordinarios y debidamente justificados, el empleo en el dominio público municipal y en los espacios privados con repercusión en el espacio público, de todo dispositivo sonoro con fines de propaganda, reclamo, aviso, distracción y análogos, cuyas condiciones de funcionamiento produzcan molestias o excedan los límites establecidos en el Anexo II.

En todo caso este tipo de avisos sonoros estarán prohibidos en horario nocturno, sin perjuicio de lo establecido en la Sección V del Capítulo IV del Título III de esta Ordenanza municipal.

Artículo 41. Comportamientos y actividades de la ciudadanía con repercusión sonora

1. Se consideran comportamientos y actividades no tolerables, tanto individual como colectivamente, elevar el tono de voz, gritar, vociferar, en especial en horario nocturno, las noches de domingo a viernes de 22.00h a 8.00h del día siguiente y las noches de sábado y víspera de festivo de

Signat electrònicament per:

Antefirma	Nom	Data	Emissor cert	Núm. sèrie cert
SECRETARIA D'AREA II - SECRETARIA D'AREA II	JOSE VICENTE RUANO VILA	25/04/2023	ACCVCA-120	48801306209778079349 062252786540672854

Id. document: w4iy MloY c/6C RapY XWDK LXCB VHo=
CÒPIA INFORMATIVA (NO VERIFICABLE EN SEU ELECTRÒNICA)

22.00h a 9.30h del día siguiente.

2. En el dominio público, en fachada o hueco de la misma, sobre la puerta del establecimiento, o en espacios privados con repercusión en el espacio público, no se permitirá la instalación o uso de reproductores de voz, amplificadores de sonidos, aparatos de radio o televisión, instrumentos musicales, actuaciones vocales o análogos, salvo que dichas actividades cuenten con la correspondiente autorización, previo informe del servicio con competencias en contaminación acústica, como en el caso de eventos deportivos en el dominio público que incluyan los citados elementos sonoros.

Esta prohibición se hará extensiva a vehículos, que generen molestias a través de la utilización de los elementos sonoros enumerados en el anterior apartado, y que se encuentren estacionados o aparcados en el dominio público o en cualquier otro espacio de carácter privado, con puerta o puertas y/o ventana o ventanas abiertas.

Igualmente queda prohibido lo indicado en el primer párrafo de este punto, en el caso de los puestos de buñuelos, masas fritas, mercadillos ambulantes y alimentación.

En cuanto al régimen sancionador de las actividades señaladas en el presente punto, se estará a lo dispuesto por la Ordenanza Reguladora de la de Ocupación del Dominio Público Municipal.

3. Queda prohibido el disparo de productos pirotécnicos fuera de las horas, lugares y actos autorizados, excepto aquellos amparados por el Decreto 19/2011, de 4 de marzo, del Consell, por el que se reconoce el carácter religioso, cultural o tradicional de las manifestaciones festivas celebradas en la Comunitat Valenciana en las que se utilizan artificios de pirotecnia o norma que lo sustituya.

Durante el periodo de fallas se estará a lo que determine el Bando municipal.

4. Las actividades sistemáticas desarrolladas en centros educativos (públicos, privados y/o concertados), en patios de recreo, instalaciones deportivas, instalaciones militares y otros espacios al aire libre, sólo podrán realizarse de lunes a viernes de 8 a 22 horas, sábados de 9.30 a 22 horas, y domingos y festivos de 11 a 22 horas.

Fuera de estos horarios deberán contar con la correspondiente autorización específica. Asimismo, cuando dentro del horario permitido se desarrollen actividades que conlleven elevados niveles sonoros o empleo de amplificación musical, deberán igualmente contar con la autorización específica.

5. Las actividades populares en el dominio público o espacios abiertos de carácter común o vecinal derivadas de la tradición, las concentraciones de clubes o asociaciones, o los actos recreativos, así como cualquier otra actividad deportiva, artística o similar, deberá disponer de una autorización expresa, en la que se establecerá, entre otros datos, el nivel sonoro de emisión máximo y el horario de celebración de la actividad, así como, en su caso, el de las pruebas de sonido, y tendrá en cuenta posibles limitaciones en orden al cumplimiento de esta Ordenanza, con independencia de las cuestiones de orden público.

SECCIÓN II. ACTUACIONES MUSICALES Y ACTOS CON SONORIDAD CELEBRADOS EN EL DOMINIO PÚBLICOS O AL AIRE LIBRE

Artículo 42. Actuaciones musicales y otros actos con sonoridad

Las autorizaciones para la celebración de actuaciones musicales y otros actos con sonoridad en el dominio público y/o con repercusión a dominio público, establecerán el horario de comienzo y finalización del concierto, así como el horario de realización de las pruebas de sonido previas a éste, y ello con independencia de otras cuestiones que podrían valorarse relativas al orden público. Asimismo el Ayuntamiento podrá establecer, atendiendo a las circunstancias concretas, unas limitaciones en los niveles de emisión sonora siendo preceptivo el informe del departamento con competencias en

Signat electrònicament per:

Antefirma	Nom	Data	Emissor cert	Núm. sèrie cert
SECRETARIA D'AREA II - SECRETARIA D'AREA II	JOSE VICENTE RUANO VILA	25/04/2023	ACCVCA-120	48801306209778079349 062252786540672854

Id. document: w4iy MloY c/6C RapY XWDK LXCB VHo=
CÒPIA INFORMATIVA (NO VERIFICABLE EN SEU ELECTRÒNICA)

contaminación acústica.

El incumplimiento de las condiciones de la autorización en materia que afecte a esta Ordenanza, podrá ser causa suficiente para la denegación del permiso para la celebración de actuaciones musicales durante el año siguiente, y ello sin perjuicio de la tramitación del expediente sancionador que al objeto pudiera incoarse.

En la correspondiente autorización se establecerá la limitación del nivel sonoro durante el período autorizado y que, con carácter general, no podrá superar 90 dBA de LAeq en el foco emisor. A tal efecto, se exigirá la instalación de limitador registrador conforme a las especificaciones de esta Ordenanza que garantice no se exceda el límite autorizado.

No obstante lo anterior, en el caso de eventos o espectáculos en los que concurran simultáneamente más de una actividad de carácter musical u otros actos con sonoridad, el nivel sonoro global con carácter general no podrá superar 85 dBA de LAeq en el perímetro delimitado por la zona de ocupación autorizada, con el fin de evitar un aumento de la repercusión acústica por el efecto acumulativo de los diferentes focos sonoros.

En el interior de las carpas ubicadas en el dominio público, debido al mínimo aislamiento acústico del cerramiento de éstas, los equipos de amplificación o reproducción sonora no podrán superar el nivel de emisión de 85 dBA de LAeq. Igualmente, se exigirá la instalación de limitador registrador conforme a las especificaciones de esta Ordenanza que garantice no se exceda del límite autorizado.

Sin perjuicio de todo lo dispuesto en este artículo, se habilita al Servicio competente para la tramitación de la autorización a establecer cuantas medidas se estimen oportunas, con el fin de evitar perturbaciones innecesarias.

El horario de las actuaciones musicales se ajustará a lo dispuesto en la normativa de la Generalitat Valenciana acerca de horarios de espectáculos públicos y actividades recreativas, si bien se establecen los siguientes horarios máximos para la celebración de verbenas o cualquier actividad de carácter musical:

a) Con carácter general: 02.00 horas.
b) Hasta las 03:00 horas.
    - Verbenas tradicionales de San Juan.
    - Las celebraciones de Nochevieja en dominio público organizadas por entidades vecinales.
    - El único día grande anual de las fiestas singulares de Barrio o Pobles de València.
    - La celebración del acto central del Día del Orgullo LGTBI.
    - Los actos organizados por el Ayuntamiento y las Alcaldías de los pueblos de València que así lo consideren.
c) Verbenas tradicionales durante el periodo de Fallas en los días autorizados en el Bando de Fallas: 04.00 horas.

Artículo 43. Limitación de autorizaciones

En aquellos lugares del término municipal en los que como consecuencia de la realización de conciertos, verbenas, discomóviles o eventos de repercusión acústica similar en los que se alcanzan elevados niveles sonoros, en orden a preservar acústicamente a las zonas residenciales próximas de las molestias que se puedan generar tanto por la intensidad como por la persistencia de tales actuaciones, y en tanto no se habiliten zonas específicas para su realización, podrá limitarse la concesión de autorizaciones para dichos eventos previo estudio acústico de la zona según las características de las mismas y quejas o denuncias recibidas, con independencia de quien lo promueva.

Artículo 44. Actos con motivo de fiestas

De conformidad con lo establecido en la disposición adicional primera de la Ley 7/2002, de 3 de

Signat electrònicament per:

Antefirma	Nom	Data	Emissor cert	Núm. sèrie cert
SECRETARIA D'AREA II - SECRETARIA D'AREA II	JOSE VICENTE RUANO VILA	25/04/2023	ACCVCA-120	48801306209778079349 062252786540672854

Id. document: w4iy MloY c/6C RapY XWDK LXCB VHo=
CÒPIA INFORMATIVA (NO VERIFICABLE EN SEU ELECTRÒNICA)

diciembre, de la Generalitat Valenciana, de protección contra la contaminación acústica, la autoridad competente, tanto la local como la autonómica por razón de la materia a que pertenezca la fuente generadora del ruido o vibraciones y otorgue las autorizaciones pertinentes para la celebración de situaciones especiales, podrá eximir, con carácter temporal, del cumplimiento de los niveles de perturbación máximos fijados en la Ordenanza en determinados actos de carácter oficial, cultural, festivo, religioso y otros análogos. En estos últimos se consideran comprendidos los acontecimientos musicales que se celebren en el término municipal de València, a los cuales se exigirá que dispongan de marca turística contemplada en la normativa autonómica y que adopten las mejores tecnologías disponibles a fin de reducir los niveles de ruido transmitido a los receptores más próximos que, en ningún caso, podrán superar los límites máximos establecidos en la correspondiente resolución específica.

En concreto quedan eximidos, únicamente del cumplimiento de los niveles indicados en el Anexo II de la presente Ordenanza, en las condiciones descritas en cada punto, los siguientes:

1. Actos organizados por el Ayuntamiento o alguno de sus organismos autónomos:

a. Los actos de Navidad, Fin de Año y la Cabalgata de Reyes dentro del programa oficial del Ayuntamiento de València.
b. En la fiesta de Fallas, los actos propios previstos en el programa oficial.
c. En la “Gran Fira”, los actos previstos en el programa oficial.
d. En la festividad del 9 de octubre, los actos previstos en el programa oficial.
e. Los actos institucionales propios de la Festividad de San Vicente Mártir, San Vicente Ferrer, La Virgen de los Desamparados y el Corpus.
f. Festival “Balls al Carrer”.
g. Cualquier otro acto festivo con carácter extraordinario que esté justificado por su excepcionalidad.

2. Actos de Fallas organizados por entidades falleras en periodo fallero.

Los actos que se desarrollan en la vía pública por las distintas Comisiones Falleras, y consistentes en pasacalles, desfiles, representaciones teatrales, “balls al carrer” y otros similares que cuenten con la correspondiente autorización administrativa.

3. Otros actos

a. En la Semana Santa Marinera, los actos colectivos, así como los actos individuales que celebran las diferentes Cofradías, Hermandades y Corporaciones integradas en la Junta Mayor de la Semana Santa Marinera.
b. Fiestas populares, tradicionales o singulares, autorizadas por el Ayuntamiento.
c. Actuaciones musicales consideradas de interés cultural o fomento de la cultura musical, declaradas como tal por el Servicio correspondiente de fomento de la cultura festiva.

Todo ello sin perjuicio de la obligatoriedad del cumplimiento de lo dispuesto en el artículo 42 de la presente Ordenanza, respecto a la limitación del nivel sonoro y horario, y conforme a los términos condicionantes que se establezcan en la correspondiente autorización o informe técnico en su caso.

4. Espectáculos pirotécnicos.

Los espectáculos pirotécnicos están exentos del cumplimiento de los límites de los niveles sonoros exigidos en esta Ordenanza.

SECCIÓN III. CONTROL DEL RUIDO EN LAS PLAYAS

Signat electrònicament per:

Antefirma	Nom	Data	Emissor cert	Núm. sèrie cert
SECRETARIA D'AREA II - SECRETARIA D'AREA II	JOSE VICENTE RUANO VILA	25/04/2023	ACCVCA-120	48801306209778079349 062252786540672854

Id. document: w4iy MloY c/6C RapY XWDK LXCB VHo=
CÒPIA INFORMATIVA (NO VERIFICABLE EN SEU ELECTRÒNICA)

Artículo 45. Niveles sonoros en las playas

1. No se permite la música de equipos de reproducción sonora, instrumentos musicales, de percusión o similares, salvo los indicados en el apartado 4 de este artículo.
2. La megafonía de servicios en las playas se utilizará de manera adecuada y respetuosa tanto en el volumen como en la frecuencia.
3. Las actividades que se realicen en la playa deberán ser autorizadas expresamente y contarán con el informe preceptivo del departamento con competencias en materia de contaminación acústica.
4. Los establecimientos de venta de bebidas y alimentos podrán disponer de amenización musical, siempre que dispongan de la correspondiente autorización.

SECCIÓN IV. ESPACIOS NATURALES PROTEGIDOS

Artículo 46. Niveles sonoros en espacios naturales protegidos

En los espacios naturales protegidos, como el parque natural de l'Albufera, se estará a su normativa específica y a las medidas que se puedan adoptar en el marco de los Planes de Acción en materia de contaminación acústica. En estos espacios será especialmente de aplicación lo dispuesto en el artículo 40 de la presente Ordenanza.

SECCIÓN V. CAMPANAS Y TOQUES DE RELOJ

Artículo 47. Ámbito de aplicación

Estarán incluidos dentro del ámbito de aplicación de este capítulo los toques de campanas y relojes históricos de la ciudad y de sus núcleos históricos tradicionales, incluidos los de los pueblos de València.

Artículo 48. Toques de Reloj. Horario

Con carácter general el horario en el que pueden sonar los toques de reloj será de 08:00 a 22:00 horas. Estos toques serán sin repetición y con la recomendación de marcar la media con un solo toque.

Artículo 49. Excepciones

a) La noche de Fin de Año en la que el último toque será el de las 24:00 horas.
b) El Micalet, que se recomienda tocar de 08:00 a 24:00 horas. Si bien, se podrá hacer durante toda la noche sin repetición y tocando los respectivos cuartos.
c) Los relojes que gozan de una protección patrimonial por su valor histórico y etnológico deberán conservar su funcionamiento cuando no sea posible su modificación sin que sea afectado su mecanismo. La relación de los relojes que gozan de esta protección se encuentra en el Anexo IV.

Artículo 50. Toques de Campanas. Horario

Con carácter general el horario en el que pueden sonar las campanas será de 08:00 a 22:00 horas con las excepciones de los artículos siguientes.

Artículo 51. Campanas del Micalet. Catedral de València.

Quedan fuera de la regulación de esta Ordenanza al seguir sus propias normas y tradicionales reglas por su consideración como bien Inmaterial de Interés Cultural por decreto 111/2013 del 2 de Agosto del 2013, del Consell.

En el caso de futuras declaraciones, también serán consideradas su especial protección y circunstancia en el presente artículo y en las condiciones que establezca la declaración.

Signat electrònicament per:

Antefirma	Nom	Data	Emissor cert	Núm. sèrie cert
SECRETARIA D'AREA II - SECRETARIA D'AREA II	JOSE VICENTE RUANO VILA	25/04/2023	ACCVCA-120	48801306209778079349 062252786540672854

Id. document: w4iy MloY c/6C RapY XWDK LXCB VHo=
CÒPIA INFORMATIVA (NO VERIFICABLE EN SEU ELECTRÒNICA)

Artículo 52. Toques permitidos

Los toques permitidos se recogen en lo establecido en el Anexo IV de la presente Ordenanza.

CAPÍTULO V. OCUPACIÓN CON MESAS Y SILLAS DEL DOMINIO PÚBLICO Y DE ESPACIOS ABIERTOS DE USO PRIVATIVO

Artículo 53. Control molestias acústicas instalación mesas y sillas en la vía pública

Con carácter previo a la autorización municipal de instalación de mesas y sillas en la vía pública el Ayuntamiento podrá exigir un estudio previo en el que se garantice que la implantación de las mismas cumple con la normativa acústica.

Las condiciones y características técnicas de dicho estudio serán aprobadas, en su caso, por el órgano competente de la administración municipal.

En los casos en que no se exija estudio previo en todo caso deberán cumplir en materia de horarios y niveles lo establecido en la presente Ordenanza y en la Reguladora del Dominio Público Municipal.

TÍTULO IV. ACTIVIDADES

CAPÍTULO I. CONSIDERACIONES GENERALES

Artículo 54. Consideraciones generales

1. Los proyectos de instalación de actividades deberán adjuntar un estudio acústico que comprenda todas y cada una de las fuentes sonoras, una evaluación de las medidas correctoras a adoptar para garantizar que no se transmitan al exterior, o a locales o viviendas colindantes, en las condiciones más desfavorables, niveles superiores a los establecidos en la presente Ordenanza y la determinación de los niveles de aislamiento previstos.
2. El estudio acústico estará firmado por técnico o técnica competente y se presentará junto con la solicitud o declaración responsable para la tramitación del correspondiente título habilitante de apertura o puesta en funcionamiento.
3. El estudio acústico incluirá memoria y planos conforme a lo dispuesto en el Anexo VI.
4. Se entenderá por ambientación musical, a efectos de esta Ordenanza, cualquier emisión sonora amplificada con un nivel de presión sonora superior a 70 dBA.
5. Se entenderá por amenización musical, a efectos de esta Ordenanza, cualquier emisión sonora amplificada con un nivel de presión sonora máxima de 70 dBA.
6. En los casos que se aporte un certificado emitido por un Organismo de Certificación Administrativa para la apertura de actividades sujetas a la ley 14/2010, de 3 de diciembre, de la Generalitat, de Espectáculos Públicos, Actividades Recreativas y Establecimientos Públicos, o norma que la sustituya, que cuenten con ambientación o amenización musical producida exclusivamente por equipos de reproducción sonora, los OCA deberán poner en lugar visible del limitador-registrador en caso de ambientación musical, o potenciómetro en caso de amenización musical, la fecha de la comprobación realizada, a efecto de una posible verificación por los servicios municipales. Esta comprobación garantizará que bajo ninguna circunstancia las emisiones del equipo musical pueden superar los límites admisibles de nivel sonoro en el interior de los locales, ni en locales o viviendas colindantes, debiendo realizarse las comprobaciones, con carácter preferente, en los supuestos más desfavorables, entendiendo por tales los usos residenciales.

Artículo 55. Mecanismos de control

Signat electrònicament per:

Antefirma	Nom	Data	Emissor cert	Núm. sèrie cert
SECRETARIA D'AREA II - SECRETARIA D'AREA II	JOSE VICENTE RUANO VILA	25/04/2023	ACCVCA-120	48801306209778079349 062252786540672854

Id. document: w4iy MloY c/6C RapY XWDK LXCB VHo=
CÒPIA INFORMATIVA (NO VERIFICABLE EN SEU ELECTRÒNICA)

Una vez finalizadas las obras e instalaciones, de acuerdo con el título habilitante, se deberá presentar junto con los certificados solicitados, en cualquier caso, los siguientes documentos:

1. Certificado visado, en su caso, de la dirección facultativa acreditativo de que el diseño, los materiales empleados y la ejecución de la obra se ajusta a la legislación vigente en materia de condiciones acústicas para el uso solicitado.

2. Certificado visado, en su caso, suscrito por técnico o técnica competente, acreditativo de la eficacia de las medidas de prevención de ruidos y vibraciones, con indicación de los resultados de las mediciones in situ efectuadas.

El certificado deberá ser realizado por Laboratorios acreditados de conformidad con lo dispuesto en el Real Decreto 1371/2007, de 19 de octubre, por el que se aprueba el documento básico «DB-HR Protección frente al ruido »del Código Técnico de la Edificación y se modifica el Real Decreto 314/2006, de 17 de marzo, por el que se aprueba el Código Técnico de la Edificación.

Las personas titulares de actividades susceptibles de generar ruidos y vibraciones deberán realizar el control de las emisiones acústicas y de los niveles de recepción del entorno, en los términos y plazos que establezca la legislación reguladora de la contaminación acústica.

De acuerdo con lo establecido en el artículo 37 de la Ley 7/2002, de 3 de diciembre, de Protección contra la Contaminación Acústica, serán responsables las personas titulares de actividades susceptibles de generar ruidos y vibraciones de llevar a cabo un control de las emisiones acústicas y de los niveles de recepción del entorno, mediante la realización de auditorías acústicas, al inicio del ejercicio de la actividad o puesta en marcha y, al menos, cada cinco años. La auditoría acústica deberá ser realizada por una entidad colaboradora en materia de calidad ambiental para el campo de la contaminación acústica.

CAPÍTULO II. CONDICIONES TÉCNICAS

Artículo 56. Clasificación de las actividades en función del nivel de emisión acústica interior.

Las actividades, en función del nivel de emisión acústica interior, se clasifican en los siguientes grupos:

Grupo 0.

- Actividades con un nivel de emisión superior a 104 dBA.

Grupo I.

- Salas de fiestas, discotecas, tablaos y otros locales autorizados para actuaciones en directo.
- Otras actividades en las que se prevea un nivel de emisión >90 dBA y ≤104 dBA.

Grupo II.

- Pubs, bares y otros establecimientos con ambientación musical.
- Otras actividades en las que se prevea un nivel de emisión >85 dBA y ≤90 dBA.

Grupo III.

- Bingos, salones de juego y recreativos y gimnasios, sin ambientación musical.
- Otras actividades en las que se prevea un nivel de emisión >80 dBA y ≤85 dBA.

Grupo IV.

- Bares, restaurantes y otros establecimientos hosteleros, sin ambientación musical.
- Otras actividades en las que se prevea un nivel de emisión ≥70 dBA y ≤80 dBA.

Grupo V.

Signat electrònicament per:

Antefirma	Nom	Data	Emissor cert	Núm. sèrie cert
SECRETARIA D'AREA II - SECRETARIA D'AREA II	JOSE VICENTE RUANO VILA	25/04/2023	ACCVCA-120	48801306209778079349 062252786540672854

Id. document: w4iy MloY c/6C RapY XWDK LXCB VHo=
CÒPIA INFORMATIVA (NO VERIFICABLE EN SEU ELECTRÒNICA)

- Actividades en las que se prevea un nivel de emisión <70 dBA.

Para el resto de locales no mencionados, el aislamiento acústico exigible se deducirá para el nivel de emisión más próximo por analogía a los señalados en el apartado anterior o bien en base a sus propias características funcionales, considerando en todo caso la aportación producida por los elementos mecánicos y el público.

Las Salas de Artes escénicas y las socioculturales, que de acuerdo con su definición, quieran programar música en directo, únicamente podrán hacerlo de 10:00 a 22:00 horas de acuerdo con los condicionantes acústicos impuestos en su título habilitante. Dichas condiciones garantizarán en cualquier caso que no se incumplan los niveles máximos de transmisión del Anexo II, para dicho horario.

Podrán realizarse actuaciones en directo en aquellas salas de artes escénicas y socioculturales que satisfagan las condiciones establecidas en el art. 57 de la presente ordenanza para las actividades del grupo 1. Estas condiciones deberán estar descritas y justificadas en la documentación técnica aportada para la tramitación del título habilitante para la apertura de la actividad.

Cuando en un establecimiento público se quieran programar actividades de carácter cultural complementarias o accesorias de la actividad principal, siempre que aquellas no supongan una desnaturalización o desvirtualización del objeto principal del título habilitante en vigor, podrán incluir o consistir en actuaciones musicales, siempre y cuando la persona o empresa prestadora cuente con un título habilitante para la actividad principal que incorpore ambientación musical y en el desarrollo de las actividades complementarias o accesorias se respeten las limitaciones acústicas impuestas por dicho título habilitante, así como la normativa acústica autonómica o estatal vigente.

En este sentido, se considerarán actividades complementarias o accesorias aquellas que implican una actuación en directo destinada a la animación o a la amenización de la clientela, personas usuarias o público.

El Ayuntamiento regulará mediante normas técnicas dichas actividades complementarias y su régimen de funcionamiento, así como los condicionantes técnicos para las mismas.

Artículo 57. Aislamiento mínimo en locales cerrados

1. El aislamiento acústico exigible a los elementos constructivos delimitadores (incluidas puertas, ventanas y huecos de ventilación), se deducirá en base a los siguientes niveles de emisión:

Grupo	Nivel de emisión (dBA)
Grupo 0	>104 dBA
Grupo I	104 dBA
Grupo II	90 dBA
Grupo III	85 dBA
Grupo IV	80 dBA
Grupo V	70 dBA

2. Las actividades no podrán sobrepasar los niveles de transmisión establecidos en el Anexo II de la presente Ordenanza.

3. Las actividades, atendiendo al grupo en el que se incluyan, deberán cumplir los valores mínimos de aislamiento siguiente:

a) Actividades ubicadas en edificios de uso residencial o colindante con edificios de uso residencial.

Signat electrònicament per:

Antefirma	Nom	Data	Emissor cert	Núm. sèrie cert
SECRETARIA D'AREA II - SECRETARIA D'AREA II	JOSE VICENTE RUANO VILA	25/04/2023	ACCVCA-120	48801306209778079349 062252786540672854

Id. document: w4iy MloY c/6C RapY XWDK LXCB VHo=
CÒPIA INFORMATIVA (NO VERIFICABLE EN SEU ELECTRÒNICA)

Grupo	Forjados y medianeras				Fachadas y cubiertas		Cubiertas en patio interior o de manzana	
	08:00-22:00		22:00-08:00		08:00-22:00	22:00-08:00	08:00-22:00	22:00-08:00
	D_{nTA} dBA	$D_{(125Hz)}$ dB	D_{nTA} dBA	$D_{(125Hz)}$ dB	$D_{2m,nT,Atr}$ dBA	$D_{2m,nT,Atr}$ dBA	$D_{2m,nT,Atr}$ dBA	$D_{2m,nT,Atr}$ dBA
Grupo 0[1]	80	65	80	65	65	65	70	70
Grupo I	80	65	80	65	65	65	70	70
Grupo II	70	55	70	55	45	45	55	55
Grupo III	60	45	65	50	35	40	45	50
Grupo IV	55	40	60	45	30	35	40	45
Grupo V	50	-	50	-	25	25	25	25

1. En cualquier caso deben cumplir los límites máximos de inmisión considerados en la normativa acústica vigente así como lo establecido en el punto 3.c de este artículo

D_{nTA} : diferencia de niveles estandarizada
$D_{(125Hz)}$: aislamiento bruto en la banda de octava de frecuencia central de 125 Hz.
$D_{2m,nT,Atr}$: diferencia de niveles estandarizada a 2m de fachada para ruido de tráfico.

b) Actividades ubicadas en centros comerciales.

El nivel de aislamiento a ruido aéreo, determinado con el parámetro D_{nTA}, para locales ubicados en centros comerciales se deducirá de la siguiente expresión:

D_{nTA} (dBA)= nivel emisión – nivel recepción +5.

Siendo:

- Nivel emisión: Nivel de emisión considerado conforme a lo dispuesto en el punto 1 de este artículo.

- Nivel recepción: Nivel máximo de recepción en las zonas comunes del centro comercial considerado éste como un uso terciario.

En todo caso, el nivel de aislamiento exigible no será superior al que le correspondería de aplicar la tabla del apartado a) anterior.

c) Actividades ubicadas en edificios no residenciales no colindantes con edificios de uso residencial.

El nivel de aislamiento a ruido aéreo, determinado con el parámetro D_{nTA}, para locales ubicados en edificios de uso no residencial, no colindantes con edificios de uso residencial o aislados, se deducirá de la siguiente expresión:

D_{nTA} (dBA) = nivel emisión - nivel recepción + 5.

Siendo:

- Nivel emisión: Nivel de emisión considerado conforme a lo dispuesto en el punto 1 de este artículo.

- Nivel recepción: Nivel máximo de recepción en el interior, o exterior, de la actividad (según el paramento a estudio) dependiendo del uso dominante en el que se ubique la actividad.

En todo caso, el nivel de aislamiento exigible no será superior al que le correspondería de aplicar la tabla del apartado a) anterior.

4. Las actividades pertenecientes a los grupos 0, I, II y III, consideradas como altamente

[1]En cualquier caso se deben cumplir los límites máximos de inmisión considerados en la normativa acústica vigente así como lo establecido en el punto 3.c de este artículo.

Signat electrònicament per:

Antefirma	Nom	Data	Emissor cert	Núm. sèrie cert
SECRETARIA D'AREA II - SECRETARIA D'AREA II	JOSE VICENTE RUANO VILA	25/04/2023	ACCVCA-120	48801306209778079349 062252786540672854

Id. document: w4iy MloY c/6C RapY XWDK LXCB VHo=
CÒPIA INFORMATIVA (NO VERIFICABLE EN SEU ELECTRÒNICA)

productoras de niveles sonoros, deberán contar, independientemente de las medidas de insonorización general, con las medidas preventivas descritas en el artículo 58 de esta Ordenanza.

5. Las actividades reguladas en el presente artículo con un nivel de emisión interior, superior o igual a 90 dBA, dispondrán en el acceso o accesos al local, en las dos lenguas oficiales de la Comunidad Valenciana, perfectamente visible y legible a una distancia de 5 metros, el aviso siguiente: "El nivel de ruido existente en este local puede ser perjudicial para su salud".

Artículo 58. Medidas preventivas

1. Las actividades de los grupos 0, I, II, III y IV, garantizarán mediante medios mecánicos que las puertas y ventanas de la actividad permanecerán cerradas durante el funcionamiento de la actividad.

2. Las actividades sujetas a la Ley 14/2010, de 3 de diciembre, de la Generalitat, de Espectáculos Públicos, Actividades Recreativas y Establecimientos Públicos, clasificadas en los grupos 0, I, II y III (excepto gimnasios sin ambientación musical), así como las actividades con ambientación musical no sujetas a dicha legislación dispondrán de:

a) Vestíbulo de entrada, con doble puerta con retorno a posición cerrada, que garantice en todo momento el aislamiento necesario en fachada incluidos los instantes de entrada y salida, garantizando el cumplimiento de la normativa vigente en materia de accesibilidad. Es recomendable que la disposición relativa de las dos puertas que configuran el vestíbulo acústico se realice en forma de L. Se dará un tratamiento absorbente a los cerramientos interiores del vestíbulo.

b) Las actividades que dispongan de sistema de amplificación sonora superior a 70 dBA instalarán un limitador-registrador que permita asegurar, de forma permanente, que bajo ninguna circunstancia las emisiones de dicho equipo superen los límites admisibles de nivel sonoro en el interior del lugar donde se realice la actividad. Este límite es el señalado en la siguiente tabla:

Grupo 0	>104 dBA
Grupo I	104 dBA
Grupo II	90 dBA
Grupo III	85 dBA

c) En aquellos locales en que los niveles de emisión musical puedan ser manipulados por las personas usuarias se instalará un equipo limitador-registrador que permita asegurar, de forma permanente, que bajo ninguna circunstancia las emisiones del equipo musical superen los límites admisibles de nivel sonoro en el interior de los locales o viviendas colindantes Los limitadores-registradores deberán intervenir en la totalidad de la cadena de sonido, de forma espectral, al objeto de poder utilizar el máximo nivel sonoro emisor que el aislamiento acústico del local le permita.

Los limitadores-registradores deben disponer de los dispositivos necesarios que les permitan hacerlos operativos, para lo cual deberán disponer al menos de las características indicadas en el Anexo VII.

3. En el caso de locales que dispongan de amenización musical deberá instalarse un potenciómetro, que garantice que el equipo no supera en el interior de la actividad los 70 dBA.

Artículo 59. Limitaciones de usos

1. Las actividades incluidas en los Grupos 0 y I, o actividades con niveles sonoros análogos de

Signat electrònicament per:

Antefirma	Nom	Data	Emissor cert	Núm. sèrie cert
SECRETARIA D'AREA II - SECRETARIA D'AREA II	JOSE VICENTE RUANO VILA	25/04/2023	ACCVCA-120	48801306209778079349 062252786540672854

Id. document: w4iy MloY c/6C RapY XWDK LXCB VHo=
CÒPIA INFORMATIVA (NO VERIFICABLE EN SEU ELECTRÒNICA)

emisión en el interior del local, no podrán ubicarse en edificios de uso dominante residencial o de uso mixto con uso residencial. Quedan prohibidos igualmente en el interior de patios de manzana y en las zonas interbloques excepto las salas de artes escénicas.

En relación al Catálogo recogido en el Anexo de la Ley 14/2010, de 3 de diciembre, de la Generalitat Valenciana de espectáculos públicos, actividades recreativas y establecimientos públicos, las actividades incluidas en los epígrafes 2.7.4 y 2.8 con ambientación musical deberán contar con una superficie mínima accesible directamente por el público excluida zona de barra, aseos o almacén de 50 m2 útiles.

2. Cuando a estos establecimientos se les autorice la colocación de mesas y sillas en vía pública, de acuerdo con las prescripciones de la ordenanza reguladora de actividades en la vía pública, se podrán establecer en la autorización limitaciones horarias.

Artículo 60. Distancias

1. En zonas de uso dominante residencial y a fin de evitar efectos acumulativos, no se autorizará la implantación de actividades sin ambientación musical de las incluidas en los epígrafes 1.2.5, 2.7 y 2.8 del catálogo previsto en la Ley 14/2010, de 3 de diciembre, de la Generalitat, de Espectáculos Públicos, Actividades Recreativas y Establecimientos Públicos si distasen un radio inferior a 30 metros, contados desde cualquiera de sus puertas de acceso hasta las de cualquier otra actividad de este tipo que cuente con la solicitud del preceptivo título habilitante de funcionamiento en vigor o bien con la solicitud del título habilitante para la ejecución de las obras de cara a su instalación, salvo que formen parte de una actividad de uso terciario hotelero (Tho).

2. Para las actividades indicadas en el apartado anterior que cuenten con ambientación musical, se exigirá una distancia mínima de 65 metros, contados desde cualquiera de las puertas de acceso de estas actividades hasta las de cualquier otra actividad con ambientación musical que cuente con el preceptivo título habilitante de funcionamiento en vigor o bien con título habilitante para la ejecución de las obras de cara a su instalación, salvo que formen parte de una actividad de uso terciario hotelero (Tho).

3. Serán admisibles modificaciones de locales que impliquen una mayor superficie o la apertura de nuevos accesos a más de una fachada de manzana, si con ello no se incumple lo establecido en el apartado anterior y no supone una modificación sustancial que implique un nuevo título habilitante.

4. Lo establecido en los puntos anteriores será de aplicación sin menoscabo de las limitaciones de carácter urbanístico que pudieran existir en la zona en la que se ubique el local.

Artículo 61. Zonas de Ocio

1. A los efectos de esta Ordenanza se denominan “zonas de ocio” aquellas que, de acuerdo con la calificación y usos del suelo, se destinen de forma específica a usos recreativos.

2. El Ayuntamiento podrá establecer “zonas de ocio”, incompatibles en todo caso con zonas de usos dominantes residencial, sanitario y docente, que serán objeto de regulación específica.

3. Las mismas prescripciones se establecerán para los futuros “Recintos Feriales” que se pudieran crear, cuya finalidad principal sería recoger y aunar en espacios habilitados para ello, todas las ferias, atracciones y eventos que se pudieran celebrar.

Artículo 62. Actividades sujetas a la Ley 14/2010, de 3 de diciembre, de la Generalitat, de Espectáculos Públicos, Actividades Recreativas y Establecimientos Públicos con zonas anexas al aire libre privadas de uso privativo.

1. Las zonas al aire libre podrán ser autorizadas en el caso de actividades sujetas a la Ley 14/2010, de 3 de diciembre, de la Generalitat, de Espectáculos Públicos, Actividades Recreativas y Establecimientos Públicos, salvo que dichas zonas al aire libre se encuentren en un patio interior o análogo. En la solicitud de autorización deberá presentarse el correspondiente estudio acústico.

Signat electrònicament per:

Antefirma	Nom	Data	Emissor cert	Núm. sèrie cert
SECRETARIA D'AREA II - SECRETARIA D'AREA II	JOSE VICENTE RUANO VILA	25/04/2023	ACCVCA-120	48801306209778079349 062252786540672854

Id. document: w4iy MloY c/6C RapY XWDK LXCB VHo=
CÒPIA INFORMATIVA (NO VERIFICABLE EN SEU ELECTRÒNICA)

2. De acuerdo con lo establecido en el artículo 40 la Ley 7/2002, de 3 de diciembre, de la Generalitat, de Protección Contra la Contaminación Acústica, y sin perjuicio de lo establecido en la Ley 14/2010, de 3 de diciembre, de la Generalitat, de Espectáculos Públicos, Actividades Recreativas y Establecimientos Públicos, los niveles máximos de potencia sonora que las zonas al aire libre puedan producir según sus correspondientes licencias o autorizaciones municipales no deben transmitir en viviendas o locales contiguos o próximos niveles sonoros de recepción superiores a los establecidos en el Anexo II de la presente Ordenanza; en caso contrario, la administración competente podrá acordar la suspensión temporal de la licencia o autorización.

3. Sin perjuicio de los horarios especiales que se puedan establecer en las zonas declaradas acústicamente saturadas, el horario máximo de funcionamiento de estas zonas anexas al aire libre será el que establezca la Orden autonómica de determinación de horarios para cada tipo de actividad.

4. No podrán ubicarse elementos tales como vitrinas expositoras, arcones frigoríficos, aparatos de juegos infantiles, mesas de billar, futbolines, máquinas expendedoras, recreativas o de azar o cualquier otro tipo de características análogas.

5. Las obras necesarias para implantar medidas correctoras en materia acústica se ajustaran al planeamiento vigente.

6. No se admiten instalaciones de amenización ni ambientación musical, a excepción de aquellas instalaciones que hayan sido autorizadas en su título habilitante.

7. No se autorizarán usos distintos a los propios del uso residencial, en el interior de patios de manzana, zonas interbloques y cubiertas recayentes a ellos.

8. En la planta de cubierta de los edificios de uso dominante residencial o de uso mixto residencial plurifamiliar destinado a vivienda o de uso mixto residencial plurifamiliar destinado a vivienda está prohibida cualquier actividad de carácter terciario o cualquier otro uso distinto al que resulta propio de esta planta para un edificio residencial.

9. En las cubiertas de los inmuebles que sean utilizables por el público el estudio acústico debe partir de un nivel de emisión mínimo de 80 dBA, debiendo justificar que no se superan los niveles máximos de recepción de los usos y espacios más desfavorables del entorno.

TÍTULO V. PROTECCIÓN DE LA LEGALIDAD Y ACTUACIONES INSPECTORAS

Artículo 63. Denuncias en materia de contaminación acústica.

1. A instancia de parte, se podrá comprobar si existe algún incumplimiento de la Ordenanza, todo ello sin perjuicio de las actuaciones inspectoras de oficio que se decida llevar a cabo en cumplimiento de los programas anuales de inspección.

2. Cuando la denuncia se produzca por motivo de contaminación acústica se tramitará el correspondiente procedimiento de adopción de medidas correctoras, determinándose la responsabilidad de ejecución de las mismas.

Artículo 64. Presunción de veracidad.

De conformidad con lo dispuesto en el artículo 77.5 de la Ley 39/2015, de 1 de octubre, del Procedimiento Administrativo Común de las Administraciones Públicas, los hechos constatados por funcionarias o funcionarios a quienes se reconoce la condición de autoridad y que se recojan en actas de inspección o boletines de denuncia debidamente cumplimentados conforme al artículo 65 de esta Ordenanza, gozarán de presunción de veracidad, salvo prueba en contrario. Los citados documentos podrán ser complementados con el correspondiente informe técnico.

Artículo 65. Visitas de inspección

Signat electrònicament per:

Antefirma	Nom	Data	Emissor cert	Núm. sèrie cert
SECRETARIA D'AREA II - SECRETARIA D'AREA II	JOSE VICENTE RUANO VILA	25/04/2023	ACCVCA-120	48801306209778079349 062252786540672854

Id. document: w4iy MloY c/6C RapY XWDK LXCB VHo=
CÒPIA INFORMATIVA (NO VERIFICABLE EN SEU ELECTRÒNICA)

Se realizarán de oficio o a instancia de parte, por el personal funcionario del ayuntamiento, competente por razón de la materia, teniendo en cuenta las características del ruido o vibraciones.

Las visitas se podrán realizar sin previo aviso, salvo las referidas a ruido objetivo entre particulares. Tanto las mediciones relativas a ruido objetivo -excepto entre particulares- como las mediciones relativas a ruido subjetivo se podrán practicar sin el conocimiento de la persona titular del foco de emisión de ruidos, sin perjuicio de que en este último caso pueda ofrecerse a la persona responsable del foco ruidoso una nueva medición en su presencia para su conocimiento.

De las visitas de inspección se podrán extender:

1. Acta de visita
2. Acta de inspección o boletín de denuncia, que serán complementadas, en su caso, con el correspondiente informe de inspección o informe complementario. Asimismo, el titular del establecimiento, si está presente, podrá tener derecho a incorporar alegaciones y/o presentar los documentos que considere oportunos en el momento de la firma de Acta.

El acta de visita recogerá el lugar, fecha y hora de la visita e identidad de la persona denunciante, y será debidamente firmada por el personal inspector y ésta última, entregándose una copia de la misma. En caso de negarse a firmar, será suficiente con la firma del personal inspector actuante.

El acta de inspección o boletín de denuncia deberá hacer constar:

- Lugar, fecha y hora en que se actúa.
- Datos de la o las personas afectadas por el ruido o las vibraciones
- Las circunstancias de la persona que presuntamente cometa la infracción, cuando sea posible su identificación, o indicación clara y precisa del lugar desde el cual se genera la contaminación acústica.
- Los datos relativos a la empresa, centro, servicio o vehículo que inspeccionan.
- Los datos relativos a la titularidad de la actividad en la que se comete la presunta infracción, en su caso.
- La exacta descripción de los hechos constatados por sí mismos que pudieran servir de base para la incoación del procedimiento sancionador y la tipificación de las infracciones.

El acta será firmada por el personal funcionario actuante y las personas presuntamente responsables de la infracción. Si dichas personas se negasen a intervenir o firmar en el acta, será suficiente con la firma del personal inspector actuante, entregándose copia de la misma.

En el ejercicio de la función inspectora, el personal podrá:

- Entrar libremente y sin previa notificación, en aquellos locales de pública concurrencia en los que se pretenda o se desarrolle el ejercicio de actividades sujetas a declaración responsable o autorización para el ejercicio de la actividad, siempre que sea dentro del horario de funcionamiento del establecimiento. Fuera de dicho horario se deberá contar con el consentimiento de la persona titular del título habilitante, salvo que se esté ejerciendo la actividad fuera del horario de funcionamiento en cuyo caso no será necesario el consentimiento de la persona titular de la actividad.
- Proceder a las pruebas, investigaciones o exámenes necesarios para comprobar el cumplimiento de esta Ordenanza.
- Requerir la información y documentación administrativa que autorice las actividades e instalaciones objeto de inspección.
- Realizar cuantas actuaciones sean precisas, en orden al cumplimiento de las funciones de inspección que desarrollen.
- Suspender el funcionamiento de actividades o elementos susceptibles de causar ruidos o vibraciones, en especial cuando se incumplan las condiciones de la autorización.
- Cuando el lugar a inspeccionar sea un domicilio, o requiera previo consentimiento de su titular o persona que en él viva, se obtendrá aquél con tal carácter, o se solicitará autorización judicial.

Signat electrònicament per:

Antefirma	Nom	Data	Emissor cert	Núm. sèrie cert
SECRETARIA D'AREA II - SECRETARIA D'AREA II	JOSE VICENTE RUANO VILA	25/04/2023	ACCVCA-120	48801306209778079349 062252786540672854

Id. document: w4iy MloY c/6C RapY XWDK LXCB VHo=
CÒPIA INFORMATIVA (NO VERIFICABLE EN SEU ELECTRÒNICA)

Artículo 66. Colaboración de titulares y/o responsables de las molestias y denunciantes

1. Las personas titulares y/o responsables de los emisores acústicos tendrán la obligación de prestar a las autoridades competentes y a sus agentes, toda la colaboración que sea necesaria a fin de permitirles realizar los exámenes, controles, mediciones y labores de recogida de información que sean pertinentes para el desempeño de sus funciones, con las limitaciones previstas en la legislación que protege la inviolabilidad del domicilio.

2. Quienes sean titulares y/o responsables de los establecimientos y actividades productoras de ruidos y vibraciones facilitarán al personal inspector el acceso a sus instalaciones o focos generadores de ruidos y vibraciones y dispondrán su funcionamiento a las distintas velocidades, potencias, cargas o marchas que les indiquen las inspectoras o los inspectores, pudiendo presenciar la inspección.

Estas inspecciones habrán de realizarse en el horario de funcionamiento del establecimiento, en caso de realizarse sin previo aviso, o previa cita concertada con el personal titular de la actividad fuera de este horario.

3. Las personas denunciantes deben prestar al personal funcionario que realice funciones inspectoras la colaboración necesaria para realizar las inspecciones pertinentes (exámenes, controles, mediciones, etc.) permitiendo el acceso al lugar de las molestias denunciadas.

4. La falta de colaboración por parte de la persona denunciante, en la función inspectora de la Administración, tendrá como consecuencia, previos los trámites oportunos, la terminación del procedimiento, de conformidad con lo establecido en el procedimiento administrativo general.

5. Finalizada la visita de inspección, se emitirá el informe correspondiente, que determinará si los niveles sonoros se ajustan o no a los límites establecidos en la presente Ordenanza, dando lugar, en su caso, a requerir la subsanación de deficiencias, junto con la adopción de ordenes individuales o medidas de policía o provisionales, en caso de considerarse pertinente.

6. El denunciante asumirá la responsabilidad en la que pudiera incurrir, cuando se demuestre que actúa con temeridad o mala fe, pudiendo el Ayuntamiento repercutir al mismo los gastos que se originen en estos supuestos.

Artículo 67. Procedimiento de protección de la legalidad

1. Requerimiento, adopción de medidas cautelares y órdenes individuales

Una vez recibido el informe de inspección o complementario por el Servicio competente en el caso de que se adviertan irregularidades o deficiencias en el funcionamiento o ubicación de actividades o instalaciones, el órgano competente podrá:

a) Requerir a la persona titular de la misma para que las corrija o subsane las deficiencias, en un plazo acorde con la naturaleza de las posibles medidas correctoras a adoptar de conformidad con lo dispuesto en la normativa sectorial de aplicación.

b) Cuando se produzca alguna de las siguientes circunstancias se podrá adoptar con carácter cautelar alguna/s de las medidas de policía establecidas en el apartado 3 b) del presente artículo, hasta que se adopten las medidas correctoras que subsanen las deficiencias detectadas:

- Incumplimiento de las condiciones impuestas en el título habilitante, autorización e instrumento de intervención ambiental correspondiente, en materia de esta Ordenanza, y en particular, la constatación de la alteración o manipulación del equipo limitador

Signat electrònicament per:

Antefirma	Nom	Data	Emissor cert	Núm. sèrie cert
SECRETARIA D'AREA II - SECRETARIA D'AREA II	JOSE VICENTE RUANO VILA	25/04/2023	ACCVCA-120	48801306209778079349 062252786540672854

Id. document: w4iy MloY c/6C RapY XWDK LXCB VHo=
CÒPIA INFORMATIVA (NO VERIFICABLE EN SEU ELECTRÒNICA)

registrador o potenciómetro, según el caso, instalado en las actividades, o la falta del mismo.

- Sobrepasar en más de 6 dBA los límites de niveles sonoros establecidos en la normativa aplicable.
- Superar en más de 6 dB el valor del índice de vibración Law aplicable para cada situación.
- Existencia de razones fundadas de daños graves o irreversibles al medio ambiente o peligro para las personas o bienes.

c) Adoptar órdenes individuales no sancionadoras dirigidas a la suspensión inmediata del funcionamiento de la fuente sonora perturbadora hasta que sean corregidas las deficiencias existentes.

2. Comprobación de la subsanación de deficiencias

Cuando la persona causante del ruido o vibraciones acredite documentalmente la adopción de las medidas correctoras que subsanen las deficiencias, se procederá a realizar una nueva visita de inspección para comprobar el ruido o vibraciones del elemento, actividad o instalación causante del mismo.

Comprobado que se han adoptado medidas correctoras, pero que estas no han resultado suficientes para la total subsanación de deficiencias, el órgano gestor del expediente para la inspección, podrá conceder un nuevo plazo, que no podrá ser superior al primer plazo concedido, para la adopción de medidas correctoras que subsanen las deficiencias.

3. Resolución

Agotados los plazos a que se refieren los apartados anteriores, sin que por las personas requeridas se haya comunicado y acreditado documentalmente la adopción de las medidas correctoras que subsanen las deficiencias señaladas en los informes técnicos, se dictará, previa concesión de trámite de audiencia, en su caso, la resolución que consistirá en:

a) Adopción de órdenes individuales no sancionadoras dirigidas a la suspensión inmediata del funcionamiento de la fuente sonora perturbadora hasta que sean corregidas las deficiencias existentes, y:

b) Adopción de alguna/s de las siguientes medidas de policía:

- Precinto y retirada de aparatos, equipos o vehículos.
- Orden de cese, y precinto de establecimientos públicos o instalaciones.
- Suspensión temporal, parcial o total de los títulos habilitantes, autorizaciones concedidas, o instrumento de intervención ambiental correspondiente.
- Imposición de medidas de corrección, prohibición, suspensión, clausura y adopción de las medidas de seguridad que se consideren necesarias, que impidan la continuidad en la producción del riesgo o del daño.
- Inmovilización y retirada de vehículos.

En el supuesto de que se haya adoptado alguna de las medidas de policía (con carácter cautelar o definitivo) u órdenes individuales establecidas en el presente artículo y la persona causante de las molestias haya comunicado y acreditado documentalmente la adopción de las medidas correctoras oportunas, se procederá a la comprobación por el personal funcionario municipal de la subsanación de las deficiencias.

Realizada la correspondiente citación para la comprobación, si se constata que la persona reclamante en las actuaciones dilata, impide y/o obstaculiza la labor inspectora -por ser necesario entrar

Signat electrònicament per:

Antefirma	Nom	Data	Emissor cert	Núm. sèrie cert
SECRETARIA D'AREA II - SECRETARIA D'AREA II	JOSE VICENTE RUANO VILA	25/04/2023	ACCVCA-120	48801306209778079349 062252786540672854

Id. document: w4iy MloY c/6C RapY XWDK LXCB VHo=
CÒPIA INFORMATIVA (NO VERIFICABLE EN SEU ELECTRÒNICA)

en su domicilio para la realización de la visita de comprobación de la adopción de las medidas correctoras que subsanen las deficiencias-, el órgano competente podrá suspender la eficacia de las medidas de policía (cautelares o definitivas) u órdenes individuales adoptadas, hasta que se pueda realizar la oportuna visita de comprobación, bien por haberse obtenido el consentimiento de la persona denunciante o bien, en su defecto, por haberse obtenido la correspondiente autorización judicial, según establece la Ley 39/2015, de 1 de octubre, del Procedimiento Administrativo Común y el artículo 8.6 de la Ley de la Jurisdicción Contencioso Administrativa, quedando en suspenso los posibles efectos jurídicos que la citada denuncia por ruidos y vibraciones haya causado o pueda causar a la persona denunciada.

La adopción de las medidas y órdenes individuales contempladas en este artículo, tanto con carácter cautelar como en la resolución que pone fin al procedimiento, será independiente de la incoación del procedimiento sancionador correspondiente, y podrá ser objeto de ejecución subsidiaria por parte del ayuntamiento.

TÍTULO VI. NORMAS RELATIVAS AL PROCEDIMIENTO SANCIONADOR

Artículo 68. Principios del procedimiento sancionador

Para la tramitación de los procedimientos sancionadores, así como para la imposición de las sanciones previstas en la presente Ordenanza, se aplicarán los principios establecidos en la Ley 40/2015, de 1 de octubre, de Procedimiento Administrativo Común de las Administraciones Públicas, así como en la Ley 37/2003, de 17 de noviembre, del Ruido y la Ley 7/2002, de 3 de diciembre, de la Generalitat Valenciana, de Protección contra la Contaminación Acústica o normativas que legalmente les sustituyan, así como la regulación material y procedimental establecida en ellas según resulte del sistema normativo de fuentes.

Los preceptos de esta Ordenanza se entenderán automáticamente adaptados a la nueva regulación resultante de la aplicación de esas normas básicas en esta materia, en sus diversos aspectos sustantivos y de procedimiento.

Artículo 69. Responsabilidad

1. Serán responsables:

a) De las infracciones cometidas con ocasión del ejercicio de actividades sujetas a concesión, autorización o licencia administrativa u otro título habilitante, su titular o quien ejerza la actividad. En el caso de que existiese cambio de titularidad, cesión o arrendamiento de la explotación, y esta no hubiera sido debidamente comunicada al Ayuntamiento, responderán la persona transmitente de los derechos y la persona adquiriente de los mismos de manera solidaria.
Cuando se cometan infracciones en materia de contaminación acústica en la terraza de un local, será responsable solidariamente la persona titular o quien ejerza la citada actividad.

b) En el supuesto de utilización de vehículos o ciclomotores, o en el llamado escape libre y/o silenciador defectuoso, será responsable su titular cuando la infracción o el incumplimiento resulte del funcionamiento o estado del vehículo, o el conductor en aquellos casos en que el incumplimiento sea consecuencia de su conducción así como respecto de la obligación de colaborar en las pruebas de control de emisiones sonoras.

c) En los demás casos, la persona causante de la perturbación con su comportamiento, por acción u omisión, de manera individual o como partícipe en una actuación colectiva; las personas moradoras, inquilinas, propietarias u ocupantes de un domicilio, local o apartamento turístico respecto a las actuaciones llevadas a cabo en su interior, la persona titular o usuaria del foco emisor; la persona responsable de las obras o del servicio de mudanzas, transporte o reparto de mercancías o de instalación de contenedores. En los supuestos anteriores, quien causara la perturbación acústica será siempre responsable

Signat electrònicament per:

Antefirma	Nom	Data	Emissor cert	Núm. sèrie cert
SECRETARIA D'AREA II - SECRETARIA D'AREA II	JOSE VICENTE RUANO VILA	25/04/2023	ACCVCA-120	48801306209778079349 062252786540672854

Id. document: w4iy MloY c/6C RapY XWDK LXCB VHo=
CÒPIA INFORMATIVA (NO VERIFICABLE EN SEU ELECTRÒNICA)

excepto si se encuentra unido a la persona propietaria o titular del emisor acústico o de la actividad por una relación laboral, de servicio o cualquier otra de hecho o de derecho, en cuyo caso responderá este último, salvo que acredite la diligencia debida.
Del mismo modo, la persona titular de un inmueble, será responsable solidario respecto de las infracciones en materia de contaminación acústica que puedan cometer las personas ocupantes del inmueble.

d) Las comunidades de propietarias y propietarios serán responsables en el caso de aparatos de aire acondicionado ubicados en las terrazas y/o elementos comunes que hubiera habilitado o autorizado cada comunidad para la instalación de este conjunto de equipos.

e) Las personas propietarias de inmuebles y sus inquilinas o inquilinos que instalen contra la expresa prohibición de la propietaria o del propietario y, subsidiariamente, las empresas instaladoras respecto de la instalación de equipos de aire acondicionados en patios de luces.

f) Las demás personas que la norma o normas legales de aplicación considere responsables.

2. La responsabilidad administrativa lo será sin perjuicio de la responsabilidad civil y penal en que se pudiera incurrir.

Artículo 70. Infracciones

Las infracciones se clasifican en leves, graves y muy graves, y serán las que se encuentren establecidas en las normales legales que resulten de aplicación, sin perjuicio de las especificaciones que de las mismas y con carácter no limitativo, se recogen en la presente Ordenanza, y de las que en ésta se establecen con habilitación contenidas en dichas Leyes.

Artículo 71. Infracciones leves

Son infracciones leves las así tipificadas en el artículo 55 de la Ley 7/2002, de 3 de diciembre, de la Generalitat Valenciana, de Protección contra la Contaminación Acústica y en el artículo 28 de la Ley 37/2003, de 17 de noviembre, del Ruido o en las normas que les sustituyan, y además las siguientes:

a) No comunicar las personas obligadas los datos requeridos por el ayuntamiento dentro de los plazos establecidos al efecto.

b) Proceder a la instalación o uso de reproductores de voz, amplificadores de sonidos, aparatos de radio o televisión, instrumentos musicales, actuaciones vocales o análogas, en la vía pública sin la pertinente autorización.

c) Disparar productos pirotécnicos fuera de las horas, lugares y actos autorizados.

d) Realizar trabajos, reparaciones y otras actividades domésticas susceptibles de producir molestias por ruidos y vibraciones de domingo a jueves de 22.00 a 08.00 horas, y en viernes, sábado y vísperas de festivos de 22.00 a 09.30 horas del día siguiente, salvo las estrictamente necesarias por razones de urgencia.

e) Emplear en espacios públicos cualquier dispositivo sonoro con fines de propaganda, reclamo, aviso, distracción y análogos, sin autorización.

f) Falta de mantenimiento de los sistemas de aviso acústico o el mal funcionamiento de las alarmas de vehículos.

g) Circular con un silenciador inadecuado o deteriorado (siempre que no sea de forma deliberada, en cuyo caso constituiría la infracción grave recogida en el apartado j) del artículo 72).

h) Incorrecta utilización o conducción de vehículos de tracción mecánica que dé lugar a ruidos innecesarios o molestos, en especial, aceleraciones injustificadas del motor, uso inmotivado de bocinas o cualquier otra señal acústica dentro del casco urbano, salvo en situaciones excepcionales y justificadas.

i) Permanecer el vehículo estacionado con el motor en marcha de 22.00 a 08.00 horas, salvo salida inmediata.

j) Funcionamiento del equipo de música de los vehículos estacionados en vía pública con puertas y/o ventanas abiertas.

k) Incumplir la obligación de disponer de la auditoría acústica preceptiva cada 5 años.

Signat electrònicament per:

Antefirma	Nom	Data	Emissor cert	Núm. sèrie cert
SECRETARIA D'AREA II - SECRETARIA D'AREA II	JOSE VICENTE RUANO VILA	25/04/2023	ACCVCA-120	48801306209778079349 062252786540672854

Id. document: w4iy MloY c/6C RapY XWDK LXCB VHo=
CÒPIA INFORMATIVA (NO VERIFICABLE EN SEU ELECTRÒNICA)

l) Superar los límites sonoros establecidos en la presente Ordenanza

m) Realizar comportamientos comprendidos en los artículos 29 y 41.1.

n) Cualquier otro incumplimiento derivado de las prescripciones establecidas, cuando no esté tipificado como infracción muy grave o grave.

Artículo 72. Infracciones graves

Son infracciones graves las así tipificadas en el artículo 55 de la Ley 7/2002, de 3 de diciembre, de la Generalitat Valenciana, de Protección contra la Contaminación Acústica y en el artículo 28 de la Ley 37/2003, de 17 de noviembre, del Ruido o en las normas que les sustituyan, y además las siguientes:

a) Incumplir las condiciones establecidas en materia de contaminación acústica, en los títulos habilitantes o autorizaciones o en otras figuras de intervención administrativa, cuando no se haya producido un daño o deterioro grave para el medio ambiente ni se haya puesto en peligro grave la seguridad o la salud de las personas.

b) Ocultar o alterar maliciosamente datos relativos a la contaminación acústica.

c) Impedir, retrasar u obstruir a la actividad inspectora o de control de las administraciones públicas.

d) No adoptar las medidas correctoras, tanto cautelares como definitivas, requeridas por el ayuntamiento en caso de incumplimiento de los límites establecidos en la presente Ordenanza.

e) Sobrepasar de 6 a 15 dBA los niveles sonoros máximos establecidos y/o el valor del índice de vibración Law para cada situación.

f) Alteración de datos para la emisión de certificados de verificación normalizada de ensayos acústicos.

g) Ubicar máquinas condensadoras o refrigeradoras incumpliendo lo previsto en la presente Ordenanza.

h) Incumplir los condicionantes de emisión sonora previstos en el título habilitante concedido y, en particular, constatación de la inexistencia, ineficiencia, alteración o manipulación del equipo limitador o potenciómetro instalado en la actividad, así como la utilización de medios de reproducción sonora no amparados por el título habilitante.

i) Realizar actuaciones musicales y otros actos con sonoridad, previsto en el artículo 42 de la presente Ordenanza, sin contar con la debida autorización.

j) Circular con silenciador deliberadamente manipulado, excediendo el nivel sonoro permitido, o bien con el llamado “escape libre”.

Artículo 73. Infracciones muy graves

Son infracciones muy graves las así tipificadas en el artículo 55 de la Ley 7/2002, de 3 de diciembre, de la Generalitat Valenciana, de Protección contra la Contaminación Acústica y en el artículo 28 de la Ley 37/2003, de 17 de noviembre, del Ruido o en las normas que les sustituyan.

Artículo 74. Graduación de las sanciones

1. Para la imposición de las sanciones se observarán las circunstancias modificativas de responsabilidad establecidas en la ley que resulte de aplicación, tales como:

a) Las circunstancias de la personal responsable.
b) Naturaleza de la infracción.
c) La importancia del daño o deterioro causado (incomodidad, peligro, daños o perjuicios causados, permanencia o transitoriedad de los riesgos o peligros respecto a las personas, a los bienes o al entorno).
d) La intencionalidad o negligencia.
e) La reincidencia y la reiteración o continuación en la comisión de la misma infracción.
f) Conducta del infractor en orden al cumplimiento de la normativa.
g) Trascendencia económica, ambiental o social de la infracción. Dentro de este apartado se

Signat electrònicament per:

Antefirma	Nom	Data	Emissor cert	Núm. sèrie cert
SECRETARIA D'AREA II - SECRETARIA D'AREA II	JOSE VICENTE RUANO VILA	25/04/2023	ACCVCA-120	48801306209778079349 062252786540672854

Id. document: w4iy MloY c/6C RapY XWDK LXCB VHo=
CÒPIA INFORMATIVA (NO VERIFICABLE EN SEU ELECTRÒNICA)

considerará como circunstancia agravante la nocturnidad.

Artículo 75. Sanciones y potestad sancionadora

De conformidad con lo establecido en los artículos 140 y 141 de la Ley 7/1985, de 2 de abril, reguladora de las Bases de Régimen Local las infracciones administrativas a las que se refiere la presente Ordenanza, es decir, las establecidas en las Leyes de la que la misma constituye desarrollo, así como las tipificadas en ella por habilitación legal, serán sancionadas conforme a lo previsto en la Ley que resulte de aplicación, y, por tanto, con las sanciones previstas en dicha Ley para la infracción administrativa de que se trate, correspondiendo la potestad sancionadora a la Administración Pública y órgano a los que se les atribuya por esa Ley.

Disposición Adicional

Los preceptos de esta Ordenanza que hagan remisión a la normativa estatal o autonómica, se entenderá que son automáticamente modificados o sustituidos, con idéntico alcance, en el momento en el que se produzca la modificación de la normativa a la que se remiten

Disposición Transitoria Primera

Lo establecido en cuanto a horarios y actos relacionados con el periodo oficial de Fallas regulado en el Bando Municipal no serán de aplicación hasta el año siguiente al de la aprobación de la presente Ordenanza.

Por lo que respecta a las solicitudes de licencia y declaraciones responsables de títulos habilitantes presentados con anterioridad a la aplicación de la normativa recogida en la presente Ordenanza, no les será de aplicación las disposiciones de la misma.

Durante la tramitación de los mismos, en caso de proyectarse con posterioridad obras que no supongan una modificación sustancial del proyecto no tendrán que adaptarse a las disposiciones de la Ordenanza. Se entenderá por modificaciones sustanciales las contempladas en la Ordenanza municipal reguladora de obras y actividades.

Disposición Transitoria Segunda

En aquellos supuestos en que no exista un método regulado de medición de los elementos generadores de molestias, la parte denunciada justificará la subsanación de deficiencias o adopción de medidas correctoras mediante la presentación de un informe suscrito por una entidad acústica acreditada. Se entenderá acreditada la entidad acústica inscrita en el registro de entidades colaboradoras en materia de calidad ambiental.

Disposición Final

Esta Ordenanza entrará en vigor a los 15 días de su publicación en el Boletín Oficial de la Provincia, de conformidad con lo dispuesto por el artículo 70.2 de la Ley 7/1985, de 2 de abril, reguladora de las Bases del Régimen Local (LRBRL), en relación con el artículo 65.2 de la citada LRBRL.

Disposición Derogatoria

A partir de la entrada en vigor de esta Ordenanza, queda derogada la Ordenanza Municipal de Protección contra la Contaminación Acústica aprobada por el Ayuntamiento Pleno el 30 de mayo de 2008.

Así mismo, quedan derogadas las disposiciones de cuantas otras Ordenanzas municipales, aprobadas por este Ayuntamiento, se opongan o contradigan el contenido de la presente.

Signat electrònicament per:

Antefirma	Nom	Data	Emissor cert	Núm. sèrie cert
SECRETARIA D'AREA II - SECRETARIA D'AREA II	JOSE VICENTE RUANO VILA	25/04/2023	ACCVCA-120	48801306209778079349 062252786540672854

Id. document: w4iy MloY c/6C RapY XWDK LXCB VHo=
CÒPIA INFORMATIVA (NO VERIFICABLE EN SEU ELECTRÒNICA)

ANEXOS

ANEXO I. Definiciones

Aceleración eficaz de la vibración:
Valor cuadrático medio (RMS) de la aceleración de la onda de vibración.

Acelerómetro:
Dispositivo electromecánico para medidas de vibraciones.

Actividades:
Cualquier instalación, establecimiento o actividad, públicos o privados, de naturaleza industrial, comercial, de servicios o de almacenamiento.

Analizador de frecuencias:
Equipo de medición acústica que permite analizar los componentes en frecuencia de un sonido.

Aglomeración:
La porción de un territorio, con más de 100.000 habitantes, delimitada aplicando los criterios básicos de la Ley 37/2003, del ruido, que es considerada zona urbanizada por dicha administración.

Área acústica:
Ámbito territorial delimitado, que presenta el mismo objetivo de calidad acústica.

Signat electrònicament per:

Antefirma	Nom	Data	Emissor cert	Núm. sèrie cert
SECRETARIA D'AREA II - SECRETARIA D'AREA II	JOSE VICENTE RUANO VILA	25/04/2023	ACCVCA-120	48801306209778079349 062252786540672854

Id. document: w4iy MloY c/6C RapY XWDK LXCB VHo=
CÒPIA INFORMATIVA (NO VERIFICABLE EN SEU ELECTRÒNICA)

Banda de octava:
Cualquier parte del espectro entre dos frecuencias en el que la frecuencia de corte superior es doble que la inferior, f2=2·f1.

Banda de tercio de octava:
Cualquier parte del espectro entre dos frecuencias en el que la frecuencia de corte superior es $2^{1/3}$ veces la inferior, $f2=2^{1/3}\cdot f1$.

Calidad acústica:
Grado de adecuación de las características acústicas de un espacio a las actividades que se realizan en su ámbito.

Ciclomotor:
Tienen la condición de ciclomotores los vehículos que se definen como tales en el Real Decreto Legislativo 6/2015 de 2 de marzo, por el que se aprobó el texto articulado de la Ley sobre el tráfico, circulación de vehículos a motor y seguridad vial.

Componentes tonales emergentes:
Cualquier sonido que pueda ser percibido como un tono único o una sucesión de tonos únicos.

Conjunto de uso:
Para los fines de la presente Ordenanza se entenderá por "conjunto de uso" el conjunto formado por más de un equipo, aparato o instalación que se encuentren instalados en la misma ubicación, pertenezcan a la misma vivienda o local y se utilicen para la misma finalidad.

Consecuencias nocivas:
Efectos negativos sobre la salud humana tales como molestias provocadas por el ruido, alteración del sueño, interferencia con la comunicación oral, efectos negativos sobre el aprendizaje, pérdida auditiva, estrés o hipertensión.

Contaminación acústica:
Presencia en el ambiente de ruidos o vibraciones, cualquiera que sea el emisor acústico que los origine, que impliquen molestia, riesgo o daño para las personas, para el desarrollo de sus actividades o para los bienes de cualquier naturaleza, o que causen efectos significativos sobre el medio ambiente.

D: Diferencia de niveles entre dos locales.
Se define como la diferencia de niveles de presión sonora entre el local emisor y el receptor.

$$D = L_1 - L_2;$$

Dónde:
L_1 = Nivel de presión sonora en el local emisor.
L_2 = Nivel de presión sonora en el local receptor.

Dn: Diferencia de niveles normalizada.
Es la diferencia de niveles, en decibelios, correspondiente a un área de absorción de referencia en el recinto receptor.

$$Dn = D - 10 \log (A/A_0) \text{ dBA}$$

Dónde:
D es la diferencia de niveles, en decibelios.
A es el área de absorción acústica equivalente del recinto receptor m^2.
A_0 es el área de absorción de referencia: 10 m^2 para recintos de tamaño comparable.

D_nT: Diferencia de niveles estandarizada entre dos locales.
Se define como la diferencia de niveles de presión sonora entre el local emisor y el receptor a un valor del tiempo de reverberación del local receptor.

Signat electrònicament per:

Antefirma	Nom	Data	Emissor cert	Núm. sèrie cert
SECRETARIA D'AREA II - SECRETARIA D'AREA II	JOSE VICENTE RUANO VILA	25/04/2023	ACCVCA-120	48801306209778079349 062252786540672854

Id. document: w4iy MloY c/6C RapY XWDK LXCB VHo=
CÒPIA INFORMATIVA (NO VERIFICABLE EN SEU ELECTRÒNICA)

$$D_{n,T} = D + 10 \log ((T/T_0) \text{ dBA}$$

Dónde:
D es la diferencia de niveles, en decibelios.
T es el tiempo de reverberación en el local receptor.

T_0 es el tiempo de reverberación de referencia (para viviendas 0,5 s según Norma UNE-EN ISO 16283-1:2015).

DW:

Magnitud global para la valoración del aislamiento al ruido como diferencia de niveles que supone una ponderación de las diferencias de niveles entre todas las bandas de frecuencia.

Decibelio:
Escala convenida habitualmente para medir la magnitud del sonido. El número de decibelios de un sonido equivale a 10 veces el valor del logaritmo decimal de la relación entre la energía asociada al sonido y una energía que se toma como referencia. Este valor también puede obtenerse de forma equivalente estableciendo la relación entre los cuadrados de las correspondientes presiones sonoras, en este caso el factor 10 veces deberá sustituirse por 20 veces ya que el logaritmo de un número al cuadrado es igual al doble del logaritmo del citado número.

$L_W = 10 \log10 (W/W_{ref})$ W = potencia sonora
$L_I = 10 \log10 (I/I_{ref})$ I = intensidad sonora
$L_P = 10 \log10 (P/P_{ref})^2 = 20 \log10 (P/P_{ref})$ P = presión sonora

Efectos nocivos:
Los efectos negativos sobre la salud humana, o sobre el medio ambiente.

Emisor acústico:
Cualquier actividad, infraestructura, equipo, maquinaria o comportamiento que genere contaminación acústica.

Evaluación:
Cualquier método que permita medir, calcular, predecir o estimar el valor de un indicador de ruido o efectos nocivos correspondientes.

Evaluación acústica:
El resultado de aplicar cualquier método que permita calcular, predecir, estimar o medir la calidad acústica y los efectos de la contaminación acústica.

Fachada tranquila:
Fachada de una vivienda donde el valor de L_{den} a una altura de cuatro metros sobre el nivel del suelo y a una distancia de dos metros de la fachada, para el ruido emitido por una fuente específica, es inferior en más de 20 dBA al de la fachada con el valor más alto de L_{den}.

Fast:
Es una característica del detector que indica que el tiempo de respuesta de éste es 125 ms (respuesta rápida).

Frecuencia:
Número de pulsaciones o ciclos de una onda sonora por unidad de tiempo. Su unidad es el hercio (Hz), equivalente a un ciclo por segundo.

Impulse:
Es una característica del detector que indica que el tiempo de respuesta de éste es 35 ms.

Índice acústico:

Signat electrònicament per:

Antefirma	Nom	Data	Emissor cert	Núm. sèrie cert
SECRETARIA D'AREA II - SECRETARIA D'AREA II	JOSE VICENTE RUANO VILA	25/04/2023	ACCVCA-120	48801306209778079349 062252786540672854

Id. document: w4iy MloY c/6C RapY XWDK LXCB VHo=
CÒPIA INFORMATIVA (NO VERIFICABLE EN SEU ELECTRÒNICA)

Magnitud física para describir la contaminación acústica, que tiene relación con los efectos producidos por ésta.

Índice de emisión:
Índice acústico relativo a la contaminación acústica generada por un emisor.

Índice de inmisión:
Índice acústico relativo a la contaminación acústica existente en un lugar durante un tiempo determinado.
Índice de ruido:
Magnitud física para describir el ruido, que tiene una relación con un efecto nocivo producido por este.

Índice de vibración:
Índice acústico para describir la vibración, que tiene relación con los efectos nocivos producidos por ésta.

Intensidad de vibraciones existentes:
Valor eficaz de la aceleración vertical, en tercios de octava, entre 1 y 80 Hz expresados en m/s^2. Se denominará A.

Kt:
Corrección de nivel asociada a un índice de ruido, para evaluar molestias por la presencia de componentes tonales emergentes.

Kf:
Corrección de nivel asociada a un índice de ruido, para evaluar molestias por la presencia de componentes de baja frecuencia.

Kj:
Corrección de nivel asociada a un índice de ruido, para evaluar molestias por la presencia de ruido de carácter impulsivo.

LAeq,T:
Nivel sonoro continuo equivalente. Se define en la ISO 1996-2:2017 como el valor del nivel de presión en dBA en ponderación A de un sonido estable que en un intervalo de tiempo T posee la misma presión sonora cuadrática media que el sonido que se mide y cuyo nivel varía con el tiempo.

LAE:
Nivel de exposición sonora. Representa el nivel continuo sonoro equivalente ponderado A de un sonido cuya energía sonora se concentrase en el tiempo de 1 segundo.

LAeq,D:
Nivel equivalente diurno. Es el nivel sonoro continuo equivalente ponderado A determinado a lo largo del horario diurno.

LAeq,N:
Nivel equivalente nocturno. Es el nivel sonoro continuo equivalente ponderado A determinado a lo largo del horario nocturno.

LAF,T:
Nivel de presión sonora Fast. Nivel sonoro medido durante el tiempo T, estando el sonómetro en

Signat electrònicament per:

Antefirma	Nom	Data	Emissor cert	Núm. sèrie cert
SECRETARIA D'AREA II - SECRETARIA D'AREA II	JOSE VICENTE RUANO VILA	25/04/2023	ACCVCA-120	48801306209778079349 062252786540672854

Id. document: w4iy MloY c/6C RapY XWDK LXCB VHo=
CÒPIA INFORMATIVA (NO VERIFICABLE EN SEU ELECTRÒNICA)

respuesta temporal Fast y red de ponderación A.

LAI,T:
Nivel de presión sonora impulsivo. Nivel sonoro medido durante el tiempo T, estando el sonómetro en respuesta temporal Impulse y red de ponderación A.

LAmax:

SPL máximo medido desde la última puesta a cero del instrumento.

LAmin:

SPL mínimo medido desde la última puesta a cero del instrumento.

LAN,T:
Nivel de presión sonora en ponderación A, que ha sido superado el N% del tiempo de medida T.

LAS,T:

Nivel de presión sonora slow. Nivel sonoro medido durante el tiempo T, estando el sonómetro en respuesta Slow y red de ponderación A.

Law: (Índice de vibración).
Índice de vibración asociado a la molestia, o a los efectos nocivos, producidos por vibraciones.

El índice de vibración, L_{aw} en decibelios (dB), se determina aplicando la fórmula siguiente:

$$L\,aw = 20 \log (aw/\,a0)$$

Siendo:
a_w: el máximo del valor eficaz (RMS de la señal de aceleración, con ponderación en frecuencia w_m, en el tiempo t, a_w (t), en m/s^2.

a_0: la aceleración de referencia ($a_0 = 10^{-6}$ m/s^2).

Ld: (Índice de ruido día). Índice de ruido asociado a la molestia durante el período día (7 a 19h).

Lden: (Índice de ruido día-tarde-noche). Índice de ruido asociado a la molestia global.

Le: (Índice de ruido tarde). Índice de ruido asociado a la molestia durante el período vespertino.

L_I: Nivel de intensidad sonora definido por la expresión:

$L_I = 10 \log (I/Io)$ $\qquad$ $I_o = 10^{-12}$ W/m^2

L Keq,T: (Índice de ruido corregido del periodo temporal T). Índice de ruido asociado a la molestia, o a los efectos nocivos por la presencia en el ruido de componentes tonales emergentes, componentes de baja frecuencia y ruido de carácter impulsivo, durante un periodo de tiempo T.

Ln: (Índice de ruido noche). Índice de ruido asociado a la molestia durante el periodo noche (23 a 7

Signat electrònicament per:

Antefirma	Nom	Data	Emissor cert	Núm. sèrie cert
SECRETARIA D'AREA II - SECRETARIA D'AREA II	JOSE VICENTE RUANO VILA	25/04/2023	ACCVCA-120	48801306209778079349 062252786540672854

Id. document: w4iy MloY c/6C RapY XWDK LXCB VHo=
CÒPIA INFORMATIVA (NO VERIFICABLE EN SEU ELECTRÒNICA)

h).

Lp: Nivel de presión sonora definido por la relación:

$L_p = 20 \log (P/P_o)$. $P_o = 20\ \mu Pa$

Lw: Nivel de potencia sonora definido por la expresión:

$L_W = 10 \log (W/W_O)$ $W_O = 10^{-12}$ W

Mapa de ruido:
La presentación de datos sobre una situación acústica existente o pronosticada en función de un índice de ruido, en la que se indicará la superación de cualquier valor límite pertinente vigente, el número de personas afectadas en una zona específica o el número de viviendas expuestas a determinados valores de un índice de ruido en una zona específica.

Mapa estratégico de ruido:
Un mapa de ruido diseñado para poder evaluar globalmente la exposición al ruido en una zona determinada, debido a la existencia de distintas fuentes de ruido, o para poder realizar predicciones globales para dicha zona.

Nivel de emisión:
Nivel de presión acústica existente en un determinado lugar, originado por una fuente sonora que funciona en el mismo emplazamiento.

Nivel de emisión externo (N.E.E.):
Es el nivel de presión acústica existente en un determinado espacio libre exterior donde funcionan una o más fuentes sonoras.

Nivel de emisión interno (N.E.I.):
Es el nivel de presión acústica existente en un determinado local donde funcionan una o más fuentes sonoras.

Nivel de evaluación:
Es el nivel continuo equivalente, más la suma de las correcciones debidas a la presencia de tonos puros, componentes impulsivas, componentes de baja frecuencia y por efecto de la reflexión.

Nivel de presión de ruido de impactos normalizado L'n.

$$L'n = Li + 10\log\frac{A}{Ao}$$

Donde:
Li: Nivel medio de la presión acústica en una banda de frecuencias dada en la sala de recepción cuando el suelo a ensayo está excitado por la fuente de ruido de impacto normalizado.
Ao: Área de absorción equivalente ($10m^2$).

Nivel de presión de ruido de impactos estandarizado L'_{nT}.

Signat electrònicament per:

Antefirma	Nom	Data	Emissor cert	Núm. sèrie cert
SECRETARIA D'AREA II - SECRETARIA D'AREA II	JOSE VICENTE RUANO VILA	25/04/2023	ACCVCA-120	48801306209778079349 062252786540672854

Id. document: w4iy MloY c/6C RapY XWDK LXCB VHo=
CÒPIA INFORMATIVA (NO VERIFICABLE EN SEU ELECTRÒNICA)

$$L'nT = Li - 10\log\frac{T}{To}$$

Donde:
Li: Nivel medio de la presión acústica en una banda de frecuencias dada en la sala de recepción cuando el suelo a ensayo está excitado por la fuente de ruido de impacto normalizado.
To: Tiempo de reverberación de referencia (para viviendas 0.5s).

Nivel de recepción:

Nivel de presión acústica existente en un determinado lugar, originado por una fuente sonora que funciona en un emplazamiento diferente. Este parámetro constituye un índice de inmisión.

Nivel sonoro escala A:

Nivel de presión acústica en decibelios, medido mediante un sonómetro con filtro de ponderación A, según Norma UNE-EN 61672-1:2014. El nivel así medido se denomina dBA. Simula la respuesta del oído humano.

Nivel sonoro exterior:

Nivel sonoro en dBA, procedente de una actividad (fuente emisora) y medido en el exterior, en el lugar de recepción.

Nivel sonoro interior:

Nivel sonoro en dBA, procedente de una actividad (fuente emisora) y medida en el interior del edificio receptor, en las condiciones de abertura o cerramiento en las que el nivel de ruido sea máximo.
El nivel sonoro interior sólo se utilizará como indicador del grado de molestia por ruido en un edificio, cuando se suponga que el ruido se transmite desde el local emisor por la estructura y no por vía aérea de fachada, ventanas o balcones, en cuyo caso el criterio a aplicar será el de nivel sonoro exterior.

Objetivo de calidad acústica:

Conjunto de requisitos que, en relación con la contaminación acústica, deben cumplirse en un momento dado en un espacio determinado.

Periodo día (d):

Periodo de tiempo que transcurre de 7,00 a 19,00 hora local. Al periodo día le corresponden 12 horas.

Periodo tarde (e):

Periodo de tiempo que transcurre de 19,00 a 23,00 hora local.
Al periodo tarde le corresponden 4 horas.

Periodo noche (n):

Periodo de tiempo que transcurre de 23,00 a 7,00 hora local.
Al periodo noche le corresponden 8 horas.

Periodo diurno:

Periodo de tiempo que transcurre de 8,00 a 22,00 hora local.

Periodo nocturno:

Periodo de tiempo que transcurre de 22,00 a 8,00 hora local.

Planes de acción:

Los planes encaminados a afrontar las cuestiones relativas a ruido y a sus efectos, incluida la reducción

Signat electrònicament per:

Antefirma	Nom	Data	Emissor cert	Núm. sèrie cert
SECRETARIA D'AREA II - SECRETARIA D'AREA II	JOSE VICENTE RUANO VILA	25/04/2023	ACCVCA-120	48801306209778079349 062252786540672854

Id. document: w4iy MloY c/6C RapY XWDK LXCB VHo=
CÒPIA INFORMATIVA (NO VERIFICABLE EN SEU ELECTRÒNICA)

del ruido si fuere necesario.

Planificación acústica:
El control del ruido futuro mediante medidas planificadas, como la ordenación territorial, la ingeniería de sistemas de gestión del tráfico, la ordenación de la circulación, la reducción del ruido con medidas de aislamiento acústico y la lucha contra el ruido en su origen.

Pmax:
Nivel de pico máximo desde la última puesta a cero del instrumento.

Población:
Cualquier persona física o jurídica, así como sus asociaciones u organizaciones constituidas con arreglo a la normativa que les sea de aplicación.

Ponderación espectral A:
Es una aproximación a la curva isofónica de nivel de sonoridad de 40 fonios. Sus valores están indicados en la Norma UNE-EN 61672-1:2014.

Potenciómetro

Es el equipo que actúe sobre la señal de salida del amplificador limitando el valor de emisión a un valor programable y preestablecido. Las actividades que dispongan de amenización musical podrán disponer de un potenciómetro que garantice que el equipo no supera en el interior de la actividad los 70dBA.

Potencia sonora:
Es la energía emitida por una fuente sonora en la unidad de tiempo en todas las direcciones. Su unidad es el vatio (W).

Presión sonora:
La diferencia instantánea entre la presión originada por la energía sonora y la presión barométrica en un punto determinado del espacio.

Presión sonora RMS:
Valor cuadrático medio de la presión sonora, también denominada presión sonora eficaz.

Relación dosis-efecto:
La relación entre el valor de un índice de ruido y un efecto nocivo.

Reverberación:
Fenómeno que consiste en la permanencia del sonido durante un breve tiempo, después de cesar la emisión de la fuente.

Ruido:
Cualquier sonido que moleste o incomode a los seres humanos, o que produce o tiene el efecto de producir un resultado psicológico y fisiológico adverso sobre los mismos.

Ruido ambiental:
El sonido exterior no deseado o nocivo generado por las actividades humanas, incluido el ruido emitido por los medios de transporte, por el tráfico rodado, ferroviario y aéreo y por emplazamientos de actividades industriales como los descritos en el anexo I, del Real Decreto Legislativo, 1/2016, de 16 de diciembre, por el que se aprueba el texto refundido de la ley de prevención y control integrados de la contaminación.

Ruido impulsivo:
Es aquel ruido procedente de un sonido impulsivo.

Signat electrònicament per:

Antefirma	Nom	Data	Emissor cert	Núm. sèrie cert
SECRETARIA D'AREA II - SECRETARIA D'AREA II	JOSE VICENTE RUANO VILA	25/04/2023	ACCVCA-120	48801306209778079349 062252786540672854

Id. document: w4iy MloY c/6C RapY XWDK LXCB VHo=
CÒPIA INFORMATIVA (NO VERIFICABLE EN SEU ELECTRÒNICA)

Ruido objetivo:
Es aquel ruido producido por una fuente sonora o vibrante que funciona de forma automática, autónoma o aleatoria, sin que intervenga ninguna persona que pueda variar las condiciones de funcionamiento de la fuente.

Ruido subjetivo:
Es aquel ruido producido por una fuente sonora o vibrante cuyas condiciones de funcionamiento quedan supeditadas a la voluntad de quien manipula dicha fuente.

Ruido rosa:
Ruido generado por una fuente sonora que tiene el nivel sonoro constante en un análisis espectral en bandas de octava.

Ruido uniforme:
Señal sonora cuyo nivel equivalente tarda menos de 1 minuto en estabilizarse dentro del intervalo de ± 1 dBA.

Ruido variable:
Señal sonora cuyo nivel equivalente tarda más de 1 minuto en estabilizarse dentro del intervalo de ± 1 dBA.

Salud:
Estado de absoluto bienestar físico, mental y social, según la definición de la Organización Mundial de la Salud.

Slow:
Es una característica del detector que indica que el tiempo de respuesta de éste es de 1 segundo.

Sonido:
Sensación percibida por el oído humano, debido a la incidencia de ondas de presión.

Sonido impulsivo:
Sonido de muy corta duración, generalmente inferior a un segundo, con una abrupta subida y una rápida disminución, ejemplos de ruidos impulsivos incluyen explosiones, impactos de martillo o de forja, descarga de armas de fuego y demás.

Sonómetro:
Instrumento provisto de un micrófono amplificador, detector de RMS, integrador-indicador de lectura y curvas de ponderación, que se utiliza para medición de niveles de presión sonora y que ha sido homologado como tal.

Sonoridad:
Atributo subjetivo de percepción del sonido. Depende de la frecuencia y energía del sonido. Se mide en fonios.

SPL:
Nivel de presión sonora RMS máximo durante el segundo anterior. Se expresa en decibelios, relativos a 20 micropascales. La señal entrante puede tener cualquiera de las ponderaciones de frecuencia disponibles y se mide con cualquiera de las ponderaciones temporales disponibles.

Ti:
Intervalo de tiempo asociado a la fase de ruido i.

Tiempo de reverberación (T):
Tiempo necesario para que la presión sonora disminuya a la milésima parte de su valor inicial o, lo

Signat electrònicament per:

Antefirma	Nom	Data	Emissor cert	Núm. sèrie cert
SECRETARIA D'AREA II - SECRETARIA D'AREA II	JOSE VICENTE RUANO VILA	25/04/2023	ACCVCA-120	48801306209778079349 062252786540672854

Id. document: w4iy MloY c/6C RapY XWDK LXCB VHo =
CÒPIA INFORMATIVA (NO VERIFICABLE EN SEU ELECTRÒNICA)

que es lo mismo, que el nivel de presión sonora disminuya 60 decibelios por debajo del valor inicial del sonido. Puede calcularse mediante la fórmula:

$$T = 0{,}16 \times (V/A)$$

Dónde:
V es el volumen de la sala en m^3.
A es la absorción de la sala en m^2.

Umbral de percepción de vibraciones:
Mínimo movimiento del suelo, paredes, techos o estructuras, capaces de originar en la persona normal una conciencia de vibración por métodos directos, tales como las sensaciones táctiles o visuales de objetos en movimiento.

Valor límite:
Un valor de un índice acústico que no deber ser sobrepasado y que de superarse, obliga a las autoridades competentes a prever o a aplicar medidas tendentes a evitar tal superación. Los valores límite pueden variar en función del emisor acústico, (ruido del tráfico rodado, ferroviario o aéreo, ruido industrial, u otros), del entorno o de la distinta vulnerabilidad a la contaminación acústica de los grupos de población; pueden ser distintos de una situación existente a una nueva situación (cuando cambia el emisor acústico, o el uso dado al entorno).

Valor límite de emisión:
Valor del índice de emisión que no debe ser sobrepasado, medido con arreglo a unas condiciones establecidas.

Valor límite de inmisión:

Valor del índice de inmisión que no debe ser sobrepasado en un lugar durante un determinado período de tiempo, medido con arreglo a unas condiciones establecidas.

Vehículo de motor:
Vehículo provisto de motor para su propulsión definido en el Real Decreto Legislativo 6/2015, de 30 de octubre, por el que se aprueba el texto refundido de la ley sobre Tráfico, circulación de vehículos a motor y seguridad vial. Se excluyen de esta definición los ciclomotores, los tranvías, los vehículos para personas de movilidad reducida, los ciclos de pedaleo asistido y los vehículos de movilidad personal.

Vibraciones:
Perturbación que provoca la oscilación de los cuerpos sobre su posición de equilibrio.

Vibración continúa:
Perturbación que sucede más de tres veces al día.

Vibración transitoria:
Perturbación que sucede un número de veces por día menor o igual a tres.

Zonas de ocio:
Aquellas en que, de acuerdo con la calificación y usos del suelo, se destinen de forma específica a usos recreativos.

Zonas de protección acústica especial:
Áreas en que se incumplan los objetivos de calidad acústica que les correspondan, aun observándose los valores límite de emisión de cada uno de los emisores acústicos existentes.

Zonas de servidumbre acústica:
Sectores del territorio delimitados en los mapas de ruido, en los que las inmisiones podrán superar los objetivos de calidad acústica aplicables a las correspondientes áreas acústicas y donde se podrán establecer restricciones para determinados usos del suelo, actividades, instalaciones o edificaciones, con la finalidad de, al menos, cumplir los valores límites de inmisión establecidos

Signat electrònicament per:

Antefirma	Nom	Data	Emissor cert	Núm. sèrie cert
SECRETARIA D'AREA II - SECRETARIA D'AREA II	JOSE VICENTE RUANO VILA	25/04/2023	ACCVCA-120	48801306209778079349 062252786540672854

Id. document: w4iy MloY c/6C RapY XWDK LXCB VHo=
CÒPIA INFORMATIVA (NO VERIFICABLE EN SEU ELECTRÒNICA)

para aquéllos.

Zonas tranquilas en las aglomeraciones:

Los espacios en los que no se supere un valor, a fijar por el Gobierno, de un determinado índice acústico.

Zonas tranquilas en campo abierto:

Los espacios no perturbados por ruido procedente del tráfico, las actividades industriales o las actividades deportivo-recreativas.

Signat electrònicament per:

Antefirma	Nom	Data	Emissor cert	Núm. sèrie cert
SECRETARIA D'AREA II - SECRETARIA D'AREA II	JOSE VICENTE RUANO VILA	25/04/2023	ACCVCA-120	48801306209778079349 062252786540672854

Id. document: w4iy MloY c/6C RapY XWDK LXCB VHo=
CÒPIA INFORMATIVA (NO VERIFICABLE EN SEU ELECTRÒNICA)

ANEXO II. Normas generales

Ninguna fuente sonora, evaluada individualmente y excluido tráfico, podrá transmitir niveles de ruido y vibraciones superiores a los límites establecidos en el presente Anexo.

Niveles sonoros

Niveles en el ambiente exterior

En el ambiente exterior, no podrán superarse los niveles sonoros de recepción que, en función del uso dominante de cada una de las zonas señaladas en el planeamiento, se establecen a continuación:

Tabla 1. Niveles de evaluación de recepción externa.

Uso dominante	Nivel sonoro dBA	
	Día / Tarde(1)	Noche(2)
Sanitario y docente	45	35
Residencial* *en patios interiores y de manzana	55 50	45 40
Terciario	65	55
Industrial	70	60
Recreativo y espectáculos	68	58

(1) Extensibles a período diurno para declaración de ZAS

(2) Extensibles a período nocturno para declaración de ZAS

1. En aquellos casos en que la zona de ubicación de la actividad o instalación industrial no corresponda a ninguna de las zonas establecidas, se aplicará la más próxima por razones de analogía funcional o equivalente necesidad de Protección acústica.

2. En aquellas zonas de uso dominante terciario, en las que de acuerdo con el planeamiento esté permitido el uso residencial, se aplicarán los niveles correspondientes a este uso.

3. Los límites anteriores están referenciados a una altura de 4 metros.

Niveles en el ambiente interior transmitidos por vía aérea

Para los usos dominantes que se citan a continuación, el nivel de los ruidos transmitidos a ellos, no superará los límites que se establecen en la siguiente tabla:

Tabla 2. Niveles de evaluación de transmisión por vía aérea en el ambiente interior.

Uso dominante	Nivel sonoro dBA	
	Día / Tarde	Noche
Sanitario y docente	45	35
Residencial* *en patios interiores y de manzana	55 50	45 40
Terciario	65	55
Industrial	70	60

Signat electrònicament per:

Antefirma	Nom	Data	Emissor cert	Núm. sèrie cert
SECRETARIA D'AREA II - SECRETARIA D'AREA II	JOSE VICENTE RUANO VILA	25/04/2023	ACCVCA-120	48801306209778079349 062252786540672854

Id. document: w4iy MloY c/6C RapY XWDK LXCB VHo=
CÒPIA INFORMATIVA (NO VERIFICABLE EN SEU ELECTRÒNICA)

Recreativo y espectáculos	68	58

Niveles en el ambiente interior transmitidos por vía interna estructural

Para los usos que se citan a continuación, el nivel de los ruidos transmitidos a ellos, no superará los límites que se establecen en la siguiente tabla:

Tabla 3. Niveles de evaluación de transmisión por vía interna estructural en el ambiente interior.

Uso	Locales	Nivel sonoro dBA	
		Día / Tarde	Noche
Sanitario	Estancias	45	35
	Dormitorios	40	30
Residencial	Dormitorios	40	30
	Estancias	45	35
Docente	Aulas	40	35
	Salas de lectura	35	35
Cultural	Salas de conciertos	35	35
	Bibliotecas	35	35
	Museos	45	45
	Exposiciones	45	45
Recreativo	Cines	35	35
	Teatros	35	35
	Bingos y salas de juego	45	45
	Hostelería	45	45
Comercial	Bares y establecimientos comerciales	45	45
Administrativo y oficinas	Despachos profesionales	40	40
	Oficinas	45	45

Niveles de vibraciones

Para los usos que se citan a continuación no podrán superarse los niveles de vibraciones indicados en la siguiente tabla:

Tabla 4. Objetivos de calidad acústica para vibraciones aplicables al espacio interior habitable de edificaciones destinadas a vivienda, usos residenciales, hospitalarios, educativos o culturales.

Uso del edificio	Índice de vibración L_{aw}
Vivienda o uso residencial	75
Hospitalario	72
Educativo o cultural	72

Signat electrònicament per:

Antefirma	Nom	Data	Emissor cert	Núm. sèrie cert
SECRETARIA D'AREA II - SECRETARIA D'AREA II	JOSE VICENTE RUANO VILA	25/04/2023	ACCVCA-120	48801306209778079349 062252786540672854

Id. document: w4iy MloY c/6C RapY XWDK LXCB VHo=
CÒPIA INFORMATIVA (NO VERIFICABLE EN SEU ELECTRÒNICA)

Aislamiento acústico
Aislamiento acústico a ruido aéreo

El aislamiento acústico a ruido aéreo $D_{nT,A}$ exigido a los elementos constructivos de la edificación, de acuerdo con el Código Técnico de la Edificación será el siguiente:

Los elementos constructivos interiores de separación, así como las *fachadas*, las *cubiertas*, las *medianerías* y los suelos en contacto con el aire exterior que conforman cada *recinto* de un edificio deben tener, en conjunción con los elementos constructivos adyacentes, unas características tales que se cumpla:

a) En los *recintos protegidos*:

- Protección frente al ruido generado en la misma *unidad de uso*:

El índice global de reducción acústica, ponderado A, R_A, de la *tabiquería* no será menor que 33 dBA.

- Protección frente al ruido procedente de otras *unidades de uso*:

El *aislamiento acústico a ruido aéreo*, $D_{nT,A}$, entre un *recinto protegido* y cualquier otro del edificio, colindante vertical u horizontalmente con él, que pertenezca a una *unidad de uso* diferente, no será menor que 50 dBA.

- Protección frente al ruido procedente de *zonas comunes*:

El *aislamiento acústico a ruido aéreo*, $D_{nT,A}$, entre un *recinto protegido* y una *zona común*, colindante vertical u horizontalmente con él, siempre que no comparta puertas o ventanas, no será menor que 50 dBA. Cuando sí las compartan, el índice global de reducción acústica, R_A, de éstas, no será menor que 30 dBA y el índice global de reducción acústica, R_A, del muro no será menor que 50 dBA.

- Protección frente al ruido procedente de *recintos de instalaciones* y de *recintos de actividad*:

El *aislamiento acústico a ruido aéreo*, $D_{nT,A}$, entre un *recinto protegido* y un *recinto de instalaciones* o un *recinto de actividad*, colindante vertical u horizontalmente con él, no será menor que 55 dBA.

- Protección frente al ruido procedente del exterior:

El *aislamiento acústico a ruido aéreo*, $D_{2m,nT,Atr}$, entre un *recinto protegido* y el exterior no será menor que los valores indicados en la tabla 5, en función del uso del edificio y de los valores del índice de ruido día, L_d, definido en el Anexo I del Real Decreto 1513/2005, de 16 de diciembre, por el que se desarrolla la Ley 37/2003 de 17 de noviembre, del Ruido, en lo referente a la evaluación y gestión del ruido ambiental, de la zona donde se ubica el edificio.

Tabla 5. Valores de *aislamiento acústico a ruido aéreo*, $D_{2m,nT,Atr}$, en dBA, entre un *Recinto protegido* y el exterior, en función del índice de ruido día, L_d.

L_d dBA	Uso del edificio			
	Residencial y sanitario		Cultural, docente, administrativo y religioso	
	Dormitorios	Estancias	Estancias	Aulas
$L_d \leq 60$	30	30	30	30
$60 < L_d \leq 65$	32	30	32	30
$65 < L_d \leq 70$	37	32	37	32
$70 < L_d \leq 75$	42	37	42	37
$L_d > 75$	47	42	47	42

El valor del índice de ruido día, L_d, puede obtenerse en las administraciones competentes o mediante consulta de los mapas estratégicos de ruido.

Cuando no se disponga de datos oficiales del valor del índice de ruido día, L_d, se aplicará el valor de 60 dBA para el tipo de área acústica relativo a sectores de territorio con predominio de suelo de uso residencial. Para el resto de áreas acústicas, se aplicará lo dispuesto en las normas

Signat electrònicament per:

Antefirma	Nom	Data	Emissor cert	Núm. sèrie cert
SECRETARIA D'AREA II - SECRETARIA D'AREA II	JOSE VICENTE RUANO VILA	25/04/2023	ACCVCA-120	48801306209778079349 062252786540672854

Id. document: w4iy MloY c/6C RapY XWDK LXCB VHo=
CÒPIA INFORMATIVA (NO VERIFICABLE EN SEU ELECTRÒNICA)

reglamentarias de desarrollo de la Ley 37/2003, de 17 de noviembre, del Ruido en lo referente a zonificación acústica, objetivos de calidad y emisiones acústicas.

Cuando se prevea que algunas *fachadas*, tales como *fachadas* de patios de manzana cerrados o patios interiores, así como *fachadas* exteriores en zonas o entornos tranquilos, no van a estar expuestas directamente al ruido de automóviles, aeronaves, de actividades industriales, comerciales o deportivas, se considerará un índice de ruido día, L_d, 10 dBA menor que el índice de ruido día de la zona.

Cuando en la zona donde se ubique el edificio el *ruido exterior dominante* sea el de aeronaves según se establezca en los mapas de ruido correspondientes, el valor de *aislamiento acústico a ruido aéreo*, $D_{2m,nT,Atr}$, obtenido en la tabla 5 se incrementará en 4 dBA.

b) En los *recintos habitables*:

- Protección frente al ruido generado en la misma *unidad de uso*:

El índice global de reducción acústica, ponderado A, R_A, de la *tabiquería* no será menor que 33 dBA.

- Protección frente al ruido procedente de otras *unidades de uso*:

El *aislamiento acústico a ruido aéreo*, $D_{nT,A}$, entre un *recinto habitable* y cualquier *recinto habitable* colindante vertical u horizontalmente con él, que pertenezca a una *unidad de uso* diferente no será menor que 45 dBA.

- Protección frente al ruido procedente de *zonas comunes*:

El *aislamiento acústico a ruido aéreo*, $D_{nT,A}$, entre un *recinto habitable* y una *zona común*, colindante vertical u horizontalmente con él, siempre que no comparta puertas o ventanas, no será menor que 45 dBA. Cuando sí las compartan y sean edificios de uso residencial o sanitario, el índice global de reducción acústica, R_A, de éstas, no será menor que 20 dBA y el índice global de reducción acústica, R_A, del muro no será menor que 50 dBA.

- Protección frente al ruido procedente de *recintos de instalaciones* y de *recintos de actividad*:

El *aislamiento acústico a ruido aéreo*, $D_{nT,A}$, entre un *recinto habitable* y un *recinto de instalaciones*, o un *recinto de actividad*, colindantes vertical u horizontalmente con él, no será menor que 45 dBA.

c) En los *recintos habitables* y *recintos protegidos* colindantes con otros edificios:

El *aislamiento acústico a ruido aéreo* ($D_{2m,nT,Atr}$) de cada uno de los *cerramientos* de una *medianería* entre dos edificios no será menor que 40 dBA o alternativamente el *aislamiento acústico a ruido aéreo* ($D_{nT,A}$) correspondiente al conjunto de los dos cerramientos no será menor que 50 dBA.

<u>Aislamiento acústico a ruido de impacto</u>

Los elementos constructivos de separación horizontales deben tener, en conjunción con los elementos constructivos adyacentes, unas características tales que se cumpla para los *recintos protegidos*:

a) Protección frente al ruido procedente de otras unidades de uso:

El nivel global de presión de ruido de impactos, $L'_{nT,w}$, en un recinto protegido colindante vertical, horizontalmente o que tenga una arista horizontal común con cualquier otro que pertenezcan a una unidad de uso diferente, no será mayor que 65 dB.

b) Protección frente al ruido procedente de zonas comunes:

El nivel global de presión de ruido de impactos, $L'_{nT,w}$, en un recinto protegido colindante vertical, horizontalmente o que tenga una arista horizontal común con una zona común del edificio no será mayor que 65 dB

Esta exigencia no es de aplicación en el caso de recintos protegidos colindantes horizontalmente con una escalera situada en una zona común.

Signat electrònicament per:

Antefirma	Nom	Data	Emissor cert	Núm. sèrie cert
SECRETARIA D'AREA II - SECRETARIA D'AREA II	JOSE VICENTE RUANO VILA	25/04/2023	ACCVCA-120	48801306209778079349 062252786540672854

Id. document: w4iy MloY c/6C RapY XWDK LXCB VHo=
CÒPIA INFORMATIVA (NO VERIFICABLE EN SEU ELECTRÒNICA)

c) Protección frente al ruido procedente de recintos de instalaciones o de recintos de actividad
El nivel global de presión de ruido de impactos, L'nT,w, en un recinto protegido colindante vertical, horizontalmente o que tenga una arista horizontal común con un recinto de actividad o con un recinto de instalaciones no será mayor que 60 dB.

Tiempo de reverberación

1. En conjunto los elementos constructivos, acabados superficiales y revestimientos que delimitan un aula o una sala de conferencias, un comedor y un restaurante, tendrán la absorción acústica suficiente de tal manera que:

a) El tiempo de reverberación en aulas y salas de conferencias vacías (sin ocupación y sin mobiliario), cuyo volumen sea menor que 350 m^3, no será mayor que 0,7 s.
b) El tiempo de reverberación en aulas y en salas de conferencias vacías, pero incluyendo el total de las butacas, cuyo volumen sea menor que 350 m^3, no será mayor que 0,5 s.
c) El tiempo de reverberación en restaurantes y comedores vacíos no será mayor que 0,9 s.

2. Para limitar el ruido reverberante en las zonas comunes los elementos constructivos, los acabados superficiales y los revestimientos que delimitan una zona común de un edificio de uso residencial o docente colindante con recintos habitables con los que comparten puertas, tendrán la absorción acústica suficiente de tal manera que el área de absorción acústica equivalente, A, sea al menos 0,2 m^2 por cada metro cúbico del volumen del recinto.

Signat electrònicament per:

Antefirma	Nom	Data	Emissor cert	Núm. sèrie cert
SECRETARIA D'AREA II - SECRETARIA D'AREA II	JOSE VICENTE RUANO VILA	25/04/2023	ACCVCA-120	48801306209778079349 062252786540672854

Id. document: w4iy MloY c/6C RapY XWDK LXCB VHo=
CÒPIA INFORMATIVA (NO VERIFICABLE EN SEU ELECTRÒNICA)

ANEXO III. Métodos operativos de mediciones acústicas

1. MEDICIONES DE NIVEL DE RECEPCIÓN EN EL AMBIENTE EXTERIOR

1.1. Localización de los puntos de medición

La localización de los puntos de medición dependerá de la posición en la que se encuentre el receptor, tal como se indica a continuación. En todo caso, hay que especificar en el informe el punto concreto en el momento de medición:

1.1.1. En las edificaciones

En el exterior de las edificaciones (balcones, terrazas) los puntos de medición se situarán, al menos, a 1,5 metros del suelo y lo más alejado posible de la fachada (a ser posible, a 2 metros), y en una zona libre de obstáculos y superficies reflectantes.

1.1.2. A nivel de calle

De manera general, en la calle se localizarán los puntos de medición a 2 metros de la fachada, a una altura de 1,5 metros del suelo y en una zona libre de obstáculos y superficies reflectantes."

1.1.3. En campo abierto

En campo abierto se localizarán los puntos de medición, al menos, a 10 metros de la fuente de ruido, a una altura preferentemente entre 3 y 11 metros y nunca inferior a 1,5 metros del suelo, y en una zona libre de obstáculos y superficies reflectantes.

2. MEDICIONES DE NIVEL DE RECEPCIÓN EN EL AMBIENTE INTERIOR

2.1 Localización de los puntos de medición

La localización de los puntos de medición dependerá de la finalidad de las mediciones, tal como se indica a continuación. En todo caso, hay que especificar en el informe el punto concreto en el momento de medición.

2.1.1. Transmisión por vía estructural.

Cuando se compruebe que el ruido se transmite desde el local emisor al local receptor por la estructura, la molestia en el interior del local receptor se evaluará mediante la medición del nivel de recepción en el interior del edificio, vivienda o local. Dicha medición:

- Se realizará con puertas y ventanas cerradas.
- Se repetirá la medición, al menos, en tres puntos diferentes de la dependencia en la que se quiere evaluar el nivel sonoro, lo más alejados posible entre ellos. Los puntos de medición han de estar situados, al menos, a 1 metro de las paredes. Si por las dimensiones de la dependencia esto no es posible, se situará el punto de medición en el centro de la dependencia
- Se reducirá al mínimo imprescindible el número de personas asistentes a la medición.

2.1.2. Transmisión por vía aérea.

Cuando se compruebe que el ruido se transmite desde el local emisor al local receptor por vía aérea (foco situado en el medio exterior), la molestia en el interior del local receptor se evaluará mediante la medición del nivel de recepción en el exterior del edificio, vivienda o local. Dicha medición:

- Se realizarán con las ventanas abiertas.
- El micrófono del sonómetro se situará en el hueco de la ventana, enrasado con el plano de fachada exterior y orientada hacia la fuente sonora.

Signat electrònicament per:

Antefirma	Nom	Data	Emissor cert	Núm. sèrie cert
SECRETARIA D'AREA II - SECRETARIA D'AREA II	JOSE VICENTE RUANO VILA	25/04/2023	ACCVCA-120	48801306209778079349 062252786540672854

Id. document: w4iy MloY c/6C RapY XWDK LXCB VHo=
CÒPIA INFORMATIVA (NO VERIFICABLE EN SEU ELECTRÒNICA)

NIVEL DE EVALUACIÓN DE ACTIVIDADES O INSTALACIONES.

Índices de ruido

a) Índice de ruido continuo equivalente LAeq,T.

El índice de ruido $L_{Aeq,T}$, es el nivel de presión sonora continuo equivalente ponderado A, en decibelios, determinado sobre un intervalo temporal de *T* segundos, definido en la norma ISO 1996-1: 2016.

Dónde:
— Si $T = d$, $L_{Aeq,d}$ es el nivel de presión sonora continuo equivalente ponderado A, determinado en el período día;
— Si $T = e$, $L_{Aeq,e}$ es el nivel de presión sonora continuo equivalente ponderado A, determinado en el período tarde;
— Si $T = n$, $L_{Aeq,n}$ es el nivel de presión sonora continuo equivalente ponderado A, determinado en el período noche;

b) Definición del Índice de ruido máximo L_{Amax}.
El índice de ruido L_{Amax}, es el más alto nivel de presión sonora ponderado A, en decibelios, con constante de integración fast, L_{AFmax}, definido en la norma ISO 1996-1:2016, registrado en el periodo temporal de evaluación.

c) Definición del Índice de ruido continuo equivalente corregido $L_{Keq,T}$.
El índice de ruido $L_{Keq,T}$, es el nivel de presión sonora continuo equivalente ponderado A, ($L_{Aeq,T}$), corregido por la presencia de componentes tonales emergentes, componentes de baja frecuencia y ruido de carácter impulsivo, de conformidad con la expresión siguiente:

$$L_{Keq,T} = L_{Aeq,T} + K_t + K_f + K_i$$

Dónde:
K_t es el parámetro de corrección asociado al índice $L_{Keq,T}$ para evaluar la molestia o los efectos nocivos por la presencia de componentes tonales emergentes, calculado por aplicación de la metodología descrita en este anexo.
K_f es el parámetro de corrección asociado al índice $L_{Keq,T}$ para evaluar la molestia o los efectos nocivos por la presencia de componentes de baja frecuencia, calculado por aplicación de la metodología descrita en este anexo.
K_i es el parámetro de corrección asociado al índice $L_{Keq,T}$ para evaluar la molestia o los efectos nocivos por la presencia de ruido de carácter impulsivo, calculado por aplicación de la metodología descrita en este anexo.
— Si $T = d$, $L_{Keq,d}$ es el nivel de presión sonora continuo equivalente ponderado A, corregido, determinado en el período día;
— Si $T = e$, $L_{Keq,e}$ es el nivel de presión sonora continuo equivalente ponderado A, corregido, determinado en el período tarde;
— Si $T = n$, $L_{Keq,n}$ es el nivel de presión sonora continuo equivalente ponderado A, corregido, determinado en el período noche;

d) Definición del Índice de ruido continuo equivalente corregido promedio a largo plazo:

$L_{K,x}$.

El índice de ruido $L_{K,x}$, es el nivel sonoro promedio a largo plazo, dado por la expresión que sigue, determinado a lo largo de todos los periodos temporales de evaluación "x" de un año.

Signat electrònicament per:

Antefirma	Nom	Data	Emissor cert	Núm. sèrie cert
SECRETARIA D'AREA II - SECRETARIA D'AREA II	JOSE VICENTE RUANO VILA	25/04/2023	ACCVCA-120	48801306209778079349 062252786540672854

Id. document: w4iy MloY c/6C RapY XWDK LXCB VHo=
CÒPIA INFORMATIVA (NO VERIFICABLE EN SEU ELECTRÒNICA)

$$L_{K,x} = 10\lg\left(\frac{1}{n}\sum_{i=1}^{n} 10^{0.1(L_{Keq,x})_i}\right)$$

Dónde:
n es el número de muestras del periodo temporal de evaluación "x", en un año $(L_{Keq,x})_i$ es el nivel sonoro corregido, determinado en el período temporal de evaluación "x" de la i-ésima muestra.

Para evaluar niveles de ruido en determinados periodos temporales de evaluación y para promedios a largo plazo, según corresponda, se seguirán los principios expuestos en las normas ISO 1996-2:2017 e ISO 1996-1:2016, utilizando los índices adecuados a cada caso aplicando las correcciones correspondientes

3.1. Corrección por ruido de fondo

Es necesario realizar una medición previa y otra posterior del nivel de ruido de fondo (ambiental) existente sin la fuente de ruido a estudiar en funcionamiento y en las mismas condiciones experimentales en que se realiza la medición de aquélla. Entre la medida previa y posterior del ruido de fondo no deberá existir una diferencia superior a los 3 dBA, tomándose como valor de referencia el más alto de ambas. En caso contrario, y a criterio del técnico debidamente justificado, deberá elegir la que sea más representativa de la situación.

Si la diferencia entre el nivel de ruido ambiental y la fuente de ruido en funcionamiento está comprendida entre 3 y 10 dBA, deberá efectuarse correcciones de acuerdo a la siguiente ecuación:

$$L_P = 10 \log [10^{L_{PT}/10} - 10^{L_{P1}/10}]$$

Dónde:

L_P, es el nivel de presión sonora debido a la fuente de ruido;
L_{PT}, el nivel de presión sonora conjunto de la fuente de ruido y el ruido ambiental;
y L_{P1}, el nivel de presión sonora del ruido ambiental.

Si la medición del ruido de la fuente no supera en más de 3 dBA al ruido ambiental, deberá desecharse la medición por no existir condiciones adecuadas para realizarla. No obstante, si a criterio del personal técnico que realiza la medición es posible caracterizar y diferenciar el ruido de fondo del ruido generado por la fuente evaluada, se podrá determinar por otros procedimientos el ruido provocado por la actividad o instalación, siempre que se justifique técnicamente los cálculos realizados.

Si la diferencia entre el nivel de ruido ambiental y el de la fuente de ruido en funcionamiento supera los 10 dBA no hay que efectuar ninguna corrección.

3.2. Corrección por efecto de la reflexión

Si las medidas indicadas en los apartados 1.1.1 y 1.1.2 son realizadas a menos de 2 m de la fachada de un edificio, se debe eliminar el efecto de la reflexión aplicando una corrección de -3 dBA.

3.3. Corrección por componentes tonales (Kt), impulsivas (Ki) y bajas frecuencias (Kf)

Cuando en el proceso de medición de un ruido se detecte la presencia de componentes tonales emergentes, o componentes de baja frecuencia, o sonidos de alto nivel de presión sonora y corta duración debidos a la presencia de componentes impulsivos, o de cualquier combinación de ellos, se procederá a realizar una la evaluación detallada del ruido introduciendo las correcciones adecuadas.
El valor máximo de la corrección resultante de la suma $K_t + K_f + K_i$ no será superior a 9 dB.

Signat electrònicament per:

Antefirma	Nom	Data	Emissor cert	Núm. sèrie cert
SECRETARIA D'AREA II - SECRETARIA D'AREA II	JOSE VICENTE RUANO VILA	25/04/2023	ACCVCA-120	48801306209778079349 062252786540672854

Id. document: w4iy MloY c/6C RapY XWDK LXCB VHo=
CÒPIA INFORMATIVA (NO VERIFICABLE EN SEU ELECTRÒNICA)

Corrección por tonos puros

Para la evaluación detallada del ruido por presencia de componentes tonales emergentes se tomará como procedimiento de referencia el siguiente:

a) Se realizará el análisis espectral del ruido en 1/3 de octava, sin filtro de ponderación.

b) Se calculará la diferencia:

$$Lt = Lf - Ls$$

Donde

Lf, es el nivel de presión sonora de la banda f, que contiene el tono emergente.

Ls, es la media aritmética de los dos niveles siguientes, el de la banda situada inmediatamente por encima de f y el de la banda situada inmediatamente por debajo de f.

Sin efectuar modificación alguna del espectro por corrección en bandas por ruido de fondo.
Para que dichos tonos puros puedan ser considerados a efectos del parámetro de corrección Kt, han de estar ausentes en el ruido de fondo evaluado de la misma manera.

c) Se determinará la presencia o la ausencia de componentes tonales y el valor del parámetro de corrección K_t aplicando la tabla siguiente:

Banda de frecuencia 1/3 de octava	Lt en dB	Componente tonal K_t en dB
De 20 a 125 Hz	Si $Lt < 8$	0
	Si $8 <= Lt <= 12$	3
	Si $Lt > 12$	6
De 160 a 400 Hz	Si $Lt < 5$	0
	Si $5 <= Lt <= 8$	3
	Si $Lt > 8$	6
De 500 a 10000 Hz	Si $Lt < 3$	0
	Si $3 <= Lt <= 5$	3
	Si $Lt > 5$	6

d) En el supuesto de la presencia de más de una componente tonal emergente se adoptará como valor del parámetro K_t, el mayor de los correspondientes a cada una de ellas.

Corrección por componentes impulsivas

Para la evaluación detallada del ruido por presencia de componentes impulsivos se tomará como procedimiento de referencia el siguiente:

a) Se medirá, preferiblemente de forma simultánea, los niveles de presión sonora continuo equivalente ponderado A, en una determinada fase de ruido de duración *Ti* segundos, en la cual se percibe el ruido impulsivo, *L* , y con la constante temporal impulso (I) del equipo de medida, $L_{AIeq,Ti}$

b) Se calculará la diferencia entre los valores obtenidos, debidamente corregidos por ruido de fondo:

$$Li = L_{AIeq,Ti} - L_{Aeq,Ti}$$

c) Se determinará la presencia o la ausencia de componente impulsiva y el valor del parámetro de corrección *Ki* aplicando la tabla siguiente:

Li en dB	*Componente impulsiva Ki* en dB
Si $Li \leq 10$	0
Si $10 < Li \leq 15$	3
Si $Li > 15$	6

Signat electrònicament per:

Antefirma	Nom	Data	Emissor cert	Núm. sèrie cert
SECRETARIA D'AREA II - SECRETARIA D'AREA II	JOSE VICENTE RUANO VILA	25/04/2023	ACCVCA-120	48801306209778079349 062252786540672854

Id. document: w4iy MloY c/6C RapY XWDK LXCB VHo=
CÒPIA INFORMATIVA (NO VERIFICABLE EN SEU ELECTRÒNICA)

Corrección por componentes de baja frecuencia

Para la evaluación detallada del ruido por presencia de componentes de baja frecuencia se tomará como procedimiento de referencia el siguiente:

a) Se medirá, preferiblemente de forma simultánea, los niveles de presión sonora con las ponderaciones frecuenciales A y C.

b) Se calculará la diferencia entre los valores obtenidos, debidamente corregidos por ruido de fondo:

$$Lf = L_{Ceq,Ti} - L_{Aeq,Ti}$$

c) Se determina la presencia o la ausencia de componentes de baja frecuencia y el valor del parámetro de corrección *Kf* aplicando la tabla siguiente:

Lf en dB	Componente de baja frecuencia K_f en dB
Si $Lf <= 10$	0
Si $10 > Lf <= 15$	3
Si $Lf > 15$	6

3.4. Procedimientos de medición

Los procedimientos de medición in situ utilizados para la evaluación de los índices de ruido que establece el Real Decreto 1367/2007, de 19 de octubre, por el que se desarrolla la Ley 37/2003, de 17 de noviembre, del Ruido, en lo referente a zonificación acústica, objetivos de calidad y emisiones acústicas, se adecuarán a las prescripciones siguientes:

a) Las mediciones se pueden realizar en continuo durante el periodo temporal de evaluación completo, o aplicando métodos de muestreo del nivel de presión sonora en intervalos temporales de medida seleccionados dentro del periodo temporal de evaluación.

b) Cuando en la medición se apliquen métodos de muestreo del nivel de presión sonora, para cada periodo temporal de evaluación, día, tarde, noche, se seleccionarán, atendiendo a las características del ruido que se esté evaluando, el intervalo temporal de cada medida *Ti*, el número de medidas a realizar *n* y los intervalos temporales entre medidas, de forma que el resultado de la medida sea representativo de la valoración del índice que se está evaluando en el periodo temporal de evaluación.

c) Para la determinación de los niveles sonoros promedios a largo plazo se deben obtener suficientes muestras independientes para obtener una estimación representativa del nivel sonoro promediado de largo plazo.

d) Las mediciones en el espacio interior de los edificios se realizarán con puertas y ventanas cerradas, y las posiciones preferentes del punto de evaluación estarán al menos a 1 m de las paredes u otras superficies, entre 1,2 m y 1,5 m sobre el piso, y aproximadamente a 1,5 m de las ventanas, realizando como mínimo tres posiciones. Cuando estas posiciones no sean posibles las mediciones se realizarán en el centro del recinto.

e) Atendiendo a la finalidad, la evaluación por medición de los índices de ruido que se establecen en el Real Decreto 1367/2007, de 19 de octubre, por el que se desarrolla la Ley 37/2003, de 17 de noviembre, del Ruido, en lo referente a zonificación acústica, objetivos de calidad y emisiones acústicas, se adecuará además de lo indicado en los apartados anteriores a las normas específicas de los apartados siguientes:

3.4.1. Evaluación de los índices de ruido referentes a objetivos de calidad acústica en áreas acústicas.

a) Se realizará una evaluación preliminar mediante mediciones en continuo durante al menos 24

Signat electrònicament per:

Antefirma	Nom	Data	Emissor cert	Núm. sèrie cert
SECRETARIA D'AREA II - SECRETARIA D'AREA II	JOSE VICENTE RUANO VILA	25/04/2023	ACCVCA-120	48801306209778079349 062252786540672854

Id. document: w4iy MloY c/6C RapY XWDK LXCB VHo=
CÒPIA INFORMATIVA (NO VERIFICABLE EN SEU ELECTRÒNICA)

horas, correspondientes a los episodios acústicamente más significativos, atendiendo a la fuente sonora que tenga mayor contribución en los ambientes sonoros del área acústica.

b) Se determinará el número de puntos necesarios para la caracterización acústica de la zona atendiendo a las dimensiones del área acústica, y a la variación espacial de los niveles sonoros.

c) El micrófono se situara preferentemente a 4 metros sobre el nivel del suelo, fijado a un elemento portante estable y separado al menos 1,20 metros de cualquier fachada o paramento que pueda introducir distorsiones por reflexiones en la medida. Para la medición se podrán escoger otras alturas, si bien éstas no deberán ser inferiores a 1,5 m sobre el nivel del suelo, y los resultados deberán corregirse de conformidad con una altura equivalente de 4 m. En estos casos se justificaran técnicamente los criterios de corrección aplicados.

3.4.2. Evaluación de los índices de ruido referentes a los niveles sonoros producidos por los emisores acústicos.

a) Infraestructuras viarias, ferroviarias y aeroportuarias.

— Se deberán realizar al menos 3 series de mediciones del *LAeq,Ti,* con tres mediciones en cada serie, de una duración mínima de 5 minutos (*Ti = 300 segundos)*, con intervalos temporales mínimos de 5 minutos, entre cada una de las series.

— La evaluación del nivel sonoro en el periodo temporal de evaluación se determinará a partir de los valores de los índices *LAeq,Ti* de cada una de las medidas realizadas, aplicando la siguiente expresión:

$$L_{Aeq,T} = 10\ \lg\left(\frac{1}{n}\sum_{i=1}^{n} 10^{0.1 L_{Aeq,Ti}}\right)$$

Dónde:
T, es el tiempo en segundos correspondiente al periodo temporal de evaluación considerado.
Ti, intervalo de tiempo de la medida i.
n, es el número de mediciones del conjunto de las series de mediciones realizadas en el periodo de tiempo de referencia T.

El valor del nivel sonoro resultante, se redondeará incrementándolo en 0,5 dBA, tomando la parte entera como valor resultante.

b) Infraestructuras portuarias y actividades.

— Cuando la finalidad de las mediciones sea la inspección de actividades, las personas titulares o usuarias de aparatos generadores de ruidos, tanto al aire libre como en establecimientos o locales, facilitarán a la inspección el acceso a sus instalaciones o focos de emisión de ruidos y dispondrán su funcionamiento a las distintas velocidades, cargas o marchas que les indique dicho personal inspector, pudiendo presenciar aquellos todo el proceso operativo.

— La medición, tanto para los ruidos emitidos como para los transmitidos por los emisores acústicos, se llevará a cabo en el lugar en que su valor sea más alto.

— La medición, tanto de los ruidos emitidos al ambiente exterior de las áreas acústicas, como de los transmitidos al ambiente interior de las edificaciones por los emisores acústicos, se llevará a cabo en el punto de evaluación, en que su valor sea más alto.

— Cuando, por las características del emisor acústico, se comprueben variaciones significativas de sus niveles de emisión sonora durante el periodo temporal de evaluación, se dividirá éste, en intervalos de tiempo, *Ti,* o fases de ruido *(i)* en los cuales el nivel de presión sonora en el punto de evaluación se perciba de manera uniforme.

— En cada fase de ruido se realizarán al menos tres mediciones del *LKeq,Ti,* de una duración mínima de 5 segundos, con intervalos de tiempo mínimos de 3 minutos, entre cada una de las medidas.

Signat electrònicament per:

Antefirma	Nom	Data	Emissor cert	Núm. sèrie cert
SECRETARIA D'AREA II - SECRETARIA D'AREA II	JOSE VICENTE RUANO VILA	25/04/2023	ACCVCA-120	48801306209778079349 062252786540672854

Id. document: w4iy MloY c/6C RapY XWDK LXCB VHo=
CÒPIA INFORMATIVA (NO VERIFICABLE EN SEU ELECTRÒNICA)

— Las medidas se considerarán válidas, cuando la diferencia entre los valores extremos obtenidos, es menor o igual a 6 dBA.

— Si la diferencia fuese mayor, se deberá proceder a la obtención de una nueva serie de tres mediciones.

— De reproducirse un valor muy diferenciado del resto, se investigará su origen. Si se localiza, se deberá repetir hasta cinco veces las mediciones, de forma que el foco origen de dicho valor entre en funcionamiento durante los cinco segundos de duración de cada medida.

— Se tomará como resultado de la medición el valor más alto de los obtenidos.

— En la determinación del $L_{Keq,Ti}$ se tendrá en cuenta la corrección por ruido de fondo. Para la determinación del ruido de fondo, se procederá de forma análoga a la descrita en el punto anterior, con el emisor acústico que se está evaluando parado.

— Cuando se determinen fases de ruido, la evaluación del nivel sonoro en el periodo temporal de evaluación se determinará a partir de los valores de los índices $L_{Keq,Ti}$ de cada fase de ruido medida, aplicando la siguiente expresión:

$$L_{Keq,T} = 10\lg\left(\frac{1}{T}\sum_{i=1}^{n} Ti\,10^{0.1L_{Keq,Ti}}\right)$$

Dónde:
T, es el tiempo en segundos correspondiente al periodo temporal de evaluación considerado (>=*Ti*).
Ti, es el intervalo de tiempo asociado a la fase de ruido i. La suma de los *Ti =T.*
n, es el número de fases de ruido en que se descompone el periodo temporal de referencia *T*.
El valor del nivel sonoro resultante, se redondeará incrementándolo en 0,5 dBA, tomando la parte entera como valor resultante.

3.5. Condiciones de medición

En la realización de las mediciones para la evaluación de los niveles sonoros, se deberán guardar las siguientes precauciones:

a) Las condiciones de humedad y temperatura deberán ser compatibles con las especificaciones de la empresa fabricante del equipo de medida.

b) En la evaluación del ruido transmitido por un determinado emisor acústico no serán válidas las mediciones realizadas en el exterior con lluvia, teniéndose en cuenta para las mediciones en el interior, la influencia de la misma a la hora de determinar su validez en función de la diferencia entre los niveles a medir y el ruido de fondo, incluido en éste, el generado por la lluvia.

c) Será preceptivo que antes y después de cada medición, se realice una verificación acústica de la cadena de medición mediante calibrador sonoro, que garantice un margen de desviación no superior a 0,3 dB respecto el valor de referencia inicial.

d) Las mediciones en el medio ambiente exterior se realizarán usando equipos de medida con pantalla antiviento.
Asimismo, cuando en el punto de evaluación la velocidad del viento sea superior a 5 metros por segundo se desistirá de la medición.

Métodos operativos de medición de vibraciones

MEDICIONES DE NIVEL DE VIBRACIONES

Métodos de medición de vibraciones

Los métodos de medición recomendados para la evaluación del índice de vibración L_{aw}, son los siguientes:

Signat electrònicament per:

Antefirma	Nom	Data	Emissor cert	Núm. sèrie cert
SECRETARIA D'AREA II - SECRETARIA D'AREA II	JOSE VICENTE RUANO VILA	25/04/2023	ACCVCA-120	48801306209778079349 062252786540672854

Id. document: w4iy MloY c/6C RapY XWDK LXCB VHo=
CÒPIA INFORMATIVA (NO VERIFICABLE EN SEU ELECTRÒNICA)

a) *Con instrumentos con la ponderación frecuencial w_m*

Este método se utilizará para evaluaciones de precisión y requiere de un instrumento que disponga de ponderación frecuencial w_m, de conformidad con la definición de la norma UNE-ISO 2631-2:2011.

Se medirá el valor eficaz máximo obtenido con un detector de media exponencial de constante de tiempo 1s (slow) durante la medición. Este valor corresponderá al parámetro a_w, Maximum Transient Vibration Value, (MTVV), según se recoge en la norma UNE-ISO 2631-1:2008.

b) *Método numérico para la obtención del indicador L_{aw}*

Cuando los instrumentos de medición no posean ponderación frecuencial y/o detector de media exponencial, o como alternativa a los procedimientos descritos en los apartados a) y c), se podrá recurrir a la grabación de la señal sin ponderación y posterior tratamiento de los datos de conformidad con las normas ISO descritas en el apartado a).

c) *Calculando la ponderación frecuencial w_m*

Teniendo en cuenta que este procedimiento no es adecuado cuando se miden vibraciones transitorias (*a causa de la respuesta lenta de los filtros de tercio octava de más baja frecuencia (108 s) respecto a la respuesta "slow")* su uso queda limitado a vibraciones de tipo estacionario.

Cuando los instrumentos no dispongan de la ponderación frecuencial w_m se podrá realizar un análisis espectral, con resolución mínima de banda de tercio de octava de acuerdo con la metodología que se indica a continuación.

El análisis consiste en obtener la evolución temporal de los valores eficaces de la aceleración con un detector de media exponencial de constante de tiempo 1s (slow) para cada una de las bandas de tercio de octava especificadas en la norma UNE-ISO 2631-2:2011 (1 a 80 Hz) y con una periodicidad de cómo mínimo un segundo para toda la duración de la medición.

A continuación se multiplicará cada uno de los espectros obtenidos por el valor de la ponderación frecuencial w_m (UNE-ISO 2631-2:2011)

En la siguiente tabla se detallan los valores de la ponderación w_m (UNE-ISO 2631-2:2011) para las frecuencias centrales de las bandas de tercio de octava de 1 Hz a 80 Hz.

Frecuencia	w_m	
Hz	factor	dB
1 0	0,833	-1,59
1,25	0,907	-0,85
1,6	0,934	-0,59
2 0	0,932	-0,61
2,5	0,910	-0,82
3,15	0,872	-1,19
4	0,818	-1,74
5	0,750	-2,50
6,3	0,669	-3,49
8	0,582	-4,70
10	0,494	-6,12
12,5	0,411	-7,71

Signat electrònicament per:

Antefirma	Nom	Data	Emissor cert	Núm. sèrie cert
SECRETARIA D'AREA II - SECRETARIA D'AREA II	JOSE VICENTE RUANO VILA	25/04/2023	ACCVCA-120	48801306209778079349 062252786540672854

Id. document: w4iy MloY c/6C RapY XWDK LXCB VHo=
CÒPIA INFORMATIVA (NO VERIFICABLE EN SEU ELECTRÒNICA)

16	0,337	-9,44
20	0,274	-11,25
25	0,220	-13,14
31,5	0,176	-15,09
40	0,140	-17,10
50	0,109	-19,23
63	0,0834	-21,58
80	0,0604	-24,38

Seguidamente se obtendrán los valores de aceleración global ponderada para los distintos instantes de tiempo (para cada espectro) mediante la siguiente fórmula:

$$a_{w,i} = \sqrt{\sum_{j} \left(w_{m,j} a_{w,i,j} \right)^2}$$

Dónde:

— $a_{w,i,j}$: el valor eficaz (RMS, slow) de la señal de aceleración expresado en m/s^2, para cada una de las bandas de tercio de octava (j) y para los distintos instantes de la medición (i).

— $w_{m,j}$: el valor de la ponderación frecuencial w_m *para cada una* de las bandas de tercio de octava (j).

— $a_{w,i}$: el valor eficaz (RMS, slow) de la señal de aceleración global ponderada para los distintos instantes de la medición.

Finalmente, para encontrar el valor de a_w (*MTVV*) debe escogerse el valor máximo de las distintas aceleraciones globales ponderadas, para los distintos instantes de medición

$$a_w = \max \left\{ a_{w,i} \right\}_i$$

1. Procedimientos de medición de vibraciones

Los procedimientos de medición in situ utilizados para la evaluación del índice de vibración que establece este real decreto se adecuarán a las prescripciones siguientes:

a) Previamente a la realización de las mediciones es preciso identificar los posibles focos de vibración, las direcciones dominantes y sus características temporales.

b) Las mediciones se realizarán sobre el suelo en el lugar y momento de mayor molestia y en la dirección dominante de la vibración si esta existe y es claramente identificable. Si la dirección dominante no está definida se medirá en tres direcciones ortogonales simultáneamente, obteniendo el valor eficaz $a_{w,i(t)}$ en cada una de ellas y el índice de evaluación como suma cuadrática, en el

Signat electrònicament per:

Antefirma	Nom	Data	Emissor cert	Núm. sèrie cert
SECRETARIA D'AREA II - SECRETARIA D'AREA II	JOSE VICENTE RUANO VILA	25/04/2023	ACCVCA-120	48801306209778079349 062252786540672854

Id. document: w4iy MloY c/6C RapY XWDK LXCB VHo=
CÒPIA INFORMATIVA (NO VERIFICABLE EN SEU ELECTRÒNICA)

tiempo *t*, aplicando la expresión:

$$a_w(t) = \sqrt{a^2_{w,x}(t) + a^2_{w,y}(t) + a^2_{w,z}(t)}$$

c) Para la medición de vibraciones generadas por actividades, se distinguirá entre vibraciones de tipo estacionario o transitorio.

i) Tipo estacionario: se deberá realizar la medición al menos en un minuto en el periodo de tiempo en el que se establezca el régimen de funcionamiento más desfavorable; si este no es identificable se medirá al menos un minuto para los distintos regímenes de funcionamiento.

ii) Tipo transitorio: se deberán tener en cuenta los posibles escenarios diferentes que puedan modificar la percepción de la vibración (foco, intensidad, posición, etc.). A efectos de la aplicación de los criterios señalados en el artículo 17, apartado 1.b) del Real Decreto 1367/2007, en la medición se deberá distinguir entre los periodos día (de 7 a 23 h) y noche (de 23 a 7 h), contabilizando el número de eventos máximo esperable.

d) En la medición de vibraciones generadas por las infraestructuras igualmente se deberá distinguir entre las de carácter estacionario y transitorio. A tal efecto el tráfico rodado en vías de elevada circulación puede considerarse estacionario.

i) Tipo estacionario: se deberá realizar la medición al menos en cinco minutos dentro del periodo de tiempo de mayor intensidad (principalmente de vehículos pesados) de circulación. En caso de desconocerse datos del tráfico de la vía se realizarán mediciones durante un día completo evaluando el valor eficaz *aw*.

ii) Tipo transitorio: se deberán tener en cuenta los posibles escenarios diferentes que puedan modificar la percepción de la vibración (p.e: en el caso de los trenes se tendrá en cuenta los diferentes tipos de vehículos por cada vía y su velocidad si la diferencia es apreciable). A efectos de la aplicación de los criterios señalados en el artículo 17, apartado 1.b) del Real Decreto 1367/2007, en la medición se deberá distinguir entre los periodos día (7 a 23 h) y noche (23 a 7 h), contabilizando el número de eventos máximo esperable.

e) De tratarse de episodios reiterativos, se realizará la medición al menos tres veces, dándose como resultado el valor más alto de los obtenidos; si se repite la medición con seis o más eventos se permite caracterizar la vibración por el valor medio más una desviación típica.

f) En la medición de la vibración producida por un emisor acústico a efectos de comprobar el cumplimiento de lo estipulado en el artículo 26 del Real Decreto 1367/2007 se procederá a la corrección de la medida por la vibración de fondo (vibración con el emisor parado).

g) Será preceptivo que antes y después de cada medición, se realice una verificación de la cadena de medición con un calibrador de vibraciones, que garantice su buen funcionamiento.

Medida y evaluación del aislamiento acústico

MEDICIONES DE AISLAMIENTO ACÚSTICO A RUIDO AÉREO

Condiciones de la medición

Toda medición del aislamiento al ruido entre locales con actividades industriales, comerciales y de servicios y espacios destinados a uso residencial deberá cumplir con las Normas UNE-EN ISO 16283-1:2015 Medición «in situ» del aislamiento. Parte 1: aislamiento a

Signat electrònicament per:

Antefirma	Nom	Data	Emissor cert	Núm. sèrie cert
SECRETARIA D'AREA II - SECRETARIA D'AREA II	JOSE VICENTE RUANO VILA	25/04/2023	ACCVCA-120	48801306209778079349 062252786540672854

Id. document: w4iy MloY c/6C RapY XWDK LXCB VHo=
CÒPIA INFORMATIVA (NO VERIFICABLE EN SEU ELECTRÒNICA)

ruido aéreo y UNE-EN ISO 16283-3:2016 Mediciones «in situ» del aislamiento en los edificios y en los elementos de construcción. Parte 3: aislamiento a ruido de fachadas

.

Las medidas «in situ» del aislamiento deberán hacerse en bandas de tercio de octava. Las frecuencias centrales del mínimo de bandas a analizar deben ser desde los 100 Hz hasta los 3.150 Hz.

El ruido generado en el recinto emisor deberá ser estacionario, con un nivel lo suficientemente elevado para poder ser medido en el receptor sin influencias del ruido ambiental y tener un espectro continúo en el intervalo de frecuencias estipulado en las normas.

Para la medición del aislamiento entre recintos deberá utilizarse una fuente de ruido rosa, no estando permitida la utilización de música o cualquier otro tipo de ruido, ya que no se trata de ruido estacionario ni se puede asegurar la existencia de espectros continuos.

Para cada posición individual del micrófono, el tiempo de medición deberá ser, al menos, de 6 segundos para cada banda de frecuencia con frecuencias centrales inferiores a 400 Hz. Para de frecuencias centrales superiores a 400 Hz, se podrá disminuir el tiempo a no menos de 4 segundos.

Deberá medirse el tiempo de reverberación (T) según la metodología especificada en las normas UNE-EN ISO 16283 o normas que la sustituyan.

Las dependencias donde se realizan las mediciones deben encontrarse totalmente cerradas durante la medición.

Localización de los puntos de medición

1.1.1. En el local emisor

El número mínimo de medidas, empleando micrófonos fijos, es de 10 en al menos cinco puntos diferentes, lo más alejados posible entre ellos, de tal manera que la medición se realice siempre en puntos de campo difuso.

En cada punto de medición deberán realizarse al menos 2 medidas, el valor medio (nivel de presión sonora en el local emisor para cada banda de frecuencia $[L_1]_i$) se calcula según la expresión:

$$(L_1)_i = 10\log\left[\frac{1}{n}\sum_{1}^{n} 10^{\frac{(L_j)}{10}}\right]$$

Dónde:
Lj, nivel de presión sonora de cada medida en la banda de frecuencia; y n, el número de mediciones efectuadas.

Debe asegurarse que las posiciones del micrófono estén fuera del campo sonoro directo de la fuente.

1.1.2. En el local receptor

Las mediciones en el local receptor se efectuarán con las mismas condiciones que en el local emisor. El cálculo del nivel de presión sonora en el local receptor para cada banda de frecuencia $(L_2)_i$ se obtiene según la expresión:

Signat electrònicament per:

Antefirma	Nom	Data	Emissor cert	Núm. sèrie cert
SECRETARIA D'AREA II - SECRETARIA D'AREA II	JOSE VICENTE RUANO VILA	25/04/2023	ACCVCA-120	48801306209778079349 062252786540672854

Id. document: w4iy MloY c/6C RapY XWDK LXCB VHo=
CÒPIA INFORMATIVA (NO VERIFICABLE EN SEU ELECTRÒNICA)

$$(L_2)_i = 10\log\left[\frac{1}{n}\sum_{1}^{n}10^{\frac{(L_j)}{10}}\right]$$

Dónde:

Lj, nivel de presión sonora de cada medida en la banda de frecuencia; y n, el número de mediciones efectuadas.

En el caso del local receptor, debido a que los niveles de ruido son mucho menores, es necesario realizar una medida previa y posterior del nivel de ruido de fondo existente sin la fuente de ruido en funcionamiento. Si la diferencia entre el nivel de fondo y el nivel de recepción medido ($[L_2]_i$), en alguna banda, es inferior a 10 dBA, deberán efectuarse correcciones de acuerdo a la siguiente ecuación:

$$(L_2)_i = 10\log\left[10^{\frac{(L_{2T})_i}{10}} - 10^{\frac{(L_{P2})_i}{10}}\right]$$

Dónde:

$(L_2)_i$, es el nivel de presión sonora de recepción;
$(L_{2T})_i$, el nivel de presión sonora conjunto de recepción y el ruido de fondo;
y $(L_{P2})_i$, el nivel de presión sonora del ruido de fondo exclusivamente.

Si la medida del ruido de recepción no supera en más de 3 dBA al ruido de fondo, deberá desecharse la medición por no existir condiciones adecuadas para realizarlas.

1.2. Evaluación del aislamiento acústico a ruido aéreo mediante magnitudes globales

Aunque la medición del aislamiento acústico se efectúe por bandas de frecuencia, el valor del aislamiento, en cualquiera de sus índices, debe expresarse como un solo número en dBA:

Magnitud global		Término	
Diferencia de nivel ponderada	D_W	Diferencia de nivel	D
Diferencia de nivel normalizada ponderada	$D_{n,W}$	Diferencia de nivel normalizada	D_n
Diferencia de nivel estandarizada, ponderada A	$D_{nT,A}$	Diferencia de nivel estandarizada	D_{nT}

Para expresar los valores de aislamiento como magnitud global, con precisión de 0,1 dBA se seguirá la UNE-EN ISO 717-1:2013.

Podrá utilizarse como índice para valorar el aislamiento a ruido aéreo, la diferencia de niveles DW, siempre que el tiempo de reverberación no supere el valor de 0,5 s en ninguna de las bandas de tercio de octava en los ensayos.

1.3. Presentación de resultados

Signat electrònicament per:

Antefirma	Nom	Data	Emissor cert	Núm. sèrie cert
SECRETARIA D'AREA II - SECRETARIA D'AREA II	JOSE VICENTE RUANO VILA	25/04/2023	ACCVCA-120	48801306209778079349 062252786540672854

Id. document: w4iy MloY c/6C RapY XWDK LXCB VHo=
CÒPIA INFORMATIVA (NO VERIFICABLE EN SEU ELECTRÒNICA)

La presentación de los resultados obtenidos de una medición «in situ» del aislamiento acústico al ruido aéreo entre recintos, tanto para bandas de tercio de octava como de octava, deberá efectuarse de acuerdo al anexo Modelo de la expresión de los resultados de las Normas UNE-EN ISO 16283-1:2015 y UNE-EN ISO 16283-3:2016 en función del tipo de ensayo. El resultado de la evaluación del aislamiento acústico, deberá incluir los términos de adaptación espectral de acuerdo con la Norma UNE-EN ISO 717-1:2013.

MEDICIONES DE AISLAMIENTO ACÚSTICO A RUIDO DE IMPACTO

1.4. Condiciones de la medición

Toda medición del aislamiento acústico al ruido de impactos de suelos de la edificación deberá cumplir con las Normas UNE-EN ISO 16283-2:2016 Medición «in situ» del aislamiento acústico en los edificios y en los elementos de construcción. Parte 2: Aislamiento a ruido de impactos.

Las medidas «in situ» del aislamiento deberán hacerse en bandas de tercio de octava. Las frecuencias centrales del mínimo de bandas a analizar deben ser desde los 100 Hz hasta los 3.150 Hz.

La generación del campo acústico se realizará mediante máquina de impactos normalizada ubicada en al menos 4 posiciones distribuidas de forma aleatoria en la sala emisora siendo la distancia entre la máquina de impactos y los bordes del suelo no será inferior a 0,5 m.

La línea que forman las cabezas de los martillos debería formar 45º con la dirección de nervaduras y vigas.

Las medidas no deben comenzar hasta que el nivel de ruido se haga estacionario. Si no se alcanzan mediciones estables tras 5 minutos, entonces las mediciones se deberían realizar durante un tiempo bien definido. El período de medición deberá registrarse.

1.5. Localización de los puntos de medición

1.5.1. En el local receptor

El número mínimo de medidas, empleando micrófonos fijos, es de 6 en al menos 4 puntos diferentes, lo más alejados posible entre ellos, de tal manera que la medición se realice siempre en puntos de campo difuso. En cada punto de medida se obtiene el nivel de presión de ruido de impactos utilizando un micrófono en las distintas posiciones durante el tiempo de medición descrito y promediando de forma energética.

$$L = 10\log\left[\frac{1}{n}\sum_{j=1}^{n} 10^{\frac{Lj}{10}}\right] dB$$

Dónde:
Lj, nivel de presión sonora de cada medida en la banda de frecuencia; y n, el número de mediciones efectuadas.
L: nivel medio de presión sonora en un recinto equivale Li nivel de presión medio de ruido de impactos en tercios de octava en sala receptora.

El tiempo de reverberación se medirá en las condiciones especificadas en apartado anterior.

Se realizarán las correcciones por nivel de ruido de fondo convenientes según se describe en el apartado de aislamiento a ruido aéreo teniendo en cuenta que si la diferencia entre el ruido

Signat electrònicament per:

Antefirma	Nom	Data	Emissor cert	Núm. sèrie cert
SECRETARIA D'AREA II - SECRETARIA D'AREA II	JOSE VICENTE RUANO VILA	25/04/2023	ACCVCA-120	48801306209778079349 062252786540672854

Id. document: w4iy MloY c/6C RapY XWDK LXCB VHo=
CÒPIA INFORMATIVA (NO VERIFICABLE EN SEU ELECTRÒNICA)

de impacto y el de fondo es menor de 6 dB se corrige restando 1,3 dB y se indica que los valores L'n dados son límite de la medición.

1.6. Evaluación del aislamiento acústico a ruido de impacto mediante magnitudes globales

Aunque la medición del aislamiento acústico se efectúe por bandas de frecuencia, el valor del aislamiento, en cualquiera de sus índices, debe expresarse como un solo número en dB:

Magnitud global		Término	
Nivel de presión de ruido de impactos normalizado ponderado	$L'_{n,W}$	Nivel de presión de ruido de impactos normalizado	L'_n
Nivel de presión de ruido de impactos estandarizado ponderado	$L'_{nT,W}$	Nivel de presión de ruido de impactos estandarizado	L'_{nT}

Para expresar los valores de aislamiento como magnitud global, con precisión de 0,1 dB se seguirá la UNE-EN ISO 717-2:2013.

1.7. Presentación de resultados

La presentación de los resultados obtenidos de una medición «in situ» del aislamiento acústico de suelos al ruido de impactos, tanto para bandas de tercio de octava como de octava, deberá efectuarse de acuerdo al anexo Modelo de la expresión de los resultados de las UNE-EN ISO 16283-2:2016 en función del tipo de ensayo. El resultado de la evaluación del aislamiento acústico, deberá incluir los términos de adaptación espectral de acuerdo con la UNE-EN ISO 717-2:2013.

Signat electrònicament per:

Antefirma	Nom	Data	Emissor cert	Núm. sèrie cert
SECRETARIA D'AREA II - SECRETARIA D'AREA II	JOSE VICENTE RUANO VILA	25/04/2023	ACCVCA-120	48801306209778079349 062252786540672854

Id. document: w4iy MloY c/6C RapY XWDK LXCB VHo=
CÒPIA INFORMATIVA (NO VERIFICABLE EN SEU ELECTRÒNICA)

ANEXO IV. Campanas y relojes.

1. Límites de emisión

a. Toques de campana.

Los toques de campana podrán realizarse de 8 a 22h en los casos permitidos por la presente Ordenanza.

b. Toques de reloj.

Podrán realizarse entre las 8 y las 22h la sonería de los relojes, para el marcaje exclusivamente de las horas en punto y sin repetición.

2. Toques de Campanas. Recomendaciones.

Toques de Oración

a. Serán tres toques de las campanas mayores separados por veinte segundos, a las 08:00, 12:00 y 20:00 horas.

b. Se aceptara en el toque de mediodía el volteo de una campana mediana durante un minuto.

c. El campanario de la Ciudad, el Micalet, podrá realizar tres golpes separados y dos seguidos de la campana mayor a las 21:00 horas.

Toques de Misa Ferial (Misa Diaria)

Como norma general se tocaran una serie de veinte golpes de la campana mediana diez minutos antes de la Misa. Si hubiera campana "d´espadanya" se podrán realizar con un pequeño volteo.

Toques de Misa de Precepto (Domingos, Fiestas de Precepto y sus vísperas)

a. Como norma general, el repique de una o varias campanas sin volteo, diez minutos antes de la Misa.

b. En la Misa de Comunidad o Mayor, después del repique del domingo se podrá voltear una campana mediana durante treinta segundos, siempre y cuando sea posterior a las 11:00 horas.

Toques de celebración de Fiestas y Fiestas de Solemnidad

Se consideran Fiestas de Solemnidad las referidas a, la Purísima Concepción, San José, Todos los Santos, Reyes, Domingo de Ramos, Jueves Santo, la Asunción de la Virgen y el día de la celebración del patrón o patrona de las parroquias en horario de día o tarde.

a. Toque de la Víspera. Dos toques o volteo de tres minutos de dos o tres campanas medianas después del toque de oración de la tarde.

b. Toque de Fiesta: Dos toques o volteo de tres minutos de dos o tres campanas medianas durante media hora y cinco minutos antes de la celebración. En este caso pueden tocar todos los campanarios de la ciudad a mediodía, dando la posibilidad de repetir a la media hora.

c. Procesión General: Volteo de campanas medianas durante tres minutos justo a la salida de la procesión, así como a la llegada a la misma.

Signat electrònicament per:

Antefirma	Nom	Data	Emissor cert	Núm. sèrie cert
SECRETARIA D'AREA II - SECRETARIA D'AREA II	JOSE VICENTE RUANO VILA	25/04/2023	ACCVCA-120	48801306209778079349 062252786540672854

Id. document: w4iy MloY c/6C RapY XWDK LXCB VHo=
CÒPIA INFORMATIVA (NO VERIFICABLE EN SEU ELECTRÒNICA)

Toques de celebración de Fiestas de Gran Solemnidad

Se consideran Fiestas de Gran Solemnidad la Pascua y su octava, el Corpus Christi, la Navidad, los patrones de la ciudad (San Vicente Mártir, San Vicente Ferrer y la Virgen de los Desamparados) y los de los pueblos de València.

a. Toque de la Víspera. Dos toques o volteo de cinco minutos de todas las campanas en el toque de mediodía.

b. Toque de Fiesta: Dos toques o volteo de cinco minutos de todas las campanas media hora y cinco minutos antes de la celebración. En este caso pueden tocar todos los campanarios de la ciudad a mediodía, dando la posibilidad de repetir a la media hora.

c. Procesión General: Si la hubiera, volteo de todas las campanas durante cinco minutos media hora antes de la salida y antes de la entrada de la iglesia titular, y al paso de la procesión por delante de la iglesia correspondiente.

Toques de personas difuntas

Se consideran toques de personas difuntas las exequias, funerales y la Conmemoración de los Fieles Difuntos el 2 de noviembre.

Toque de campanas pequeñas, que tradicionalmente ha seguido la costumbre de tres señales para hombre y dos para mujer al principio y al final de cada toque, durante cinco minutos, antes y después de la celebración. En el caso de “tocs d’Albats” volteo del tiple.

Matracas

Se podrán tocar las matracas antes de los actos litúrgicos (Oficios de la Semana Santa) para anunciarlos.

Su duración no podrá exceder de tres minutos.

Otros toques

a. El denominado “Alzar a Dios” en la consagración durante la Misa de la Solemnidad, con una campana grande como máximo durante un minuto.

b. El de Aviso a actas de la oración con el Santísimo, con toques de dos o tres campanas medianas durante un minuto como máximo.

c. Elección y defunción del Papa y del Arzobispo. Así como la defunción del Jefe de Estado.

d. El de calamidad pública.

e. En el caso de celebraciones excepcionales será necesaria la comunicación previa por parte del Arzobispado a la Delegación con competencias en contaminación acústica.

f. Volteo mayor en el momento del Gloria en la noche de la Vigilia Pascual.

3. Relojes de especial protección.

a. Reloj del Convento de San Josep de la Muntanya, al tratarse del único reloj mecanico en funcionamiento en 100 kilómetros a la redonda.
b. Reloj de la Casa del *Xavo*.

Signat electrònicament per:

Antefirma	Nom	Data	Emissor cert	Núm. sèrie cert
SECRETARIA D'AREA II - SECRETARIA D'AREA II	JOSE VICENTE RUANO VILA	25/04/2023	ACCVCA-120	48801306209778079349 062252786540672854

Id. document: w4iy MloY c/6C RapY XWDK LXCB VHo=
CÒPIA INFORMATIVA (NO VERIFICABLE EN SEU ELECTRÒNICA)

c. Reloj de la Casa Consistorial.
d. Reloj de Capitania.
e. Reloj de Correos.
f. Reloj de La Casa del Rellotge del Port.
g. Cualquier otro que por las administraciones competentes en materia de patrimonio cultural pudiera ser exceptuado.

Signat electrònicament per:

Antefirma	Nom	Data	Emissor cert	Núm. sèrie cert
SECRETARIA D'AREA II - SECRETARIA D'AREA II	JOSE VICENTE RUANO VILA	25/04/2023	ACCVCA-120	48801306209778079349 062252786540672854

Id. document: w4iy MloY c/6C RapY XWDK LXCB VHo=
CÒPIA INFORMATIVA (NO VERIFICABLE EN SEU ELECTRÒNICA)

ANEXO V. **Límites máximos de niveles sonoros en vehículos de tracción mecánica y procedimientos de medición**

Mediciones acústicas en vehículos

1. Valores límite del nivel de emisión sonora

1.1. El nivel de ruido emitido por los vehículos a motor se considerará admisible siempre que no rebase los valores límite fijados en el presente anexo.

1.2. Los valores límite del nivel de emisión sonora se obtienen sumando 4 dBA al nivel de emisión sonora fijado en la ficha de homologación del vehículo para el ensayo estático o ensayo a vehículo parado determinado por el procedimiento establecido de medición.

En el caso de que la ficha de homologación, debido a su antigüedad u otras razones, no indique el nivel sonoro para el ensayo a vehículo parado, los valores límite del nivel de emisión sonora en tanto no se extinga la vida útil del correspondiente vehículo serán los siguientes:

a) si se trata de ciclomotores, el valor límite será de 91 dBA,
b) para el resto de vehículos, la inspección técnica deberá dictaminar que el vehículo se encuentra en perfecto estado de mantenimiento. En estas condiciones, determinará el nivel de emisión sonora para el ensayo a vehículo parado siguiendo el procedimiento desarrollado en el anexo I (o en su caso, el procedimiento previsto en el art. 5) del Decreto 19/2004, de 13 de febrero, del Consell de la Generalitat, por el que se establecen normas para el control del ruido producido por los vehículos a motor (en su redacción dada por el Decreto 43/2008, de 11 de abril), o por la norma que lo sustituya. A partir de este momento, y en sucesivas inspecciones, el valor límite del ruido emitido por el vehículo será el obtenido al sumar 4 dBA al nivel de emisión sonora fijado en la primera revisión, independientemente de que en la estación ITV, donde se someta a posteriores comprobaciones, disponga en ese momento de los niveles de emisión a vehículo parado para ese vehículo concreto.

La forma de proceder prevista en la letra b) se aplicará igualmente a los vehículos híbridos y, en general, a aquellos vehículos que, por sus características técnicas o tecnológicas, y aun disponiendo de ficha de homologación que indique el nivel sonoro para el ensayo a vehículo parado, no se les pueda aplicar el procedimiento previsto para su evaluación establecido en el anexo I del citado Decreto 19/2004, de 13 de febrero, o norma que lo sustituya.

2. Procedimiento operativo de evaluación del nivel sonoro de vehículos

2.1. Procedimiento operativo

2.1.1. Generalidades del ensayo

Las directivas comunitarias sobre homologación de vehículos automóviles detallan dos procedimientos para medir el ruido emitido por los vehículos: la prueba en movimiento y la prueba a vehículo parado. En este procedimiento, se establece como prueba para determinar el nivel de ruido emitido por los vehículos, la prueba del vehículo parado.

2.1.2. Colocación y tipo de sonómetros y parámetro a evaluar

La colocación del sonómetro se efectuará de acuerdo con las figuras indicadas a continuación, no pudiendo existir ninguna superficie reflectante a menos de 3 metros del vehículo. La posición del micrófono debe cumplir las siguientes condiciones:

La altura del micrófono sobre el suelo debe ser igual a la del orificio de salida de los gases de escape, pero no debe ser nunca inferior a 0,2 metros.

Signat electrònicament per:

Antefirma	Nom	Data	Emissor cert	Núm. sèrie cert
SECRETARIA D'AREA II - SECRETARIA D'AREA II	JOSE VICENTE RUANO VILA	25/04/2023	ACCVCA-120	48801306209778079349 062252786540672854

Id. document: w4iy MloY c/6C RapY XWDK LXCB VHo=
CÒPIA INFORMATIVA (NO VERIFICABLE EN SEU ELECTRÒNICA)

La membrana del micrófono debe ser orientada hacia el orificio de salida de los gases y colocada a una distancia de 0,5 metros de éste último.

El eje de sensibilidad máxima del micrófono debe ser paralelo al suelo y formar un ángulo de 45º ± 10º con el plano vertical en el que se inscribe la dirección de salida de los gases.

Para los vehículos que tengan un escape con dos o varias salidas espaciadas entre sí menos de 0,3 metros y conectadas al mismo silenciador, se hace una única medida, quedando determinada la posición del micrófono en relación a la salida más próxima a uno de los bordes extremos del vehículo o, en su defecto, en relación a la salida situada más alta sobre el suelo.

Para los vehículos que tengan una salida del escape vertical (por ejemplo, los vehículos industriales), el micrófono debe ser colocado a la altura de la salida. Su eje debe ser vertical y dirigido hacia arriba. Debe estar situado a una distancia de 0,5 metros del lado del vehículo más próximo a la salida de escape.

Para los vehículos que tengan un escape de varias salidas espaciadas entre sí más de 0,3 metros, se hace una medición para cada salida, como si fuera la única, y se considera el valor más elevado.

El nivel sonoro de fondo en el lugar en el que se practique el ensayo deberá ser inferior en más de 10 dBA al valor límite máximo admisible para el tipo de vehículo que se pretende evaluar.

El sonómetro será de tipo 1, y deberá cumplir con las condiciones establecidas en la Orden del Ministerio de Fomento de 16 de diciembre de 1998 o normativa que la sustituya, en las fases de aprobación de modelo, verificación primitiva, verificación pos reparación y verificación periódica anual, debiendo ser calibrado antes y después de cada medición. El sonómetro estará colocado en respuesta Fast y el índice para valorar el nivel de emisión será el L_{Amax}. En todas las medidas deberá usarse siempre el protector antiviento en el micrófono del aparato de medida.

2.1.3. Régimen de funcionamiento del motor

El régimen del motor se estabilizará a 3/4 de la velocidad de giro en la cual el motor desarrolla su potencia máxima. Una vez alcanzado el régimen estabilizado, se lleva rápidamente el mecanismo de aceleración a la posición de ralentí. El nivel sonoro se mide durante un período de funcionamiento que comprende un breve espacio de tiempo a régimen estabilizado, más toda la duración de la deceleración, considerando como resultado válido de la medida el correspondiente a la indicación máxima del sonómetro. Este procedimiento se repetirá 3 veces.

Para determinar el régimen de funcionamiento del motor se deberá emplear un instrumento de medida externo al vehículo. En ningún caso, se empleará el sistema integrado en el mismo.

2.2. Interpretación de los resultados

El valor considerado será el que corresponda al nivel sonoro máximo (L_{Amax}) más elevado de las 3 mediciones. En el caso en que este valor supere en el valor límite máximo admisible para la categoría a la que pertenece el vehículo, se procederá a una segunda serie de tres mediciones. Para que el resultado de la prueba tenga sentido favorable cuatro de los seis resultados así obtenidos deberán estar dentro de los límites prescritos, y se asignará como valor sonoro del vehículo el tercero de los seis en orden decreciente.

Signat electrònicament per:

Antefirma	Nom	Data	Emissor cert	Núm. sèrie cert
SECRETARIA D'AREA II - SECRETARIA D'AREA II	JOSE VICENTE RUANO VILA	25/04/2023	ACCVCA-120	48801306209778079349 062252786540672854

Id. document: w4iy MloY c/6C RapY XWDK LXCB VHo=
CÒPIA INFORMATIVA (NO VERIFICABLE EN SEU ELECTRÒNICA)

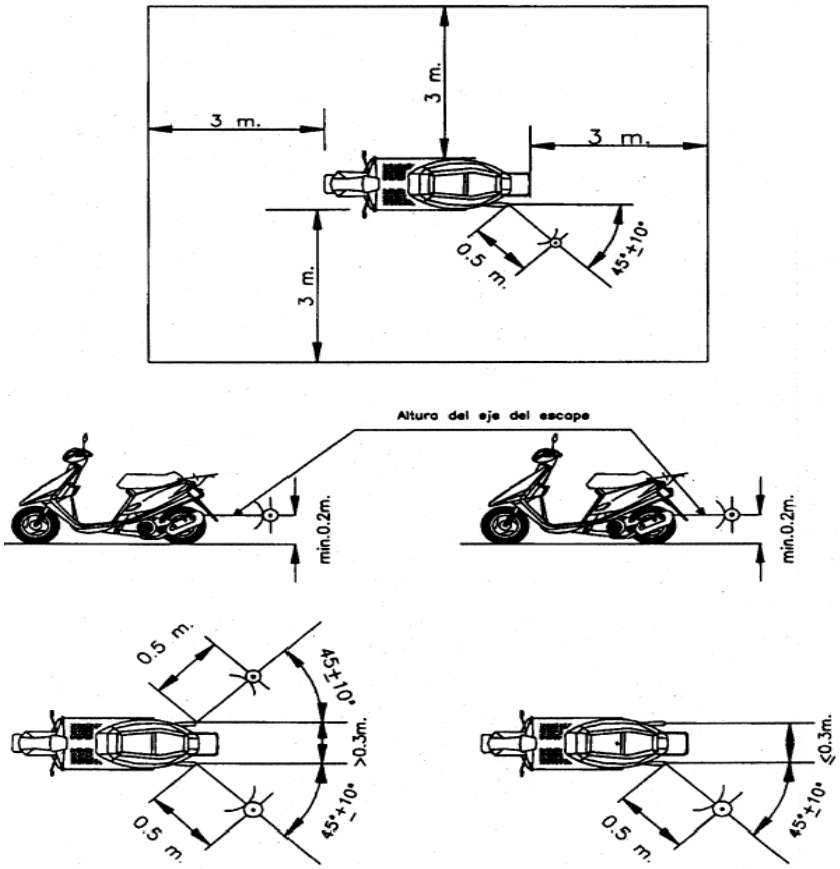

Figura 1. Posiciones para el ensayo de las motocicletas paradas

Signat electrònicament per:

Antefirma	Nom	Data	Emissor cert	Núm. sèrie cert
SECRETARIA D'AREA II - SECRETARIA D'AREA II	JOSE VICENTE RUANO VILA	25/04/2023	ACCVCA-120	48801306209778079349 062252786540672854

Id. document: w4iy MloY c/6C RapY XWDK LXCB VHo=
CÒPIA INFORMATIVA (NO VERIFICABLE EN SEU ELECTRÒNICA)

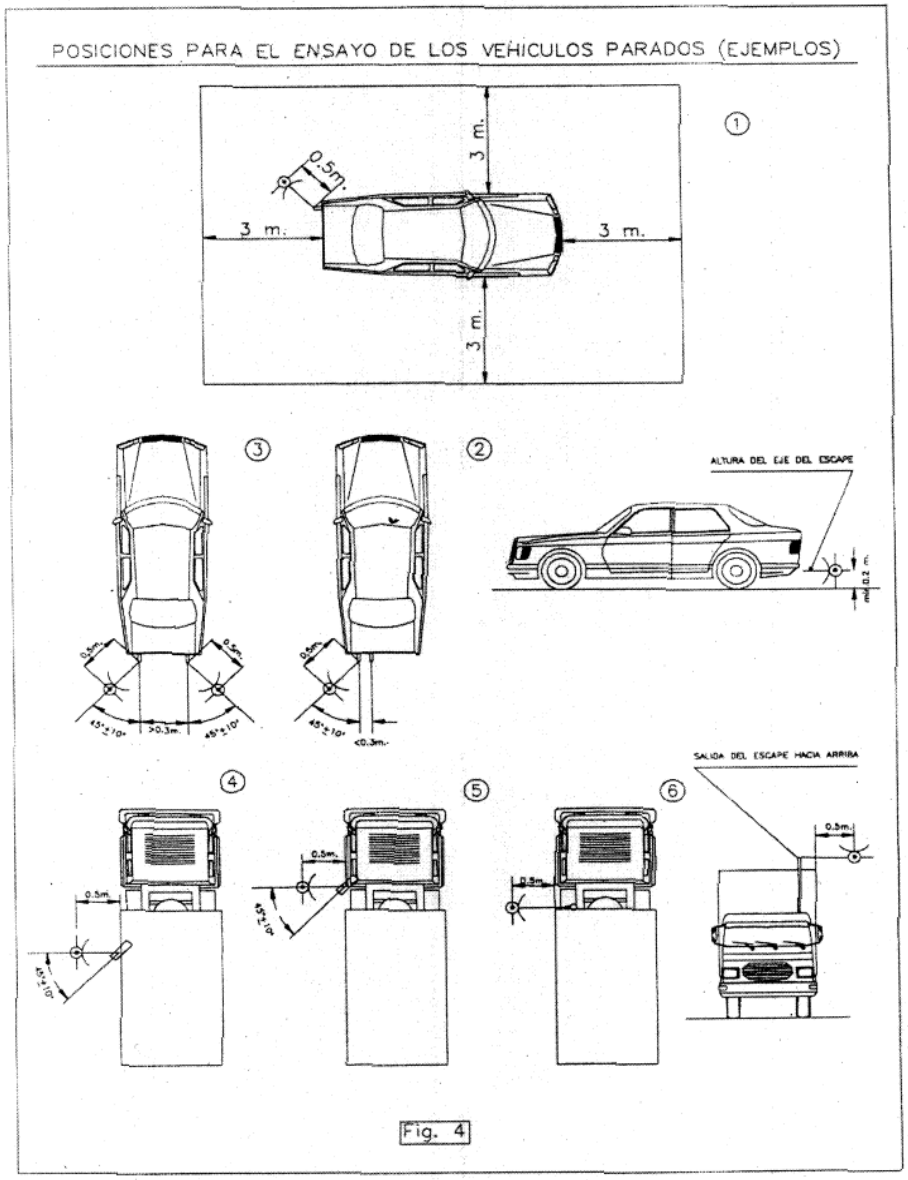

Figura 2. Posiciones para el ensayo de los vehículos parados

Instrucciones para cumplimentar los datos de comprobación sonora

81

Signat electrònicament per:

Antefirma	Nom	Data	Emissor cert	Núm. sèrie cert
SECRETARIA D'AREA II - SECRETARIA D'AREA II	JOSE VICENTE RUANO VILA	25/04/2023	ACCVCA-120	48801306209778079349 062252786540672854

Id. document: w4iy MloY c/6C RapY XWDK LXCB VHo=
CÒPIA INFORMATIVA (NO VERIFICABLE EN SEU ELECTRÒNICA)

Los datos a consignar se dividen en tres partes: en la primera se recoge información sobre las características generales del vehículo, la segunda especifica el límite de nivel sonoro admisible, y la tercera se cumplimenta con los resultados de las sucesivas comprobaciones de emisión sonora a que será sometido el vehículo:

1. Datos del vehículo.
   - 1.1. Matrícula.
   - 1.2. Número de bastidor.
   - 1.3. Marca del vehículo.
   - 1.4. Denominación comercial.
   - 1.5. Tipo y variante.
   - 1.6. Contraseña de homologación.
   - 1.7. Nivel sonoro (ensayo en parado): nivel de presión sonora para el ensayo a vehículo parado, según el procedimiento establecido en los anexos (distancia del sonómetro a la fuente: 50 cm).

2. Para vehículos, excepto ciclomotores:

Vehículos en cuya ficha de homologación se indica el nivel de presión sonora para el ensayo a vehículo parado: se introduce el nivel sonoro que aparece en dicha ficha.

Vehículos en cuya ficha de homologación no se indica el nivel de presión sonora para el ensayo a vehículo parado: se cumplimenta la casilla con el nivel sonoro medido en la primera inspección de comprobación del nivel de ruido emitido por el vehículo, estando éste en perfectas condiciones de mantenimiento.

3. Para ciclomotores:

Aquellos en cuya ficha de homologación se indica el nivel de presión sonora para el ensayo a vehículo parado (distancia del sonómetro a la fuente: 50 cm): se introduce el nivel sonoro que aparece en dicha ficha.

Aquellos en cuya ficha de homologación no se indica el nivel de presión sonora para el ensayo a vehículo parado (distancia del sonómetro a la fuente: 50 cm): para este caso se tacha la casilla.

4. Resultados de las comprobaciones periódicas.

En cada una de las inspecciones se debe incluir: Fecha de realización de la comprobación, resultado de la comprobación, indicando el nivel sonoro (L_{Amax}) obtenido en la medición expresado en dBA y si es apto o no según el límite de nivel de emisión sonora, firma y sello de la estación de Inspección Técnica de Vehículos.

Signat electrònicament per:

Antefirma	Nom	Data	Emissor cert	Núm. sèrie cert
SECRETARIA D'AREA II - SECRETARIA D'AREA II	JOSE VICENTE RUANO VILA	25/04/2023	ACCVCA-120	48801306209778079349 062252786540672854

Id. document: w4iy MloY c/6C RapY XWDK LXCB VHo=
CÒPIA INFORMATIVA (NO VERIFICABLE EN SEU ELECTRÒNICA)

ANEXO VI. **Estudio acústico.**

CONTENIDO

Se dará respuesta en este epígrafe a las prescripciones del artículo 35 de la Ley 7/2002 de la Generalitat Valenciana, el art 17 del Decreto 266/04 de 3 de diciembre del Consell de la Generalitat Valenciana, que regulan el contenido del Estudio Acústico.

El Estudio Acústico que se redacte seguirá el índice y dará respuesta a los contenidos que se detallan a continuación.

Estudio acústico
Índice
1. Objeto
2. Descripción del tipo de actividad y horario previsto
3. Características del local y su entorno
    3.1. Características del local
    3.2. Entorno
    3.3. Elementos delimitadores de la actividad
4. Detalle y situación de las fuentes sonoras, vibratorias o de impacto
5. Evaluación del nivel de emisión
6. Niveles de recepción en locales colindantes y medio exterior
7. Diseño y justificación de las medidas correctoras
    7.1. Aislamiento a ruido aéreo
    7.2. Aislamiento de vibraciones
    7.3. Aislamiento de ruidos de impacto
8. Resumen de las medidas correctoras adoptadas

1. Objeto

Se justificará el cumplimiento de la Ordenanza municipal de protección contra la contaminación acústica del Ayuntamiento de València (en lo sucesivo la Ordenanza).

2. Descripción del tipo de actividad y horario previsto

Se indicará el horario de funcionamiento de la actividad, asimismo se señalará la posibilidad de funcionamiento de maquinaria auxiliar (cámaras frigoríficas, bombas de agua,…), carga y descarga de mercancías, etc., fuera del horario de funcionamiento de la actividad.

3. Características del local y su entorno

3.1. Características del local
Se señalará si el local se sitúa en planta baja, planta de piso, sótano, edificación en patio de manzana, etc.
Se indicará la superficie total, dimensiones totales y volumen ocupado. Se justificará el cumplimiento del requisito de superficie mínima para los pubs y bares musicales.

Se señalará la existencia de huecos que comuniquen el local con la vía pública, patios interiores de luces o patios de manzana.

3.2. Entorno
Se indicará la zona urbanística donde se pretende instalar la actividad conforme a la clasificación establecida en las Normas Urbanísticas del PGOU.
Se hará una relación de los locales colindantes, con indicación de su uso (arriba, abajo, derecha, izquierda y enfrente cuando el ancho de la calle sea inferior a 5 m). En planos se grafiará un croquis, que permita visualizar la situación relativa de los locales colindantes, en relación con la actividad que se proyecta.

3.3. Elementos delimitadores de la actividad
Se indicará en este apartado las características constructivas de los elementos existentes que delimitan el

Signat electrònicament per:

Antefirma	Nom	Data	Emissor cert	Núm. sèrie cert
SECRETARIA D'AREA II - SECRETARIA D'AREA II	JOSE VICENTE RUANO VILA	25/04/2023	ACCVCA-120	48801306209778079349 062252786540672854

Id. document: w4iy MloY c/6C RapY XWDK LXCB VHo=
CÒPIA INFORMATIVA (NO VERIFICABLE EN SEU ELECTRÒNICA)

edificio o local (Suelos, techos, paredes, puertas,….).
Se señalará el nivel de aislamiento DnT proporcionado por dichos elementos a las siguientes frecuencias: 125, 250, 500, 1000, 2000 y 4000 Hz, así como el valor global expresado en dBA.
Estos datos tienen por objeto conocer cuál es el nivel de aislamiento disponible en el local. Los valores del aislamiento pueden obtenerse a partir de la bibliografía especializada o bien mediante medición.

4. Detalle y situación de las fuentes sonoras, vibratorias o de impacto

Se identificarán en este apartado de forma detallada, todas las fuentes sonoras, vibratorias o de impacto que puedan existir en la actividad.
Se hará una relación de la maquinaria con indicación de su potencia eléctrica expresada en kW y el nivel de potencia sonora o bien el nivel de presión sonora a 1 metro de distancia. Asimismo se relacionarán otras características específicas de la maquinaria: modo de funcionamiento.
Se indicará si la actividad dispondrá de equipo de reproducción sonora, en cuyo caso se señalarán sus características técnicas, potencia acústica, rango de frecuencias, número de altavoces.
Se indicará si la actividad dispondrá de máquinas recreativas, vídeo, si se pretende realizar actuaciones en directo, actividad de baile, etc.,...
En el caso de gimnasios se concretarán las especialidades a desarrollar (aeróbic, musculación, artes marciales, etc.,...).
En los planos se grafiará la situación de las fuentes sonoras, especificando si se encuentra en el interior o exterior del local así como la situación relativa en relación a los locales colindantes.

5. Evaluación del nivel de emisión

A partir de los datos indicados en el apartado anterior se evaluará el nivel de presión sonora producido por el funcionamiento de la actividad, expresado en dBA.
En cualquier caso el nivel de emisión no será inferior a los consignados en el artículo 56 de la Ordenanza. Para el resto de locales no incluidos en el referido artículo, el nivel sonoro de emisión se deducirá por analogía, teniendo en cuenta sus características de funcionamiento.
En cuanto al contenido espectral del nivel de emisión, se adoptarán los valores existentes en la bibliografía especializada.

6. Niveles de recepción en locales colindantes y medio exterior

En función del horario de funcionamiento de la actividad, conforme establece la normativa vigente, de los usos de los locales colindantes y de la zona urbanística se fijarán los niveles de recepción admisibles, mediante la aplicación de las tablas que figuran en el Anexo II de esta Ordenanza.
En el caso de viviendas se aplicará el valor más restrictivo, es decir, el correspondiente a dormitorios y piezas habitables.
Los niveles de recepción en patios de manzana, serán los correspondientes a la zonificación urbanística Residencial Unifamiliar. Debe tenerse asimismo en cuenta, los niveles de recepción permitidos en el ambiente interior, con ventanas abiertas, cuando se trate de fuentes sonoras situadas en el medio exterior

7. Diseño y justificación de las medidas correctoras

7.1. Aislamiento a ruido aéreo
En primer lugar se determinará el nivel de aislamiento exigible a cada elemento constructivo en función de los niveles emisión y de recepción fijados en apartados anteriores, tanto en espectro como en niveles globales. Los niveles de aislamiento serán como mínimo los indicados en el artículo 57 de esta Ordenanza.
Dado que el parámetro que caracteriza el nivel de aislamiento de un elemento constructivo es la diferencia de niveles estandarizada DnT, al cual deben referirse los cálculos así como los ensayos de laboratorio. Por tanto deberá calcularse previamente el parámetro D (diferencia de niveles), o aislamiento bruto. Para el cálculo del aislamiento se considerará lo dispuesto al respecto por el R.D. 1371/2007 por el que se aprueba el documento básico DB-HR Protección frente al ruido del Código Técnico de la Edificación.
A partir del nivel de aislamiento DnT exigible, se justificará la necesidad o no de disponer de un aislamiento suplementario, mediante cálculo o la utilización de ensayos de laboratorio. Se indicarán las soluciones constructivas adoptadas.
En el cálculo se prestará especial atención a las frecuencias críticas y frecuencias de resonancia.
Se justificarán los requisitos establecidos en el artículo 58.2 de esta Ordenanza con relación a:

Signat electrònicament per:

Antefirma	Nom	Data	Emissor cert	Núm. sèrie cert
SECRETARIA D'AREA II - SECRETARIA D'AREA II	JOSE VICENTE RUANO VILA	25/04/2023	ACCVCA-120	48801306209778079349 062252786540672854

Id. document: w4iy MloY c/6C RapY XWDK LXCB VHo=
CÒPIA INFORMATIVA (NO VERIFICABLE EN SEU ELECTRÒNICA)

- Instalación de un “Vestíbulo acústico”
- Instalación de un limitador-registrador

En los locales con un nivel de emisión superior a 90 dBA, se hará mención de la instalación de un cartel de advertencia, con el contenido indicado en el artículo 57.5 de la Ordenanza.

Independientemente de la justificación del nivel de aislamiento global de los elementos delimitadores de la actividad, se justificarán las medidas correctoras adoptadas en la maquinaria especialmente los equipos de aire acondicionado, sistemas de extracción y tomas de admisión / expulsión de aire de refrigeración o aire viciado.

7.2. Aislamiento de vibraciones
En este apartado se justificarán las medidas correctoras para el aislamiento de las vibraciones y oscilaciones producidas por la maquinaria y demás elementos auxiliares, teniendo en cuenta lo establecido en el Anexo III (Mediciones de Nivel de Vibraciones) de esta Ordenanza.
Se justificará el grado de atenuación proporcionado por los montajes antivibratorios, expresado en tantos por ciento o en dB, a partir de los siguientes parámetros:

- Frecuencia de excitación.
- Frecuencia natural del montaje antivibratorio
- Grado de amortiguamiento del montaje antivibratorio

Se tendrá en cuenta en todo caso las prescripciones del artículo 19 de la Ordenanza.
Cuando la maquinaria se monte sobre un forjado, se tendrá en cuenta en el cálculo la rigidez del mismo con relación al montaje antivibratorio.
Se indicará el tipo de montaje antivibratorio proyectado, con especificación de sus características (deflexión estática, etc.).
Los altavoces, en su caso se instalarán desolidarizados de la estructura, y separados de las paredes.

7.3. Aislamiento de ruidos de impacto
Se justificarán es este apartado las medidas a adoptar (por ejemplo: láminas anti-impacto, suelo flotante, etc.) para evitar los ruidos de impacto producidos por arrastre de mesas, sillas, traspaletas, lavado de vajillas en cocinas, actividad de baile, cierre de puertas interiores y exteriores, etc.

8. Resumen de las medidas correctoras adoptadas

En este apartado se hará un resumen de las medidas correctoras adoptadas contra ruidos y vibraciones expuestas en los apartados anteriores.

Signat electrònicament per:

Antefirma	Nom	Data	Emissor cert	Núm. sèrie cert
SECRETARIA D'AREA II - SECRETARIA D'AREA II	JOSE VICENTE RUANO VILA	25/04/2023	ACCVCA-120	48801306209778079349 062252786540672854

Id. document: w4iy MloY c/6C RapY XWDK LXCB VHo=
CÒPIA INFORMATIVA (NO VERIFICABLE EN SEU ELECTRÒNICA)

ANEXO VII. Limitador-registrador

Este dispositivo, integrado en la cadena de sonido, tiene como función limitar todos los equipos de reproducción y amplificación sonora o audiovisual que la componen. Además, tendrá que registrar en soporte físico estable los niveles sonoros generados en el interior del establecimiento.
Para la evaluación y el control del nivel de inmisión, el equipo tendrá que utilizar los datos de aislamiento real entre la actividad y la vivienda más expuesta. El equipo tiene que permitir programar como mínimo el aislamiento acústico entre 50 Hz y 5.000Hz en octavas o tercios de octava entre la actividad y la vivienda más expuesta.
El acceso a este equipo estará restringido a los técnicos municipales autorizados e instaladores también autorizados, mediante sistemas de protección electrónicos (contraseña).

VII.1 Requerimientos técnicos

El limitador-registrador y elementos accesorios instalados tienen que cumplir los requerimientos siguientes:

- Permitir programar los límites de emisión en el interior de la actividad y la inmisión en la vivienda más expuesta para los diferentes periodos horarios (día/noche).
- Permitir programar horarios de emisión musical diferentes para cada día de la semana que hora de inicio y hora de finalización), e introducir horarios extraordinarios en festividades determinadas.
- El acceso a la programación de estos parámetros tiene que estar restringido a los técnicos municipales e instaladores autorizados, mediante sistemas de protección mecánicos (precinto físico) o electrónicos (contraseña).
- El equipo tiene que guardar un historial donde aparezca el día y la hora en que se realizaron las últimas programaciones en formato año: mes: día: hora.
- Disponer de un micrófono externo que recoja el nivel sonoro dentro del local. Este dispositivo estará debidamente calibrado con el equipo electrónico para detectar posibles manipulaciones, y se tiene que poder verificar su correcto funcionamiento con un sistema de calibración.
- El micrófono de control del equipo limitador tiene que ser como mínimo de tipo 2 y actuar en el espectro de frecuencias comprendidas entre 50 Hz y 5.000Hz y tiene que garantizar poder trabajar por bandas de octava.
- Pantalla visualizadora de los niveles de presión sonora continua equivalente con ponderación A registradas por el aparato, que deberá coincidir con el nivel de emisión.
- Disponer de la posibilidad de ver el nivel acústico grabado por el micrófono con independencia de la transmisión telemática.
- Almacenaje, mediante apoyo físico estable, de los niveles sonoros (nivel continuo equivalente con ponderación frecuencial A) y de las posibles manipulaciones con una periodicidad programable entre 5 y 15 minutos.
- Disponer de un sistema de verificación que permita detectar posibles manipulaciones tanto del equipo musical como del equipo de limitación, y, en su caso, almacenamiento de las mismas en una memoria interna del equipo.
- Poder detectar otros focos acústicos que puedan funcionar de manera paralela al equipo o equipos limitados, registrándolo como incidencia.
- Disponer de sistema que permita el precintado de todo tipo de conexiones de configuración y del micrófono.
- Disponer de un sistema que impida la reproducción musical o audiovisual en caso de que el equipo limitador se desconecte de la red eléctrica o del micrófono.
- Sistema de acceso al almacenaje de los registros informáticos por parte de los servicios técnicos municipales o agentes de la autoridad competentes del Ayuntamiento e instaladores autorizados.
- Disponer de un sistema automático de transmisión telemática en tiempo real de los datos almacenados durante cada una de las sesiones al servidor propiedad de cada fabricante de limitador-registrador (o al

Signat electrònicament per:

Antefirma	Nom	Data	Emissor cert	Núm. sèrie cert
SECRETARIA D'AREA II - SECRETARIA D'AREA II	JOSE VICENTE RUANO VILA	25/04/2023	ACCVCA-120	48801306209778079349 062252786540672854

Id. document: w4iy MloY c/6C RapY XWDK LXCB VHo=
CÒPIA INFORMATIVA (NO VERIFICABLE EN SEU ELECTRÒNICA)

servidor municipal, una vez desarrollada la plataforma de conexión correspondiente), las 24 horas del día, para su monitorización remota en tiempo real por el Ayuntamiento.

- Dicho sistema automático de transmisión deberá incorporar una función que permita remitir al servidor correspondiente un aviso de alarma por detección de incumplimiento de los niveles de emisión autorizados u otras incidencias que produzcan el mismo efecto.

VII.2. Garantía del limitador-registrador
1. Certificación del equipo de limitación y registro.

Con el fin de garantizar las condiciones anteriores, se exigirá al fabricante o importador de los aparatos que se hayan homologado con respecto a la norma que les sea de aplicación, por lo cual tendrán que disponer del certificado correspondiente en que se indique el tipo de producto, marca comercial, modelo, fabricante, peticionario, norma de referencia base para su homologación y resultado favorable.
El personal técnico o la empresa instaladora del sistema de limitación, debidamente autorizado por el fabricante, expedirán un certificado anual que deberá ser remitido por la titularidad de la actividad al Servicio de Actividades del Ayuntamiento de València en el que tendrán que constar los datos siguientes:

- Datos generales de la actividad: nombre comercial y dirección, y cualquier otro dato relevante para identificar correctamente a la actividad.
- Descripción técnica del sistema de limitación instalado. Si es un sistema comercializado, descripción del modelo y del número de serie.
- Parámetros de programación del limitador: niveles sonoros máximos, horario (día/noche), horario de funcionamiento, periodicidad del almacenaje, curva de aislamiento acústico, teniendo en cuenta los aislamientos previstos en la correspondiente auditoría acústica.
- Listado de todos los equipos (marca y modelo) que conformen la cadena de sonido a la que se conecta el equipo limitador-registrador.
- Esquema unifilar de la conexión de todos los elementos, incluyendo el limitador-registrador, e identificándolos.
- Características técnicas, según la empresa fabricante, de todos los elementos que integran la cadena de sonido.
- Plano de ubicación del micrófono registrador del limitador con respecto a los altavoces instalados. Estos planos deberán figurar a escala o acotados y deberán describir inequívocamente todos los detalles arquitectónicos del interior del local. En el caso de que las dimensiones verticales sean relevantes, deberá incluirse plano de alzados. En todos los planos deberán incluirse los altavoces y su orientación. Asimismo, se presentará informe con anexo fotográfico de los elementos de la cadena de sonido y su ubicación y justificación técnica de la ubicación del micrófono.
- Aportar medidas del nivel de emisión en el interior de la actividad en el punto más desfavorable y/o representativo, con los sistema de limitación actuando. Se deberá especificar el resultado de la medida, L_{Aeq} 1 minuto, descripción del punto de medida y condiciones de medida.
- Aportar medidas que garanticen el cumplimiento de los valores límite de inmisión, establecidos en el Anexo II. La medida se realizará con los controles de los equipos de sonido al máximo nivel y con una pista representativa del estilo de música del establecimiento. La referencia de esta pista musical debe constar en el informe.
- Declaración expresa sobre la imposibilidad técnica de funcionamiento del equipo de sonido sin la activación del sistema de limitación (sin vulneración).
- Certificado de que la persona o empresa instaladora está debidamente acreditada para la instalación del equipo limitador-registrador por la empresa fabricante del mismo.
- Certificado de verificación de los instrumentos utilizados en las medidas sonométricas que realice el instalador autorizado.
- Disponer en el local de un libro de incidencias del limitador-registrador, que deberá estar a disposición de los técnicos municipales que lo soliciten, y en el cual ha de quedar reflejada cualquier anomalía sufrida por el equipo, así como su reparación o sustitución, con indicación de la fecha y el técnico responsable.
- En caso de avería del equipo limitador-registrador, su reparación o sustitución deberá realizarse en un periodo de tiempo no superior a una semana desde la aparición de la avería, no pudiendo usar el equipo hasta que no se solucione la avería, y, por tanto, no podrá funcionar la actividad con ambientación musical.

Cualquier cambio o modificación del sistema de reproducción musical que difiera de la configuración descrita en el informe de certificación anual supondrá la preceptiva realización de un nuevo informe de

Signat electrònicament per:

Antefirma	Nom	Data	Emissor cert	Núm. sèrie cert
SECRETARIA D'AREA II - SECRETARIA D'AREA II	JOSE VICENTE RUANO VILA	25/04/2023	ACCVCA-120	48801306209778079349 062252786540672854

Id. document: w4iy MloY c/6C RapY XWDK LXCB VHo=
CÒPIA INFORMATIVA (NO VERIFICABLE EN SEU ELECTRÒNICA)

instalación.

2. Almacenamiento de datos:

El equipo limitador tiene que permitir almacenar como mínimo la siguiente información, mediante soporte físico estable, durante un tiempo mínimo de seis meses, y con periodicidad programable entre 5 y 10 minutos:

- La dirección donde se ha instalado el limitador-registrador, el titular de la actividad, el nombre comercial del local.
- Registro sonográfico de las sesiones, con indicación de la hora de inicio y finalización de cada sesión.
- Los parámetros L_{Aeq} y L_{max} de cada sesión.
- La existencia o no de música reproducida en la entrada de señal del limitador-registrador.
- En caso de que se detecten incidencias o manipulaciones, tales como fuente en paralelo, micrófono del limitador-registrador tapado, entre otros, se registrará el momento en que se producen.
- La desconexión de la red eléctrica.
- La desconexión del micrófono del limitador- registrador.

3. Transmisión y visualización de los datos del sistema

El limitador-registrador debe reunir los siguientes requisitos:

- Disponer de un sistema automático de transmisión telemática de los datos almacenados, que tenga la capacidad de enviar, en tiempo real, los datos adquiridos y almacenados previstos en el apartado VII.2.2 durante cada una de las sesiones a los servidores de los respectivos fabricantes de los limitadores-registradores, y, en su caso, a la plataforma que pudiera crearse en el futuro por el Ajuntament de València.
- El sistema de visualización deberá realizarse a través de una página web accesible por los servicios técnicos municipales o agentes de la autoridad competentes por razón de la materia, con accesos al contenido mediante contraseña, pudiendo visualizar y extraer los datos del último año en formato legible y exportable.
- En esta página web se deberá poder visualizar el histórico de todas las programaciones realizadas en formato (año:mes:día:hora) y el identificador de quien lo haya realizado.

VII.3. Obligaciones de la persona titular de la actividad

La persona titular de la actividad debe garantizar la correcta transmisión telemática de datos del limitador-registrador y asumir el coste.

Deberá mantener el limitador-registrador permanentemente enchufado a la corriente eléctrica y en condiciones correctas de funcionamiento las 24 horas del día.

El titular de la actividad estará obligado a suscribir un contrato de mantenimiento del sistema de limitación con la empresa acreditada o el técnico instalador autorizado. Este contrato garantizará, como mínimo:

- Una revisión anual, de la que se emitirá un certificado de conformidad de la instalación. Dicho certificado se ajustará a lo especificado en el punto VII.2.1 y acreditará, entre otros aspectos, estado de las baterías, precinto, correcto funcionamiento, etc.

- En caso de avería del equipo, la reparación o sustitución deberá realizarse en un periodo de tiempo no superior a una semana desde la aparición de la avería, no pudiendo usar el equipo hasta que no se solucione la misma, y, por tanto, no podrá funcionar la actividad con ambientación musical.

El titular deberá mantener en el local el acta del último precintaje efectuado, conservar en el establecimiento el certificado de conformidad de la última revisión anual realizada al equipo limitador-registrador, y disponer de copia de la auditoría acústica en vigor, a disposición de los agentes de la autoridad competentes.

Signat electrònicament per:

Antefirma	Nom	Data	Emissor cert	Núm. sèrie cert
SECRETARIA D'AREA II - SECRETARIA D'AREA II	JOSE VICENTE RUANO VILA	25/04/2023	ACCVCA-120	48801306209778079349 062252786540672854

Id. document: w4iy MloY c/6C RapY XWDK LXCB VHo=
CÒPIA INFORMATIVA (NO VERIFICABLE EN SEU ELECTRÒNICA)

La persona titular de la actividad queda obligada a conservar los certificados de conformidad como mínimo durante cinco años.

La persona titular de la actividad será responsable de tener un ejemplar del libro de incidencias del limitador, que estará a disposición de los técnicos municipales que lo soliciten, en el que tendrá que quedar claramente reflejada cualquier anomalía sufrida por el equipo, así como su reparación o sustitución por el servicio oficial de mantenimiento, con indicación de la fecha y el personal técnico responsable.

VII.4. Obligaciones de la empresa o persona instaladora del limitador-registrador.

La persona o empresa instaladora que realice la instalación inicial podrá no coincidir con la persona o empresa instaladora que efectúe, con posterioridad, los mantenimientos del limitador-registrador.

Ambos deberán estar debidamente acreditados por el fabricante de los equipos limitadores-registradores.

La persona o empresa que realiza la instalación inicial es la responsable de efectuar la certificación del sistema de limitación.

La persona o empresa responsable del mantenimiento del equipo limitador-registrador dispondrá de un contrato de mantenimiento suscrito con el titular de la actividad, en el que constará, como mínimo:

- Una revisión anual, en la que se emitirá un certificado técnico de revisión y correcto funcionamiento del equipo limitador-registrador instalado en la actividad, de acuerdo con lo especificado en el punto V.II.2.1.
- En caso de avería del equipo, la reparación o sustitución se deberá llevar a cabo en un plazo no superior a una semana desde la aparición de la avería.

VII.5. Régimen transitorio de adaptación del limitador-registrador:

La aplicación de esta normativa se producirá a partir de la entrada en vigor de la presente Ordenanza, sin embargo, se establece un periodo transitorio hasta el 31 de diciembre de 2024, con carácter general, para la adaptación de los limitadores registradores a los requerimientos técnicos previstos en el apartado VII.1 de este anexo, la certificación del equipo, la conexión del equipo al servidor del fabricante las 24 horas y la transmisión telemática de datos en tiempo real.

No obstante lo anterior, existirá obligación de adaptación inmediata a los requisitos establecidos en este Anexo en los siguientes supuestos:

1. Sustitución del equipo limitador-registrador.
2. Funcionamiento anómalo o manipulación del limitador-registrador
3. Incumplimiento de los niveles de emisión musical concedidos en la licencia o título habilitante, constatados por agentes de la autoridad.
4. En caso de vencimiento de la vigencia de la auditoría acústica, con carácter previo a la realización de las mediciones acústicas de la auditoría.

En caso de adopción de medida de policía consistente en el cese de la ambientación musical por parte de este Ayuntamiento, no se procederá al levantamiento del cese de la misma hasta que el equipo limitador-registrador cumpla los requisitos previstos en este Anexo, aportando por Sede electrónica certificado de técnico competente, incluyendo la certificación del equipo, la conexión del equipo al servidor del fabricante las 24 horas y la transmisión telemática de datos en tiempo real.

Signat electrònicament per:

Antefirma	Nom	Data	Emissor cert	Núm. sèrie cert
SECRETARIA D'AREA II - SECRETARIA D'AREA II	JOSE VICENTE RUANO VILA	25/04/2023	ACCVCA-120	48801306209778079349 062252786540672854

Id. document: w4iy MloY c/6C RapY XWDK LXCB VHo=
CÒPIA INFORMATIVA (NO VERIFICABLE EN SEU ELECTRÒNICA)

ORDENANÇA MUNICIPAL DE PROTECCIÓ CONTRA LA CONTAMINACIÓ ACÚSTICA

Signat electrònicament per:

Antefirma	Nom	Data	Emissor cert	Núm. sèrie cert
SECRETARIA D'AREA II - SECRETARIA D'AREA II	JOSE VICENTE RUANO VILA	25/04/2023	ACCVCA-120	48801306209778079349 062252786540672854

Id. document: w4iy MloY c/6C RapY XWDK LXCB VHo=
CÒPIA INFORMATIVA (NO VERIFICABLE EN SEU ELECTRÒNICA)

EXPOSICIÓ DE MOTIUS 5
TÍTOL PRELIMINAR 8
Article 1. Objecte 8
Article 2. Definicions 8
Article 3. Àmbit d'aplicació 8
Article 4. Informació 8
Article 5. Competències 8
TÍTOL I. INSTRUMENTS DE CONTROL ACÚSTIC 9
CAPÍTOL I. ACTUACIONS PREVENTIVES I DE PLANIFICACIÓ ACÚSTICA 9
Article 6. Mesures preventives i planificació acústica 9
Article 7. Mapes de soroll 9
Article 8. Zonificació acústica 9
Article 9. Plans d'acció 10
Article 10. Relació amb la planificació urbanística 10
Article 11. Mesa de coordinació acústica 10
CAPÍTOL II. DECLARACIÓ DE ZONA ACÚSTICAMENT SATURADA 11
Article 13. Zones acústicament saturades. Definició i objecte 11
Article 14. Actuacions preventives per a disminuir els nivells sonors ambientals 11
Article 15. Proposta de declaració de zona acústicament saturada 12
Article 16. Procediment de declaració 13
Article 17. Contingut i efectes de la declaració de zona acústicament saturada 13
Article 18. Vigència de la zona acústicament saturada 14
TÍTOL II. CONTROL DEL SOROLL EN EDIFICACIÓ RESIDENCIAL PLURIFAMILIAR DESTINAT A HABITATGE 15
CAPÍTOL I. NORMES RELATIVES A ISOLAMENT ACÚSTIC I CONTRA VIBRACIONS EN L'EDIFICACIÓ 15
Article 19. Disposicions generals 15
Article 20. Títols habilitants 15
Article 21. Instal·lacions en l'edificació 16
Article 22. Certificats d'isolament acústic 16
CAPÍTOL II. APARELLS D'AIRE CONDICIONAT, VENTILACIÓ O REFRIGERACIÓ 17
Article 23. Consideracions generals 17
CAPÍTOL III. SISTEMES D'AVÍS ACÚSTIC 18
Article 24. Manteniment 18
Article 25. Classes d'alarmes 18
Article 26. Control dels sistemes d'avís acústic 18
Article 27. Activació dels sistemes d'avís acústic 19
Article 28. Límits d'emissió dels sistemes d'avís acústic 19
CAPÍTOL IV. ACTIVITATS EN L'INTERIOR DE L'EDIFICACIÓ 19
Article 29 Comportament de les persones 19
Article 30. Prohibicions 20
TÍTOL III. CONTROL DEL SOROLL EN EL DOMINI PÚBLIC 20
CAPÍTOL I. TREBALLS EN EL DOMINI PÚBLIC O AMB REPERCUSSIÓ EN EL DOMINI PÚBLIC 20
Article 31. Consideracions generals 20

Signat electrònicament per:

Antefirma	Nom	Data	Emissor cert	Núm. sèrie cert
SECRETARIA D'AREA II - SECRETARIA D'AREA II	JOSE VICENTE RUANO VILA	25/04/2023	ACCVCA-120	48801306209778079349 062252786540672854

Id. document: w4iy MloY c/6C RapY XWDK LXCB VHo=
CÒPIA INFORMATIVA (NO VERIFICABLE EN SEU ELECTRÒNICA)

Article 32. Treballs amb ús de maquinària i horaris excepcionals 21
CAPÍTOL II. TREBALLS DE NETEJA I ARREPLEGA DE RESIDUS MUNICIPALS, I ACTUACIONS DE JARDINERIA 21
Article 33. Servici públic nocturn de neteja i arreplega de fem i actuacions de jardineria 21
CAPÍTOL III. MITJANS DE TRANPORT I CIRCULACIÓ DE VEHICLES A MOTOR 22
Article 34. Vehicles subjectes 22
Article 35. Vehicles d'urgència 22
Article 36. Mesures preventives en les infraestructures del transport 23
Article 37. Condicions de circulació 23
Article 38. Funció inspectora 23
Article 39. Alarmes en vehicles 24
CAPÍTOL IV. ACTIVITATS EN EL DOMINI PÚBLIC O AMB REPERCUSSIÓ EN EL DOMINI PÚBLIC 24
Article 40. Avisos sonors 24
Article 41. Comportaments i activitats de la ciutadans amb repercussió sonora 24
Secció 2. Actuacions musicals i actes amb sonoritat que tenen lloc en el domini públics o a l'aire lliure 25
Article 42. Actuacions musicals i altres actes amb sonoritat 25
Article 43. Limitació d'autoritzacions 26
Article 44. Actes amb motiu de festes 26
Secció 3. Control del soroll a les platges 27
Article 45. Nivells sonors a les platges 27
Secció 4. ESPAIS NATURALS PROTEGITS 28
Article 46. Nivells sonors en espais naturals protegits 28
Secció 5. CAMPANES I TOCS DE RELLOTGE 28
Article 47. Àmbit d'aplicació 28
Article 48. Tocs de rellotge. Horari 28
Article 49. Excepcions 28
Article 50. Tocs de campanes. Horari 28
Article 51. Campanes de la torre del Micalet. Catedral de València 28
Article 52. Tocs permesos 28
CAPÍTOL V. OCUPACIÓ AMB TAULES I CADIRES DEL DOMINI PÚBLIC I D'ESPAIS OBERTS D'ÚS PRIVATIU 28
Article 53. Control molèsties acústiques instal·lació taules i cadires en la via pública 28
TÍTOL IV. ACTIVITATS 29
CAPÍTOL I. CONSIDERACIONS GENERALS 29
Article 54. Consideracions generals 29
Article 55. Mecanismes de control 29
CAPÍTOL II. CONDICIONS TÈCNIQUES 30
Article 56. Classificació de les activitats en funció del nivell d'emissió acústica interior. 30
Article 57. Isolament mínim en locals tancats 31
Article 58. Mesures preventives 32
Article 59. Limitacions d'usos 33
Article 60. Distàncies 33

Signat electrònicament per:

Antefirma	Nom	Data	Emissor cert	Núm. sèrie cert
SECRETARIA D'AREA II - SECRETARIA D'AREA II	JOSE VICENTE RUANO VILA	25/04/2023	ACCVCA-120	48801306209778079349 062252786540672854

Id. document: w4iy MloY c/6C RapY XWDK LXCB VHo=
CÒPIA INFORMATIVA (NO VERIFICABLE EN SEU ELECTRÒNICA)

Article 61. Zones de lleure 34
Article 62. Activitats subjectes a la Llei 14/2010, de 3 de desembre, de la Generalitat, d'espectacles públics, activitats recreatives i establiments públics amb zones annexes a l'aire lliure privades d'ús privatiu 34
TÍTOL V. PROTECCIÓ DE LA LEGALITAT I ACTUACIONS INSPECTORES 35
Article 63. Denúncies en matèria de contaminació acústica. 35
Article 64. Presumpció de veracitat. 35
Article 65. Visites d'inspecció 35
Article 66. Col·laboració de titulars i/o responsables de les molèsties i denunciants 36
Article 67. Procediment de protecció de la legalitat 37
TÍTOL VI. NORMES RELATIVES Al PROCEDIMENT SANCIONADOR 38
Article 68. Principis del procediment sancionador 38
Article 69. Responsabilitat 39
Article 70. Infraccions 39
Article 71. Infraccions lleus 39
Article 72. Infraccions greus 40
Article 73. Infraccions molt greus 40
Article 74. Graduació de les sancions 41
Article 75. Sancions i potestat sancionadora 41
Disposició addicional 41
Disposició transitòria Primera 41
Disposició final 42
Disposició derogatòria 42
ANNEX I. Definicions 42
ANNEX II. Normes generals 52
ANNEX III. Mètodes operatius de mesuraments acústics 56
ANNEX IV. Campanes i rellotges 69
ANNEX V. Límits màxims de nivells sonors en vehicles de tracció mecànica i procediments de mesurament 71
ANNEX VI. Estudi acústic. 76
ANNEX VII. Limitador-registrador 79

Signat electrònicament per:

Antefirma	Nom	Data	Emissor cert	Núm. sèrie cert
SECRETARIA D'AREA II - SECRETARIA D'AREA II	JOSE VICENTE RUANO VILA	25/04/2023	ACCVCA-120	48801306209778079349 062252786540672854

Id. document: w4iy MloY c/6C RapY XWDK LXCB VHo=
CÒPIA INFORMATIVA (NO VERIFICABLE EN SEU ELECTRÒNICA)

EXPOSICIÓ DE MOTIUS

El Ple de l'Ajuntament, en sessió ordinària del 30 de maig de 2008, acordà aprovar definitivament l'Ordenança municipal de protecció contra la contaminació acústica, la qual es publicà en el *Butlletí Oficial de la Província* en data 26 de juny de 2008 i entrà en vigor quinze dies més tard.

Esta ordenança ha contribuït a garantir en major mesura el dret fonamental a la integritat física i moral –article 15 de la Constitució Espanyola (CE) –, el dret fonamental a la inviolabilitat del domicili –article 18.1 CE– i els drets constitucionals a la protecció de la salut –article 43 CE–, a un medi adequat –article 45 CE– i a un habitatge digne –article 47 CE–. Alhora, ha dotat el municipi d'una normativa capdavantera en la matèria, ajustada al que es disposa en la legislació valenciana i estatal sobre contaminació acústica, concretament: la Llei 37/2003, de 17 de novembre, del soroll; el Reial decret 1513/2005, de 16 de desembre, pel qual es desenvolupa esta llei referent a l'avaluació i gestió del soroll ambiental; el Reial decret 1367/2007, de 19 d'octubre, pel qual es desenvolupa l'esmentada llei estatal referent a zonificació acústica, objectius de qualitat i emissions acústiques; el Reial decret 1371/2007, de 19 d'octubre, pel qual s'aprova el document bàsic «DB-HR Protecció enfront del soroll» del Codi Tècnic de l'Edificació i es modifica el Codi Tècnic de l'Edificació aprovat per Reial decret 314/2006, de 17 de març; la Llei 7/2002, de 3 de desembre, de la Generalitat Valenciana, de protecció contra la contaminació acústica; el Decret 266/2004, de 3 de desembre, del Consell de la Generalitat, pel qual s'establixen normes de prevenció i correcció de la contaminació acústica, en relació amb activitats, instal·lacions, edificacions, obres i servicis; i el Decret 104/2006, de 14 de juliol, del Consell, de planificació i gestió en matèria de contaminació acústica.

No obstant això, els avenços socials i normatius, units al dinamisme d'una matèria que demanda una constant revisió de la regulació vigent, motiven esta modificació de l'ordenança municipal de protecció contra la contaminació acústica, a fi de contribuir a crear un marc jurídic més estable i modern, coherent amb la resta de l'ordenament jurídic i apte per a arreplegar les exigències requerides canviants per l'evolució constant que este àmbit d'activitat administrativa comporta, tot això de conformitat amb el que es disposa en l'article 129.4 de la Llei 39/2015, de 1r d'octubre, del procediment administratiu comú de les administracions públiques (d'ara en avant LPACAP) en relació a garantir el principi de seguretat jurídica, d'entre els principis de bona regulació establits en este article.

També la Directiva 2006/123/CE del Parlament Europeu i del Consell, de 12 de desembre de 2006 –amb data màxima de transposició de 28 de desembre de 2009–, relativa als servicis en el mercat interior –Directiva de Servicis–, ha obligat a efectuar una anàlisi exhaustiva i una modificació de diversa legislació i normativa en tots els àmbits, inclòs el local. Tot i considerar que esta ordenança no es veu afectada de manera directa per l'esmentada Directiva, s'ha estimat oportú en el moment actual introduir unes quantes modificacions en certs articles, a fi de simplificar el contingut de la norma municipal per a adaptar-la en la major mesura possible en el marc creat per la citada Directiva de liberalització de servicis, que entre els seus objectius perseguix la simplificació de procediments i tràmits administratius, així com aconseguir una major claredat, objectivitat, transparència i proporcionalitat d'estos. Esta Directiva es reflectí en la Llei estatal 17/2009, de 23 de novembre, sobre el lliure accés a les activitats de servici i el seu exercici, i en la Llei 2/2012, de 14 de juny, de la Generalitat Valenciana, de mesures urgents de suport a la iniciativa empresarial i els emprenedors, microempreses i petites i mitjanes empreses de la Comunitat Valenciana.

Així mateix, s'ha de fer esment a la Llei 14/2010, de 3 de desembre, de la Generalitat, d'Espectacles Públics, Activitats Recreatives i Establiments Públics –en vigor a partir de l'11 de desembre de 2010–, i al seu Reglament de desenvolupament –aprovat per Decret 143/2015, d'11 de setembre, del Consell, que per a l'obertura d'activitats inclouen nous procediments –introduint concretament el de declaració responsable–, regulant al seu torn esta Llei –en el seu annex– un nou catàleg d'espectacles públics, activitats recreatives i establiments públics, el qual, sense caràcter exhaustiu, concreta l'àmbit d'aplicació d'esta, i suposa algunes variacions respecte de l'antic catàleg, amb inclusió de noves categories.

En este sentit s'ha de tindre en compte també que el 17 de març de 2018 entrà en vigor la Llei 6/2018, de 12 de març, de la Generalitat, de modificació de la Llei 14/2010, de 2 de desembre, de la Generalitat , d'espectacles públics, activitats recreatives i establiments públics, la efectuà diverses modificacions en esta llei i va introduir noves figures en el seu catàleg –sales d'arts escèniques i sales socioculturals–, el qual va passar a tindre la denominació següent: Catàleg d'espectacles públics, activitats

5

Signat electrònicament per:

Antefirma	Nom	Data	Emissor cert	Núm. sèrie cert
SECRETARIA D'AREA II - SECRETARIA D'AREA II	JOSE VICENTE RUANO VILA	25/04/2023	ACCVCA-120	48801306209778079349 062252786540672854

Id. document: w4iy MloY c/6C RapY XWDK LXCB VHo=
CÒPIA INFORMATIVA (NO VERIFICABLE EN SEU ELECTRÒNICA)

recreatives, activitats socioculturals i establiments públics.

En relació a esta matèria cal referir-se també a la Llei 42/2010, de 30 de desembre, per la qual es modifica la Llei 28/2005, de 26 de desembre, de mesures sanitàries contra el tabaquisme i reguladora de la venda, el subministrament, el consum i la publicitat dels productes del tabac, ja que a més del seu impacte sanitari, indirectament ha suposat una transformació dels sectors de l'hostaleria, de la restauració i de l'oci, que han traslladat gran part de la seua activitat a la via pública, amb les repercussions que això comporta en matèria de contaminació acústica. Estos canvis obliguen també a repensar la regulació arreplegada en esta ordenança, adaptant-la a la nova realitat apuntada, sempre amb l'objectiu d'oferir a la ciutadania una protecció adequada contra el soroll i els seus efectes nocius per a la salut.

De la mateixa manera, cal destacar l'entrada en vigor –el 26 d'abril de 2011– de la Llei 3/2011, de 23 de març, de la Generalitat, de Comerç de la Comunitat Valenciana, la qual derogà tant la Llei 8/1986, de 29 de desembre, de la Generalitat, d'ordenació del comerç i superfícies comercials, com la Llei de la Generalitat Valenciana 8/1997, de 9 de desembre, d'horaris comercials de la Comunitat Valenciana, com també les disposicions de rang igual o inferior que s'oposaren al que es la nova llei preveu.

D'altra banda, l'Ordre PCI/1319/2018, de 7 de desembre, per la qual es modifica l'annex II del Reial decret 1513/2005, de 16 de desembre, pel qual es desenvolupa la Llei 37/2003, de 17 de novembre, del soroll, referent al soroll ambiental, introduïx aspectes importants a tindre en compte per a l'elaboració dels mapes de soroll pel que fa als mètodes d'avaluació per als indicadors de soroll.

I finalment, s'ha d'esmentar la Llei 9/2019, de 23 de desembre, de la Generalitat, de mesures fiscals, de gestió administrativa i financera i d'organització de la Generalitat, que en els articles 82 i 83 modifica i afig diversos articles, disposicions i annexos de la Llei 7/2002, de 3 de desembre, de la Generalitat Valenciana, de protecció contra la contaminació acústica.

Així, esta modificació de l'ordenança, pretén continuar el reforç de les polítiques ambientals i de lluita contra la contaminació acústica, fent-se ressò de l'interés creixent de la ciutadania cap a estes matèries –les quals han tingut l'oportunitat de participar activament en l'elaboració d'esta ordenança per mitjà de la consulta, audiència i informació públiques que s'articulen en l'article 133 punts 1 i 2 de la LPACAP-, i perseguix facilitar en major mesura el compliment i l'aplicació de l'ordenança per part de tots els sectors implicats, tot això d'acord amb els principis de necessitat i eficàcia regulats en l'article 129.2 de la LPACAP, i amb el principi de transparència arreplegat en l'article 129.5 de la LPACAP.

En esta línia, s'ha aprofitat esta modificació per a donar una nova estructura a l'ordenança municipal de protecció contra la contaminació acústica, aconseguint amb això una major coherència i trellat en l'ordre dels seus títols i capítols, així com del seu articulat i annexos, tot això en nom de la simplicitat i millor comprensió del seu contingut, d'acord amb els principis de seguretat jurídica i de transparència esmentats respectivament en l'article 129.4 i 129.5 de la LPACAP.

També, per a una major garantia dels drets de la ciutadania contra els efectes nocius de la contaminació acústica –sempre amb respecte al principi de proporcionalitat, assenyalat en l'article 129.3 de la LPACAP i que s'ha observat al llarg de tot el text de l'ordenança–, s'ha ampliat la regulació d'esta ordenança incloent no sols la protecció relativa al domini públic municipal, sinó al domini públic en general i fins i tot a aquells espais de titularitat privada però d'ús públic general, en els quals s'instal·len terrasses de locals de lleure i zones de càrrega i descàrrega on es poden generar molèsties que es projecten tant a la via pública com també als habitatges que fiten.

D'altra banda, en esta nova regulació s'ha potenciat i reforçat la tasca importantíssima exercida per la Policia Local en la vigilància, control, mediació i resolució de molèsties per contaminació acústica derivades de la convivència ciutadana, evitant en tot moment les càrregues administratives innecessàries o accessòries i racionalitzant la gestió dels recursos públics, conforme al que s'establix en l'article 129.6 de la LPACAP en relació al principi d'eficiència, al qual s'ha parat atenció especial en esta modificació normativa.

Mereixen un esment especial les campanes i tocs de rellotge. Esta matèria s'incorpora a la nova

Signat electrònicament per:

Antefirma	Nom	Data	Emissor cert	Núm. sèrie cert
SECRETARIA D'AREA II - SECRETARIA D'AREA II	JOSE VICENTE RUANO VILA	25/04/2023	ACCVCA-120	48801306209778079349 062252786540672854

Id. document: w4iy MloY c/6C RapY XWDK LXCB VHo=
CÒPIA INFORMATIVA (NO VERIFICABLE EN SEU ELECTRÒNICA)

ordenança municipal de protecció contra la contaminació acústica en el capítol VII, en el títol III. S'hi deidiquen sis articles, després d'haver detectat i d'haver gestionat en els darrers anys diverses queixes i denúncies en referència als tocs de campana i els tocs de rellotge, pel fet que superaven els límits que marquen les normes i la legislació en matèria de contaminació acústica. És per això que calia incloure un articulat més ampli i precís, agrupat dins un capítol propi.

Els tocs de les campana i els rellotges s'han abordat amb un punt de vista patrimonial, puix este bé, encara que pot generar molèsties puntuals, proporcionen un benefici a la comunitat. Un bé patrimonial ha de ser protegit, però alhora, ha d'estar delimitat per a evitar, no solament excedir-se en els límits, sinó fer valdre els tocs.

Per això que sembla oportú regular estos tocs, de manera que no siga una font de soroll sinó un espai sonor de comunicació, identitat, història i oració.

Fins i tot, abans que les administracions locals tingueren les competències en el control del soroll, les autoritats eclesiàstiques ja emetien decrets per a controlar la durada dels tocs i el seu ús en excés. Al País Valencià és conegut l'edicte sobre els tocs de campana de l'arquebisbe Fabián y Fuero el 1790, que obligava sota pena d'excomunió major que «no es pot tocar a vol en les festivitats solemnes sinó en llur vespra...»; però este vol no ha de ser amb totes les campanes, però si amb la moderació necessària perquè este toc no arribe a molestar i solament dure cinc minuts i a la mitja hora altres cinc, i després aturar les campanes.

D'acord amb les normes tradicionals i amb la inevitable evolució dels tocs –ja que, com tota activitat patrimonial, són cosa viva–, proposem els tocs de les campanes i rellotges exposats en el nou articulat.

També cal fer un esment especial a l'interés de la Corporació a aconseguir els objectius de qualitat acústica de sorolls produïts pel trànsit rodat. Estes mesures han de ser reflectides en el pla d'acció corresponent i es desenvolupen activament dins la delegació de Mobilitat Sostenible a través de l'execució de les actuacions previstes del Pla de mobilitat urbana sostenible (PMUS).

De la mateixa manera s'hi ha volgut introduir com a novetat una sensibilitat especial per als espais protegits com el Parc Natural de l'Albufera, tot fent-ne un esment.

Esta ordenança s'aprova en virtut de la competència municipal en matèria de medi urbà –en particular, protecció contra la contaminació acústica en les zones urbanes–, d'acord amb el que es disposa en l'article 25.2 *b* de la Llei 7/1985, de 2 d'abril, reguladora de les bases de règim local, en els termes de la legislació sectorial de l'Estat i de la Comunitat Valenciana: Llei 37/2003, de 17 de novembre, del soroll; el Reial decret 1513/2005, de 16 de desembre, pel qual es desenvolupa la Llei 37/2003 del soroll referent a l'avaluació i gestió del soroll ambiental; el Reial decret 1367/2007, de 19 d'octubre, pel qual es desenvolupa la Llei 37/2003 del soroll referent a zonificació, objectius de qualitat i emissions acústiques; el Reial decret 1371/2007, de 19 d'octubre, pel qual s'aprova el document bàsic "DB- HR Protecció contra el soroll" del Codi Tècnic de l'Edificació; la Llei 7/2002, de 3 de desembre, de la Generalitat Valenciana, de protecció contra la contaminació acústica; el Decret 266/2004, de 3 de desembre, del Consell de la Generalitat, pel qual s'establixen normes de prevenció i correcció de la contaminació acústica, en relació amb les activitats, instal·lacions, edificacions, obres i servicis; i el Decret 104/2006, de 14 de juliol, del Consell, de planificació i gestió en matèria de contaminació acústica.

Signat electrònicament per:

Antefirma	Nom	Data	Emissor cert	Núm. sèrie cert
SECRETARIA D'AREA II - SECRETARIA D'AREA II	JOSE VICENTE RUANO VILA	25/04/2023	ACCVCA-120	48801306209778079349 062252786540672854

Id. document: w4iy MloY c/6C RapY XWDK LXCB VHo=
CÒPIA INFORMATIVA (NO VERIFICABLE EN SEU ELECTRÒNICA)

TÍTOL PRELIMINAR

Article 1. Objecte

Esta ordenança té per objecte previndre, vigilar i corregir la contaminació acústica en les seues manifestacions més representatives (sorolls i vibracions), en l'àmbit territorial del municipi de València, per a protegir la salut dels seus ciutadans i millorar la qualitat del seu medi.

Article 2. Definicions

A l'efecte de claredat i unitat conceptual d'esta ordenança, s'han d'utilitzar les definicions contingudes en els annexos.

Article 3. Àmbit d'aplicació

1. Amb caràcter general, són sotmeses a les prescripcions establides en esta ordenança:
a) les edificacions, com a receptors i emissors acústics.
b) tots els elements constructius i ornamentals, en tant que contribuïsquen a la transmissió de sorolls i vibracions.
c) totes les activitats, comportaments, instal·lacions, mitjans de transport, màquines, aparells, obres, vehicles i, en general, tots els emissors acústics, públics o privats, d'ús individual o col·lectiu, en llocs públics o privats, que en llur funcionament, ús o exercici generen sorolls i/o vibracions susceptibles de causar molèsties a les persones, danys als béns o que puguen generar riscos per a la salut o el benestar o deteriorar la qualitat del medi.

2. En particular, seran aplicables les prescripcions d'esta ordenança a:

a) les activitats no tolerables pròpies de les relacions de veïnatge i aquelles contràries a la convivència pacífica, entre altres, el funcionament d'aparells electrodomèstics de qualsevol classe, l'ús d'instruments musicals i el comportament d'animals.
b) els comportaments i activitats ciutadanes en la via pública i en llocs privats d'ús comú.
c) les instal·lacions d'aire condicionat, ventilació o refrigeració, i instal·lacions generals de l'edificació.
d) els sistemes d'avís acústic.
e) les condicions relatives a isolament acústic i contra vibracions en l'edificació.
f) les activitats de càrrega i descàrrega de mercaderies.
g) els treballs en la via pública, de neteja de la via pública i d'arreplegada de residus municipals.
h) els mitjans de transport públics i privats, tant terrestres com marítims i aeris. També a la circulació de vehicles de motor.
i) les activitats subjectes a la legislació vigent en matèria d'espectacles públics, activitats recreatives, activitats socioculturals i establiments públics.
j) les activitats dins l'àmbit d'aplicació de la legislació vigent en matèria de prevenció, qualitat i control ambiental d'activitats a la Comunitat Valenciana.
k) les instal·lacions de telecomunicació que utilitzen l'espai radioelèctric.
l) qualsevol altra activitat o comportament susceptible de produir molèsties per soroll i/o vibracions.

Article 4. Informació

L'Ajuntament de València ha de posar a la disposició del públic la informació prevista legalment i, en particular, la informació sobre els mapes de soroll i els plans d'acció en matèria de contaminació acústica.

Article 5. Competències

Correspon a l'Ajuntament efectuar les actuacions següents en l'àmbit de les seues competències com a

Signat electrònicament per:

Antefirma	Nom	Data	Emissor cert	Núm. sèrie cert
SECRETARIA D'AREA II - SECRETARIA D'AREA II	JOSE VICENTE RUANO VILA	25/04/2023	ACCVCA-120	48801306209778079349 062252786540672854

Id. document: w4iy MloY c/6C RapY XWDK LXCB VHo=
CÒPIA INFORMATIVA (NO VERIFICABLE EN SEU ELECTRÒNICA)

administració local:

a) Elaboració, aprovació i revisió dels mapes de soroll.
b) Delimitació de les zones de servitud acústica en els equipaments públics de la seua competència.
c) Delimitació d'àrees acústiques.
d) Suspensió dels objectius de qualitat acústica aplicables en una àrea acústica.
e) Elaboració, aprovació i revisió dels plans d'acció contra la contaminació acústica.
f) Execució de les mesures previstes en els plans d'acció contra la contaminació acústica.
g) Declaració de zones de protecció acústica especial, i l'aprovació i execució del corresponent pla zonal.
h) Declaració de zones de situació acústica especial, així com l'adopció i execució de les corresponents mesures correctores.
i) Delimitació de les zones tranquil·les.
j) Declaració de zones acústicament saturades (ZAS).
k) Inspecció en matèria de contaminació acústica.
l) Tramitació de procediments sancionadors en matèria de contaminació acústica.
m) Les altres matèries que atribuïsca la normativa comunitària, estatal o autonòmica.

TÍTOL I. INSTRUMENTS DE CONTROL ACÚSTIC

CAPÍTOL I. ACTUACIONS PREVENTIVES I DE PLANIFICACIÓ ACÚSTICA

Article 6. Mesures preventives i planificació acústica

Atés llur caràcter preventiu, els instruments municipals prioritaris per a la planificació i gestió acústica en el municipi de València són, entre d'altres, els següents:

a) Ordenances municipals
b) Mapes de soroll
c) Zonificació acústica
d) Plans d'acció municipals
e) Planificació urbanístic
f) Mesa de coordinació acústica
g) Estudis de trànsit rodat
h) Campanyes municipals de conscienciació enfront del soroll
i) Suport a iniciatives públiques o privades de mediació en matèria de contaminació acústica

Article 7. Mapes de soroll

1. Els mapes de soroll són una eina de diagnòstic de la situació acústica del municipi.
2. L'elaboració, la revisió i el contingut s'ha d'ajustar al que es disposa en la Llei 37/2003, de 17 de novembre, del soroll o la norma que la reemplace i en el Reial decret 1513/2005 de 16 de desembre, pel qual es desenvolupa la Llei 37/2003, referent a l'avaluació i gestió del soroll ambiental.
3. L'Ajuntament ha de publicar els mapes de soroll de la ciutat i els pobles de València, informant convenientment la ciutadania en la web municipal.

Article 8. Zonificació acústica

1. La zonificació acústica consistix a assignar a cada sector del territori un dels tipus d'àrea acústica previstos en l'article 7 de la Llei 37/2003, de 17 de novembre, o en legislació que la reemplace.

Signat electrònicament per:

Antefirma	Nom	Data	Emissor cert	Núm. sèrie cert
SECRETARIA D'AREA II - SECRETARIA D'AREA II	JOSE VICENTE RUANO VILA	25/04/2023	ACCVCA-120	48801306209778079349 062252786540672854

Id. document: w4iy MloY c/6C RapY XWDK LXCB VHo=
CÒPIA INFORMATIVA (NO VERIFICABLE EN SEU ELECTRÒNICA)

2. Per a elaborar-les cal ajustar-se al que es disposa en el Reial decret 1367/2007, de 19 d'octubre, pel qual es desenvolupa la Llei 37/2003, referent a zonificació acústica, objectius de qualitat i emissions acústiques, o en la normativa que la reemplace.

Article 9. Plans d'acció

1. Els plans d'acció tenen per objecte establir mesures preventives i correctores per a reduir la contaminació acústica. S'han de revisar d'acord amb els termes previstos en la legislació vigent.
2. L'elaboració, la revisió i el contingut s'ha d'ajustar al que es disposa en la Llei 37/2003, de 17 de novembre, del soroll o norma que el reemplace i en el Reial decret 1513/2005 de 16 de desembre, pel qual es desenvolupa la Llei 37/2003, referent a l'avaluació i gestió del soroll ambiental.

Article 10. Relació amb la planificació urbanística

1. En els instruments de planificació urbanística s'han de tindre en compte els plans d'acció municipals i el seu compliment.

2. La definició dels usos dominants, compatibles i prohibits en les zones d'ordenació ha de tindre en consideració la contaminació acústica i la molèstia que esta puga produir al veïnat.

Article 11. Mesa de coordinació acústica

1. És un òrgan municipal permanent l'objectiu del qual és assegurar la coordinació correcta de qualsevol dels temes relacionats amb la contaminació acústica que requerisquen una actuació transversal, tant en l'àmbit intern del mateix Ajuntament, com en altres administracions, amb els col·lectius veïnals, el sector hostaler, etc.

2. Les seues funcions principals són:

a) Difondre els resultats del mapa de soroll i dels altres estudis realitzats, a les diferents delegacions municipals.
b) Elaborar les línies generals i les directrius relatives a l'elaboració dels plans d'acció contra la contaminació acústica a la ciutat de València.
c) Impulsar la realització d'estudis i emetre reports i propostes sobre la contaminació acústica.
d) Posar en comú totes les accions directament o indirectament relacionades amb la contaminació acústica que els diversos servicis municipals realitzen o tinguen previst realitzar.
e) Analitzar la repercussió d'una acció concreta proposada o realitzada per un servici municipal en la gestió del soroll.
f) Debatre i dirigir les línies d'elaboració i execució dels plans d'acció contra la contaminació acústica i de les seues actualitzacions successives.
g) Execució i seguiment de l'aplicació i desenvolupament dels plans d'acció contra la contaminació acústica a la ciutat de València.
h) Programes de sensibilització ciutadana i de formació de la població.
i) Coordinació de l'actuació dels diversos servicis municipals en relació amb la contaminació acústica.
j) Efectuar el seguiment coordinat de l'elaboració i aplicació de l'ordenança municipal de protecció contra la contaminació acústica i de les seues actualitzacions successives.
k) Realitzar de forma coordinada l'estudi i proposta de mesures sobre problemàtiques transversals en matèria de contaminació acústica (tant sobre temes puntuals, com en relació a zones conflictives en matèria de soroll).
l) Coordinar amb els diferents servicis municipals implicats la proposta de mesures a aplicar en una futura zona acústicament saturada (ZAS).

Signat electrònicament per:

Antefirma	Nom	Data	Emissor cert	Núm. sèrie cert
SECRETARIA D'AREA II - SECRETARIA D'AREA II	JOSE VICENTE RUANO VILA	25/04/2023	ACCVCA-120	48801306209778079349 062252786540672854

Id. document: w4iy MloY c/6C RapY XWDK LXCB VHo=
CÒPIA INFORMATIVA (NO VERIFICABLE EN SEU ELECTRÒNICA)

m) Fer el seguiment coordinat de l'evolució de les ZAS declarades a la ciutat.

n) Coordinar els servicis municipals i, si escau, de la resta d'administracions públiques competents en relació a qualsevol tema que requerisca una actuació conjunta i multidisciplinària en matèria de contaminació acústica.

o) Establir, de manera coordinada i periòdica, una línia de treball i col·laboració amb l'Observatori d'Oci i Turisme de la ciutat de València, o amb qualsevol altra entitat de característiques o naturalesa semblant.

Article 12. Estudis de trànsit rodat

En aquelles zones que l'Ajuntament ho estime oportú, s'hi poden fer estudis específics del trànsit rodat per a realitzar actuacions tendents a aconseguir els objectius de qualitat acústica.

CAPÍTOL II. DECLARACIÓ DE ZONA ACÚSTICAMENT SATURADA

Article 13. Zones acústicament saturades. Definició i objecte

1. Són zones acústicament saturades aquelles en què es produïxen nivells sonors elevats a causa de l'existència de nombroses activitats recreatives, espectacles o establiments públics, l'activitat de les persones que els utilitzen, al soroll del trànsit en estes zones, així com a qualsevol altra activitat que incidisca en la saturació del nivell sonor de la zona. Els límits geogràfics no han d'incloure els eixos viaris de la xarxa principal.

2. Seran declarades zones acústicament saturades aquelles en què, encara que cada activitat individualment considerada complisca amb els nivells establits en la Llei 7/2002, es sobrepassen dos vegades per setmana durant tres setmanes consecutives o, tres alternes en un termini de 35 dies naturals, i en més de 20 dBA, els nivells d'avaluació per sorolls en l'ambient exterior establits en esta ordenança. Els paràmetres que cal considerar per a avaluar les superacions de cada dia són el $LA_{eq,14}$ per al període diürn o el $LA_{eq,1}$ de qualsevol hora del període nocturn.

3. A l'efecte de comprovar estes condicions s'ha d'elaborar un estudi sonomètric de mesuraments ambientals per personal tècnic competent (el qual pot ser realitzat directament pel personal tècnic municipal o bé elaborat per personal tècnic competent diferent del personal municipal –tant de l'àmbit públic com privat–, i en este cas l'estudi ha de ser revisat i ratificat pel personal tècnic municipal), que s'ha d'ajustar al que s'establix en l'annex V del Decret 104/2006 de 14 de juliol , de planificació i gestió en matèria de contaminació acústica o norma que la reemplace.

Article 14. Actuacions preventives per a disminuir els nivells sonors ambientals

1. En aquelles zones de la ciutat on hi haja nombroses activitats destinades a l'ús d'establiments públics i nivells de recepció en l'ambient exterior, produït per l'addició de les múltiples activitats existents i per l'activitat de les persones que utilitzen estos establiments, que superen en més de 15 dBA els nivells fixats en l'annex II d'esta ordenança, l'Ajuntament pot establir les mesures oportunes, dins el seu àmbit de competències, tendents a disminuir el nivell sonor exterior per a aproximar-lo als objectius de qualitat acústica.

2. Estes mesures s'han d'avaluar amb la periodicitat que es determine en les taules de seguiment amb un mínim d'un cicle anual complet a fi de valorar si estes han estat eficaces i, per tant, continuar-les a aplicar o bé no han resultat suficients i, en este cas, poder ampliar les mesures adoptades o iniciar els tràmits per a la declaració de zona acústicament saturada.

Signat electrònicament per:

Antefirma	Nom	Data	Emissor cert	Núm. sèrie cert
SECRETARIA D'AREA II - SECRETARIA D'AREA II	JOSE VICENTE RUANO VILA	25/04/2023	ACCVCA-120	48801306209778079349 062252786540672854

Id. document: w4iy MloY c/6C RapY XWDK LXCB VHo=
CÒPIA INFORMATIVA (NO VERIFICABLE EN SEU ELECTRÒNICA)

3. El seguiment i avaluació d'estes mesures preventives ha de ser dut a terme per la mesa de coordinació acústica, a través de meses de treball específiques per cada zona de la ciutat amb problemàtica acústica.

Article 15. Proposta de declaració de zona acústicament saturada

1. La proposta de declaració de zona acústicament saturada correspon en exclusiva a l'Ajuntament d'ofici, bé per iniciativa pròpia o de persona física o jurídica.

   De la presentació de la iniciativa per part de la persona física o jurídica no es dedueix la constitució d'un dret a la incoació de l'expedient per a la declaració de Zona Acústicament Saturada, llevat que s'aporten les evidències o els indicis racionals als quals es refereix el paràgraf següent.

2. La incoació d'este expedient requerix de l'existència d'evidència o indicis racionals de la concurrència de requisits previstos en l'article 13 d'esta Ordenança.

   Correspon al servici municipal competent per a la tramitació de l'expedient confirmar o no la concurrència d'estos requisits, havent d'informar i justificar l'inici o no de la tramitació per a la declaració de zona acústicament saturada.

3. L'adopció per part de l'Ajuntament de les mesures preventives previstes en l'article 14 d'esta Ordenança no obliga necessàriament a incoar l'expedient per a la declaració de zona acústicament saturada. El servici municipal competent ha d'avaluar l'impacte de les mesures en la reducció dels nivells d'emissió i, amb una consulta prèvia no vinculant de les taules de treball de cada zona ha de proposar, bé la revisió o manteniment de les mesures, bé l'adopció d'altres mesures addicionals que puguen contribuir a la millora dels nivells acústics de la zona o en el seu cas, de concórrer els requisits previstos en l'article 13 d'esta Ordenança, l'inici de la tramitació de l'expedient per a la declaració de Zona Acústicament Saturada.

4. La proposta de declaració de zona acústicament saturada s'ha de realitzar per mitjà d'un acord de la Junta de Govern Local, i ha de contindre la informació següent:

   a) L'estudi sonomètric indicat en l'apartat 3 de l'article 13.
   b) La definició dels límits geogràfics de la zona que es vol declarar com acústicament saturada, sense incloure eixos viaris de la xarxa principal.
   c) Els plans a escala, on s'han de situar els punts en què s'haja realitzat el mesurament, les fonts de soroll identificades en la zona que contribuïxen a la superació dels objectius de qualitat, els usos predominants de la zona i qualsevol altra informació que es considere rellevant.
   d) La proposta de les mesures correctores apropiades per a reduir els nivells sonors en la zona.
   e) En cas que la gravetat de la situació així ho recomane, les mesures cautelars que es consideren adoptar.

5. Entre altres, la proposta pot incloure l'adopció de les mesures correctores següents pel que fa a la contaminació acústica o adoptar de manera immediata mesures cautelars en funció de la gravetat de la situació, concretant el termini durant el qual han de ser vigents i els mecanismes per a seguir-ne l'eficàcia:

   a) Tallar el trànsit durant determinats períodes (coincidents amb aquells en què s'haja verificat que s'excedisquen els objectius de qualitat).
   b) Reduir l'horari en què es duguen a terme les activitats que contribuïsquen a l'excés.
   c) Vigilar la zona amb agents de l'autoritat.
   d) Suspendre la concessió o tramitació de títols habilitants.
   e) Cancel·lació o suspensió d'autoritzacions per a instal·lar taules i cadires en la via pública.
   f) Limitadors de potència acústica, en aquells locals amb ambientació sonora.

Signat electrònicament per:

Antefirma	Nom	Data	Emissor cert	Núm. sèrie cert
SECRETARIA D'AREA II - SECRETARIA D'AREA II	JOSE VICENTE RUANO VILA	25/04/2023	ACCVCA-120	48801306209778079349 062252786540672854

Id. document: w4iy MloY c/6C RapY XWDK LXCB VHo=
CÒPIA INFORMATIVA (NO VERIFICABLE EN SEU ELECTRÒNICA)

g) Proposar mesures de conscienciació per mitjà de cartells, tríptics, etc., en la zona.

Quan s'acorde l'adopció immediata de mesures cautelars, el seu termini màxim de vigència serà de 2 anys, transcorreguts els quals haurà de revisar-se l'eficàcia de les mateixes a l'efecte de continuar, modificar o, en el seu cas, acceptar-les com a definitives.

Article 16. Procediment de declaració

1. Una vegada aprovada la proposta de declaració de zona acústicament saturada, l'Ajuntament ha d'iniciar el procediment per a declarar-la. La seua durada no pot ser superior a sis mesos.

2. En el cas que la proposta de declaració de zona acústicament saturada incloga l'adopció immediata de mesures cautelars, estes poden ser alçades o modificades durant la tramitació del procediment, d'ofici o a instàncies de part, en virtut de circumstàncies sobrevingudes o que no es tingueren en compte en el moment d'adoptar-la.

3. La proposta de declaració de zona acústicament saturada, incloent tant les mesures proposades com les establides cautelarment si escau, s'ha de sotmetre a un període d'informació pública, a fi que qualsevol persona física o jurídica puga examinar el procediment, o una part d'este, que s'acorde. A este efecte, s'ha d'anunciar en el *Diari Oficial de la Generalitat Valenciana* i, almenys, en un dels diaris d'informació general de major difusió a la província, com també en el tauler d'anuncis de l'Ajuntament, en el qual s'ha d'assenyalar el lloc d'exhibició i s'ha de determinar un termini de 30 dies per a formular al·legacions.

També s'ha de donar audiència, dins el període d'informació pública, a les organitzacions o associacions que representen col·lectius o interessos socials que puguen veure's afectats per la declaració, i, per mitjà d'una notificació individualitzada, a les associacions veïnals o entitat que les agrupe.

4. Transcorregut el tràmit anterior i, en el seu cas, modificada la proposta inicial en funció de les al·legacions preses en consideració, l'Ajuntament ha de remetre, com a darrer tràmit previ a l'aprovació, la proposta de declaració de zona acústicament saturada a la conselleria competent en matèria de medi ambient, a l'efecte d'obtindre un report vinculant, que ha de ser emés en el termini màxim d'un mes. La conselleria pot sol·licitar els reports o donar trasllat de la proposta a altres òrgans de l'administració autonòmica o d'altres administracions les competències que puguen resultar afectades, a l'efecte que aporten les consideracions que estimen oportunes en el termini màxim de 10 dies.

   En cas de no emetre's el report de la conselleria competent en medi ambient en el termini d'un mes, s'ha d'interrompre el procediment, d'acord amb el que s'establix en la Llei 39/2015, de 1r d'octubre, del procediment administratiu comú de les administracions públiques.

   Si el report de la conselleria competent en medi ambient és contrari a la proposta de declaració de zona acústicament saturada, pot sol·licitar que es complete el contingut d'esta, exigint, en cas de considerar-lo necessari, un nou tràmit d'informació pública.

5. La resolució que declare un espai com a zona acústicament saturada s'ha d'adoptar per mitjà d'un acord del Ple, en el termini màxim d'un mes a partir que la conselleria competent en medi ambient remeta el report favorable, o, si no es pot incloure l'adopció d'este acord en cap sessió plenària dins d'este termini, s'ha d'adoptar en la primera sessió plenària en què siga possible incloure-la.

6. La declaració de zona acústicament saturada s'ha de publicar en el *Diari Oficial de la Generalitat Valenciana* i entrarà en vigor, llevat que es dispose altrament, l'endemà d'haver-se publicat.

Article 17. Contingut i efectes de la declaració de zona acústicament saturada

1. La declaració de zona acústicament saturada ha d'incloure la seua delimitació i el règim d'actuacions que s'han de realitzar, i ha de pronunciar-se sobre el manteniment o alçament de les mesures cautelars adoptades durant la tramitació del procediment.

Signat electrònicament per:

Antefirma	Nom	Data	Emissor cert	Núm. sèrie cert
SECRETARIA D'AREA II - SECRETARIA D'AREA II	JOSE VICENTE RUANO VILA	25/04/2023	ACCVCA-120	48801306209778079349 062252786540672854

Id. document: w4iy MloY c/6C RapY XWDK LXCB VHo=
CÒPIA INFORMATIVA (NO VERIFICABLE EN SEU ELECTRÒNICA)

2. La declaració de zona acústicament saturada ha d'establir el règim especial aplicable, que pot implicar les mesures següents:

   a) Suspendre la concessió de títols habilitants per al funcionament d'activitats que pogueren agreujar la situació o la d'estos títols habilitants quan es tramiten juntament amb la declaració responsable d'obertura o posada en funcionament que es presente de conformitat amb la normativa d'aplicació o que es troben en vigor.
   b) Establir horaris restringits per al desenvolupament de les activitats responsables, directament o indirectament, dels nivells elevats de contaminació acústica.
   c) Prohibir o limitar els horaris de col·locar taules i cadires en la via pública, i retirada temporal de les autoritzacions concedides a este efecte.
   d) Incloure les zones o vies en què no puga circular una determinada mena de vehicles de motor o haja de fer-ho amb restriccions horàries o de velocitat, establint les mesures precises per a l'accés de residents.
   e) Qualsevol altra mesura que es considere adequada per a reduir els nivells de contaminació acústica.

Tot això sens perjuí del procediment de revisió i control de legalitat de les activitats previst en l'article 23 del Decret 104/2006 de 14 de juliol, de planificació i gestió en matèria de contaminació acústica, o norma que el reemplace, com també les mesures establides en la legislació relativa a la prevenció, qualitat i control ambiental d'activitats i la relativa als espectacles públics, activitats recreatives, socioculturals i establiments públics en la Comunitat Valenciana.

3. L'Ajuntament ha d'elaborar un document de síntesi que ha de contindre, com a mínim , la delimitació geogràfica de la zona acústicament saturada, el resum de les mesures correctores adoptades i el termini previst de vigència, que ha de ser remés a la conselleria competent en medi ambient en el termini d'un mes a partir de la declaració de zona acústicament saturada, a fi que totes dues administracions puguen donar a la declaració la deguda difusió pública a través dels mitjans informàtics i telemàtics existents.

4. La declaració de zona acústicament saturada ha de portar implícita l'obligació de fer un seguiment continuat dels nivells sonors en la zona.

Article 18. Vigència de la zona acústicament saturada

1. Les mesures adoptades en la declaració de zona acústicament saturada s'han de mantindre en vigor si no hi ha acreditada la disminució dels nivells sonors, per mitjà d'un report tècnic, emés d'ofici o a petició d'una persona física o jurídica, pública o privada.

2. Este report tècnic s'ha de basar, almenys, en un període d'estudi d'un any sense que s'hagen tornat a repetir les circumstàncies que fonamentaren la declaració. Excepcionalment, si les superacions tenen caràcter estacional, pot acreditar-se la disminució dels nivells sonors per mitjà de l'estudi corresponent a un període inferior, que s'adeqüe a esta estacionalitat.

3. La proposta de cessament de la declaració de zona acústicament saturada s'ha de sotmetre a un període d'informació pública, per mitjà de la publicació en el *Diari Oficial de la Generalitat Valenciana* i, almenys , en un dels diaris d'informació general de major difusió a la província, com també en el tauler d'anuncis de l'Ajuntament, durant el termini d'un mes, establint el lloc d'exhibició de l'expedient. També s'ha de donar audiència dins el període d'informació pública, per mitjà d'una notificació individualitzada, a les associacions veïnals o entitat que les agrupe.

4. El cessament de la declaració de zona acústicament saturada s'ha de resoldre pel Ple de l'Ajuntament, que ha de notificar a la conselleria competent en matèria de medi ambient en el termini màxim de 20 dies a partir de la data en què es resolga i s'ha de publicar en el Diari Oficial de la Generalitat

Signat electrònicament per:

Antefirma	Nom	Data	Emissor cert	Núm. sèrie cert
SECRETARIA D'AREA II - SECRETARIA D'AREA II	JOSE VICENTE RUANO VILA	25/04/2023	ACCVCA-120	48801306209778079349 062252786540672854

Id. document: w4iy MloY c/6C RapY XWDK LXCB VHo=
CÒPIA INFORMATIVA (NO VERIFICABLE EN SEU ELECTRÒNICA)

Valenciana.

5. En la resolució de cessament, i a fi que no es reproduïsquen les circumstàncies que motivaren la declaració de la zona com acústicament saturada, s'ha d'incloure un programa d'actuacions amb el contingut establit en l'article 23.2 de la Llei 7/2002, de 3 de desembre, de la Generalitat, de protecció contra la contaminació acústica.

   Una vegada resolt el cessament de la declaració de zona acústicament saturada i constatada una nova superació de nivells que, d'acord amb l'article 28 de la Llei 7/2002, de 3 de desembre, de la Generalitat, de protecció contra la contaminació acústica, motive una nova declaració de zona acústicament saturada en la mateixa zona, s'ha d'utilitzar el mateix procediment descrit en els articles precedents.

TÍTOL II. CONTROL DEL SOROLL EN EDIFICACIÓ RESIDENCIAL PLURIFAMILIAR DESTINAT A HABITATGE

CAPÍTOL I. NORMES RELATIVES A ISOLAMENT ACÚSTIC I CONTRA VIBRACIONS EN L'EDIFICACIÓ

Article 19. Disposicions generals

1. Les condicions acústiques exigibles als diversos elements constructius que componen l'edificació i llur instal·lació, per al compliment de les determinacions de les lleis i d'esta ordenança, són les del Codi tècnic de l'edificació, «Document Bàsic HR de protecció contra el soroll».

2. L'isolament acústic a soroll aeri global exigible a les façanes, cobertes, forjats sobre zones porticades obertes, i a qualsevol tancament exterior de l'edifici que siga susceptible de rebre pressió acústica de la via pública, espai aeri, etc., i que fite amb un recinte tancat habitable en l'edifici, s'ha d'augmentar en funció del nivell en l'ambient exterior fins a garantir que en els recintes habitables no es sobrepassen els objectius de qualitat acústica establits en la taula B de l'annex II del RD 1367/2007, norma de desenvolupament o normativa que els reemplace. El nivell en l'ambient exterior, ha de ser el que es determine en els mapes de soroll vigents, o en defecte d'això per mitjà d'un assaig previ normalitzat *in situ* en què s'han de prendre com a referència les condicions més desfavorables quant a dia i hora per al mesurament. En qualsevol cas, s'han de respectar els nivells mínims d'isolament acústic arreplegats en l'annex II d'esta ordenança.

3. En el cas que l'edificació residencial es pretenga dur a terme en l'àmbit de declaració d'una zona acústicament saturada, l'isolament mínim s'ha de prendre sobre la base d'un valor de 66 dBA en l'ambient exterior, corresponent a la superació del límit establit en període nocturn per a la declaració de ZAS.

4. En l'execució d'obres d'edificació no es reduiran les condicions de qualitat acústica preexistent.

Article 20. Títols habilitants

1. La concessió de nous títols habilitants de construcció d'edificacions, qualsevol que en siga l'ús, ha d'estar condicionada al compliment dels objectius de qualitat acústica que siguen d'aplicació.

2. En la tramitació dels diversos títols habilitants ha de garantir-se l'augment en tots els elements constructius dels valors d'isolament acústic contra el soroll de fons. A este efecte, s'ha d'aportar un certificat basat en assajos de materials emprats i proves in situ en haver finalitzat l'obra, de manera que es garantisca un nivell de sorolls i vibracions en l'ambient interior que no supere el màxim permés per a l'ús autoritzat.

3. Quan en l'edificació o en la dotació prevista s'hi preveja l'existència d'espais oberts, s'han d'adoptar les mesures correctores que resulten suficients, acreditades per mitjà d'un estudi acústic (pantalles acústiques o altres), en els límits de tals espais, que reduïsquen el nivell de soroll procedent de la via

Signat electrònicament per:

Antefirma	Nom	Data	Emissor cert	Núm. sèrie cert
SECRETARIA D'AREA II - SECRETARIA D'AREA II	JOSE VICENTE RUANO VILA	25/04/2023	ACCVCA-120	48801306209778079349 062252786540672854

Id. document: w4iy MloY c/6C RapY XWDK LXCB VHo=
CÒPIA INFORMATIVA (NO VERIFICABLE EN SEU ELECTRÒNICA)

pública.

Article 21. Instal·lacions en l'edificació

1. Les instal·lacions i servicis generals de l'edificació han de comptar amb les mesures correctores necessàries per a evitar que el soroll i les vibracions que transmeten superen els límits establits en esta ordenança emprant, per a això, les mesures d'isolament adequades.

2. Els propietaris o responsables de tals instal·lacions i servicis tenen l'obligació de mantindre-les en les degudes condicions a fi que es complisca el que indica esta ordenança.

3. Amb la finalitat d'evitar la transmissió de vibracions a través de l'estructura de l'edificació s'han de tindre en compte les normes següents, entre altres que resulten efectives:

   a) Tot element amb òrgans mòbils s'ha de mantindré en perfecte estat de conservació, principalment pel que fa a l'equilibri dinàmic o estàtic, com també a la suavitat de marxa del seu redolament.
   b) En l'estructura de l'edifici, parets, mitgeres i sostres de separació entre locals de qualsevol classe o activitat, no es s'ha de permetre l'ancoratge directe de màquines, suports de màquines o qualsevol òrgan mòbil que poguera transmetre vibracions a l'estructura.
   c) L'ancoratge de tota màquina o òrgan mòbil en sòls o paraments ni mitgers ni directament connectats amb els elements constructius de l'edificació, s'ha de disposar, en tot cas, interposant dispositius antivibratoris adequats.
   d) Les màquines d'engegada violenta, les que treballen generant impactes bruscos i les dotades d'òrgans amb moviment alternatiu, han d'estar ancorades en bancades d'inèrcia de pes comprés entre 1,5 i 2,5 vegades al de la maquinària que suporta, i cal donar suport al conjunt sobre antivibradors expressament calculats.
   e) Totes les màquines s'han de situar de manera que les parts que ixents, al final de la carrera de desplaçament, estiguen a una distància mínima de 0,70 m dels murs perimetrals i forjats. Cal augmentar a un metre esta distància quan es tracte d'elements mitgers. A l'efecte de l'aplicació d'este article, no es considera maquinària la cabina dels ascensors que no porten el motor incorporat.
   f) Els conductes pels quals circulen fluids líquids o gasosos en forma forçada, connectats directament amb màquines que tinguen òrgans en moviment, han de disposar de dispositius de separació que impedisquen la transmissió de vibracions generades en tals màquines. Les brides i suports dels conductes han de tindre elements antivibratoris. Les obertures dels murs per al pas de les conduccions s'han d'emplenar amb materials absorbents de la vibració.
   g) Qualsevol altre tipus de conducció susceptible de transmetre vibracions, independentment d'estar unida o no a òrgans mòbils, ha de complir el que s'especifica en el paràgraf anterior.
   h) En els circuits d'aigua s'ha de tindre en compte l'absència del "colp d'ariet" i que les seccions de les conduccions i altres dispositius (vàlvules, aixetes, etc.) permeten que el fluid hi circule en règim laminar per a les despeses nominals.

4. L'efectivitat dels sistemes antivibradors ha de justificar-se en la documentació tècnica presentada en la tramitació de títols habilitants per executar l'obra.

5. En tot cas és prohibit el funcionament de màquines o elements que transmeten vibracions detectades directament sense necessitat d'instruments de mesurament. A este efecte es consideren detectables quan es supera el llindar de percepció.

Article 22. Certificats d'isolament acústic

1. Per a tramitar els títols habilitants per a la primera ocupació dels edificis, o bé per a títols

Signat electrònicament per:

Antefirma	Nom	Data	Emissor cert	Núm. sèrie cert
SECRETARIA D'AREA II - SECRETARIA D'AREA II	JOSE VICENTE RUANO VILA	25/04/2023	ACCVCA-120	48801306209778079349 062252786540672854

Id. document: w4iy MloY c/6C RapY XWDK LXCB VHo=
CÒPIA INFORMATIVA (NO VERIFICABLE EN SEU ELECTRÒNICA)

habilitants de segona ocupació, a més dels certificats que determina la normativa vigent, s'han d'exigir, almenys, els certificats acreditatius de l'isolament acústic dels elements que constituïxen els tancaments verticals de façana i mitgeres, el tancament horitzontal i els elements de separació amb sales que continguen fonts de soroll. El nombre mínim d'assajos a fer sobre cada element constructiu diferent que componen l'edifici ha de ser el 10% o l'arrel quadrada del nombre d'unitats habitables que integren l'edifici, la xifra major de totes dos opcions.

Els mesuraments sempre han de realitzar-se, a igualtat d'element constructiu, en aquells que per la posició en l'edifici, o pels usos més incompatibles que separa, siguen més susceptibles de causar molèsties.

Estos mesuraments *in situ* en condicions normalitzades i els certificats de verificació del compliment dels isolaments mínims exigibles, han de ser fets per laboratoris acreditats, de conformitat amb el que es disposa en el Reial decret 1371/2007, de 19 d'octubre, pel qual s'aprova el document bàsic «DB-HR protecció contra el soroll» del Codi tècnic de l'edificació i es modifica el Reial decret 314/2006, de 17 de març, pel qual s'aprova el Codi Tècnic de l'Edificació, o normativa que el reemplace.

El certificat tècnic al fet que s'al·ludix ha de realitzar-se per personal tècnic competent i visat, en el seu cas, pel seu corresponent col·legi professional.

2. L'Ajuntament ha de verificar, per mitjà de la revisió de la documentació aportada, si els diversos elements constructius que componen l'edificació complixen les normes dictades en esta ordenança.

CAPÍTOL II. APARELLS D'AIRE CONDICIONAT, VENTILACIÓ O REFRIGERACIÓ

Article 23. Consideracions generals

1. Els equips d'aire condicionat han de funcionar de manera que no es sobrepassen els nivells de pertorbació per sorolls i vibracions establits en esta ordenança. Es prohibix el funcionament d'aquells que transmeten vibracions detectables directament, sense necessitat d'instruments de mesura. Tots els conductes de fluids han d'estar isolats per a evitar la transmissió de sorolls i vibracions i amb una velocitat de circulació tal que no es produïsca colp d'ariet o qualsevol altre tipus de vibració.

2. En edificis existents, la instal·lació de màquines condensadores o refrigeradores ha d'estar subjecta, respecte a la localització, al que es disposa en les normes urbanístiques del Pla general d'ordenació urbana vigent, o en les seues futures revisions. És expressament prohibida la instal·lació d'unitats externes en patis interiors de llums i ventilació de l'edificació.

3. A més, en edificacions de nova planta i reforma integral, en tot cas, els edificis han de ser sempre accessibles a esta mena d'instal·lació, per la qual cosa, si en fase de sol·licitud del títol habilitant per a la realització de les obres no es preveu realitzar esta instal·lació, s'ha de reservar en eixe moment, de manera que no resulte visible de la via pública, prou espai per a les màquines externes, en funció de l'ús al qual està destinat l'edifici. És prohibida, en qualsevol cas, la instal·lació de les màquines externes en els celoberts i ventilació interiors de l'edificació. En el supòsit d'habitatges, s'ha de reservar justificadament, prou superfície per al nombre d'habitatges de l'edifici.

S'han de disposar els fumerals de ventilació enregistrables, les arquetes i els conductes suficients per a fer accessible l'edifici a estes instal·lacions. L'usuari del local o habitatge pot dur a terme la instal·lació individual.

En tots els casos s'ha de presentar un estudi acústic que acredite que, amb la totalitat dels aparells previstos en funcionament i amb les mesures correctores proposades que obligatòriament s'han d'adoptar, no s'han de superar els nivells previstos en esta ordenança. Estos extrems s'han de preveure en el títol habilitant corresponent de verificació de l'obra executada.

El servici competent en matèria de contaminació acústica ha de fer un report sobre este estudi. Una vegada finalitzada la instal·lació, s'ha d'aportar un certificat que acredite que s'han adoptat prou

Signat electrònicament per:

Antefirma	Nom	Data	Emissor cert	Núm. sèrie cert
SECRETARIA D'AREA II - SECRETARIA D'AREA II	JOSE VICENTE RUANO VILA	25/04/2023	ACCVCA-120	48801306209778079349 062252786540672854

Id. document: w4iy MloY c/6C RapY XWDK LXCB VHo=
CÒPIA INFORMATIVA (NO VERIFICABLE EN SEU ELECTRÒNICA)

mesures correctores per a garantir el compliment dels nivells previstos en l'ordenança , sobre la base dels assajos normalitzats realitzats *in situ*.

4. En el cas que els aparells d'aire condicionat que produïsquen molèsties estiguen situats a les terrasses i/o elements comuns que haja habilitat o autoritzat la comunitat de propietaris i per a la localització d'este conjunt d'equips, esta comunitat ha de prestar la col·laboració necessària per adoptar les mesures correctores oportunes.

5. En aquells casos en els quals a conseqüència de l'existència de més d'un equip de climatització es donen les circumstàncies *"conjunt d'ús"*, definida en l'annex I i amb fi d'aconseguir una protecció acústica major, el nivell total de les emissions sonores mesurat conjuntament ha de ser com a màxim el que s'establix en les taules de l'annex II d'esta ordenança per a cada font sonora individual.

CAPÍTOL III. SISTEMES D'AVÍS ACÚSTIC

Article 24. Manteniment

Els qui siguen titulars i responsables de sistemes d'alarma han de mantindre'ls en perfecte estat d'ús i funcionament amb la finalitat d'evitar que s'acte activen o activen per causes injustificades o diferents de les que van motivar la seua instal·lació, així com complir les normes de funcionament d'estos mecanismes.

Article 25. Classes d'alarmes

1. S'establixen les categories d'alarmes següents:

Grup 1: les que emeten a l'ambient exterior, excloent-se les instal·lades en vehicles.
Grup 2: les que emeten a ambients interiors comuns d'ús públic o compartit.
Grup 3: les que només produïxen emissió sonora en el local especialment designat per a control i vigilància, podent ser este privat o corresponent a empresa o organisme destinat a este efecte.

2. Només s'han d'autoritzar en funció de l'element emissor, els tipus monotonals o bitonals.

3. Les alarmes dels grups 1 i 2 han de complir els requisits següents:

- La instal·lació dels sistemes sonors en edificis s'ha de realitzar de tal forma que no deteriore l'aspecte exterior dels immobles.
- La durada màxima de funcionament del sistema sonor de manera contínua o discontínua no pot excedir, en cap cas, els deu minuts.
- L'alarma s'ha de programar de tal forma que, si el sistema no ha estat desactivat, una vegada acabat el període de 10 minuts esmentat en l'apartat anterior, este no pot entrar de nou en funcionament i, en estos casos, s'ha d'autoritzar l'emissió de centellejos lluminosos.

Article 26. Control dels sistemes d'avís acústic

1. Els instal·ladors dels sistemes d'alarma, en el moment de la instal·lació, tenen l'obligació ineludible de comunicar en les dependències de la policia local més pròximes al lloc d'instal·lació, les dades següents:

- Situació del sistema d'alarma (direcció de l'edifici o local).
- Nom, adreça postal i telèfon de la persona o persones contractants del sistema.
- Dades de l'empresa instal·ladora i indicació dels responsables del control i desconnexió del sistema d'alarma.

Signat electrònicament per:

Antefirma	Nom	Data	Emissor cert	Núm. sèrie cert
SECRETARIA D'AREA II - SECRETARIA D'AREA II	JOSE VICENTE RUANO VILA	25/04/2023	ACCVCA-120	48801306209778079349 062252786540672854

Id. document: w4iy MloY c/6C RapY XWDK LXCB VHo=
CÒPIA INFORMATIVA (NO VERIFICABLE EN SEU ELECTRÒNICA)

- Indicació de la central d'alarmes a què estiga connectat i les dades d'esta.

Tot això amb la finalitat que la Policia Local, una vegada avisada d'un funcionament anormal, el desconnecte immediatament.

2. Les forces i cossos de seguretat poden utilitzar els mitjans necessaris per a interrompre les emissions sonores o vibracions dels sistemes d'alarma en el cas que el seu funcionament siga anormal, sens perjuí de sol·licitar les autoritzacions judicials que siguen necessàries.

Article 27. Activació dels sistemes d'avís acústic

És prohibida l'activació voluntària dels sistemes d'alarma, excepte en el cas de les proves i assajos realitzats per empreses homologades, en horari de 10 a 18 hores i amb una duració de 5 minuts.

Article 28. Límits d'emissió dels sistemes d'avís acústic

1. El nivell sonor màxim autoritzat per a les alarmes del Grup 1 és de 85 dBA, mesurats a tres metres de distància i en la direcció de màxima emissió.

2. El nivell sonor màxim autoritzat per a les alarmes del Grup 2 és de 70 dBA, mesurats a tres metres de distància i en la direcció de màxima emissió.

3. Per a les alarmes del Grup 3 no hi haurà més limitacions que les que asseguren que els nivells sonors transmesos pel seu funcionament a locals o ambients confrontants, no superen els valors màxims autoritzats.

CAPÍTOL IV. ACTIVITATS EN L'INTERIOR DE L'EDIFICACIÓ

Article 29 . Comportament de les persones

1. La producció de sorolls i vibracions per damunt dels límits que exigix la convivència urbana han de tindre la consideració d'activitats domèstiques o comportaments no tolerables.

2. En particular, es consideren activitats no tolerables:

a) Cridar, vociferar o emprar un to excessivament alt de la veu humana o l'activitat directa de les persones, moviment de mobles i/o estris, etc.
b) Usar aparells i instruments musicals o acústics, ràdio, televisió, etc. quan siguen molestes.
c) Usar electrodomèstics o maquinària susceptibles de produir sorolls quan siguen molestos.
d) La possessió d'animals sense adoptar les mesures necessàries per a evitar que els sorolls produïts per estos ocasionen molèsties als veïns.

3. Es consideren especialment onerosos els citats comportaments quan tinguen lloc entre les 22.00 i les 8.00 hores.

4. En el supòsit d'utilització d'instruments musicals a l'interior de l'edificació, en tot cas ha de respectar-se l'horari establit en el punt anterior i este ús s'ha de dur a terme en els recintes de l'habitatge més adequats, atesa la major distància amb els recintes de major protecció acústica dels habitatges contigus.

Si, malgrat això, es causen molèsties a veïns pròxims, a fi de poder continuar utilitzant l'instrument musical han d'adoptar-se les mesures correctores oportunes, que principalment consistixen a condicionar l'isolament acústic el recinte d'utilització de l'instrument, o en la instal·lació d'elements atenuadors en el propi instrument musical, o totes dues mesures en cas necessari, i totes aquelles tendents a esmenar les molèsties produïdes.

Davant denúncies de molèsties produïdes per l'ús d'instruments musicals a l'interior de l'edificació, en primera instància s'han de dur a terme les actuacions policials de mediació oportunes entre els veïns implicats, a fi de tractar d'arribar a acords satisfactoris per a totes dues parts.

Signat electrònicament per:

Antefirma	Nom	Data	Emissor cert	Núm. sèrie cert
SECRETARIA D'AREA II - SECRETARIA D'AREA II	JOSE VICENTE RUANO VILA	25/04/2023	ACCVCA-120	48801306209778079349 062252786540672854

Id. document: w4iy MloY c/6C RapY XWDK LXCB VHo=
CÒPIA INFORMATIVA (NO VERIFICABLE EN SEU ELECTRÒNICA)

Article 30. Prohibicions

És prohibida la realització d'arrossegament de mobles, trasllat d'estris, treballs, reparacions, reformes i altres activitats domèstiques susceptibles de produir molèsties per sorolls i vibracions en horari nocturn, de diumenge a dijous de 22.00 a 08.00 hores, i en divendres, dissabte i vespres de festius de 22.00 a 09.30 hores de l'endemà, excepte les estrictament necessàries per raons d'urgència degudament justificades o que disposen de la deguda autorització.

TÍTOL III. CONTROL DEL SOROLL EN EL DOMINI PÚBLIC

CAPÍTOL I. TREBALLS EN EL DOMINI PÚBLIC O AMB REPERCUSSIÓ EN EL DOMINI PÚBLIC

Article 31. Consideracions generals

1. Els treballs en el domini públic, en espais privats oberts i en l'edificació que tinguen repercussió en el domini públic només poden realitzar-se de dilluns a dissabte de 08.00 a 22.00 hores i, diumenges i festius de 09.30 a 22.00 hores.

2. Són treballs en el domini públic, o amb repercussió en el domini públic a l'efecte d'este capítol els següents: operacions de càrrega i descàrrega, les obres públiques de les diferents administracions, les de manteniment de la via pública i les seues instal·lacions, les obres públiques o privades tant d'edificació com de manteniment, conservació i rehabilitació d'edificis.

3. S'exceptuen de la prohibició del punt 1 els treballs urgents, els que es facen per raons de necessitat o perill i aquells que pels seus inconvenients no puguen fer-se durant est horari. L'atribució per a autoritzar este supòsit excepcional l'ha d'exercir el servici municipal que haja tramitat el títol habilitant del treball o que gestione o supervise els treballs, el qual ha de comunicar-ho al servici competent en matèria de contaminació acústica.

4. La maquinària i els sistemes o equips complementaris que s'utilitzen en les obres o treballs de construcció, modificació, reparació o enderrocament d'edificis o infraestructures, han d'ajustar-se a la legislació vigent.

5. Els responsables dels treballs han d'adoptar les mesures necessàries perquè els sorolls i vibracions ocasionen tan poques molèsties com siga possible.

L'Ajuntament, d'ofici, pot requerir per a qualsevol obra els condicionants acústics que estime oportuns. Les condicions i supòsits en què pot exigir esta documentació tècnica es s'han de desenvolupar mitjançant normes tècniques aprovades per l'Ajuntament.

6. Per a facilitar les tasques de càrrega i descàrrega als comerços d'una zona amb carrers per a vianants en què hi ha restringida la circulació, estes podran fer-se de dilluns a dissabte no festius, de les 08.00 hores a les 11.00 hores del matí, llevat que hi haja una senyalització amb una indicació diferent.

7. Per a facilitar les tasques de distribució urbana de mercaderies en les zones reservades per a la càrrega i descàrrega, els treballs s'han d'ajustar a l'horari que s'indique en la senyalització existent.

8. Quan s'estime una periodicitat permanent en operacions de càrrega i descàrrega, que per les característiques o per l'especial afecció a la mobilitat, siga aconsellable realitzar-les fora d'eixe horari, ha de sol·licitar-se l'autorització corresponent i necessitaran el report favorable del servici municipal competent en materia de contaminació acústica.

Signat electrònicament per:

Antefirma	Nom	Data	Emissor cert	Núm. sèrie cert
SECRETARIA D'AREA II - SECRETARIA D'AREA II	JOSE VICENTE RUANO VILA	25/04/2023	ACCVCA-120	48801306209778079349 062252786540672854

Id. document: w4iy MloY c/6C RapY XWDK LXCB VHo=
CÒPIA INFORMATIVA (NO VERIFICABLE EN SEU ELECTRÒNICA)

Article 32. Treballs amb ús de maquinària i horaris excepcionals

1. En els treballs que es realitzen en el domini públic municipal i en obres relatives a l'edificació, no s'ha d'emprar maquinària el nivell de pressió de la qual sonora supere com a nivell màxim (L_{Amax}) els 90 dBA, mesurats en via pública a cinc metres de distància del perímetre de l'obra.

2. En els treballs en el domini públic, inclosos els de l'edificació que tenen repercussió en el domini públic, excepcionalment, per raons de necessitat tècnica, ha de ser preceptiva i prèvia la sol·licitud i l'obtenció d'autorització, bé en el mateix acte administratiu de la concessió de títol habilitant, o bé posteriorment. L'atribució per a autoritzar este supòsit excepcional l'ha d'exercir el servici municipal que tramite el títol habilitant o supervise els treballs. S'entén per raons de necessitat tècnica, les derivades del perill o tecnologia necessària per la complexitat o magnitud de l'obra, sempre que no hi haja una altra possibilitat de maquinària alternativa i fora imprescindible la utilització de maquinària que supere com a nivell màxim (LAmax) els 90 dBA.

Per a l'ús de maquinària que supere els límits sonors del paràgraf anterior, juntament amb la sol·licitud, s'ha de justificar el període de temps i el límit d'hores diari. La franja horària màxima ha de ser entre les 10.00 i les 18.00 hores. L'Ajuntament pot establir altres limitacions horàries i mesures correctores depenent de les característiques acústiques de l'entorn ambiental de què es tracte.

Juntament amb la sol·licitud de títol habilitant l'autorització esmentada o, en el seu cas, la declaració responsable, ha d'aportar-se la justificació del compliment del Reial decret 212/2002, de 22 de febrer (modificat pel Reial decret 524/2006, de 28 d'abril) pel qual es regulen les emissions sonores en l'entorn a causa de determinades màquines d'ús a l'aire lliure , o norma que el reemplace. És per això que cal aportar la fitxa tècnica de l'empresa fabricadora, de característiques de la maquinària, amb el nivell de potència acústica garantit, el marcatge CE i la declaració CE de conformitat de l'empresa fabricadora.

3. S'exceptuen de la prohibició del punt 1 i 2 d'este article els treballs urgents, els que es realitzen per raons de necessitat o perill i aquells que pels seus inconvenients no puguen fer-se durant eixe horari. L'atribució per a autoritzar este supòsit excepcional l'ha d'exercir el servici municipal que haja tramitat el títol habilitant del treball o que gestione o supervise els treballs, el qual ho ha de comunicar al servici competent en matèria de contaminació acústica.

4. D'altra banda, en els treballs corresponents a obres públiques d'altres Administracions, i per als supòsits excepcionals fixats en els apartats segon i tercer d'este article i en l'article 31, ha de ser preceptiva l'autorització municipal corresponent que, si escau, ha de ser concedida pel servici que haja tramitat el títol habilitant o que gestione o supervise els treballs, el qual ho ha de comunicar al servici competent en matèria de contaminació acústica.

3. Per al supòsit d'obres públiques d'este Ajuntament, han de ser les prescripcions dels plecs de condicions les que s'han de tindre en compte les limitacions establides en este article.

CAPÍTOL II. TREBALLS DE NETEJA I ARREPLEGA DE RESIDUS MUNICIPALS, I ACTUACIONS DE JARDINERIA

Article 33. Servici públic nocturn de neteja i arreplega de fem i actuacions de jardineria

1. El servici públic de neteja i arreplega de fem, com també el servici de jardineria, s'han d'ajustar al que s'establix esta ordenança, adoptant les mesures i precaucions necessàries per a reduir l'impacte acústic d'estes operacions.

   Els contenidors d'arreplega de vidre situats en zones residencials s'han d'instal·lar, preferentment, en llocs en els quals es compatibilitze eficàcia i minimització de molèsties als veïns. L'arreplega sols es pot

Signat electrònicament per:

Antefirma	Nom	Data	Emissor cert	Núm. sèrie cert
SECRETARIA D'AREA II - SECRETARIA D'AREA II	JOSE VICENTE RUANO VILA	25/04/2023	ACCVCA-120	48801306209778079349 062252786540672854

Id. document: w4iy MloY c/6C RapY XWDK LXCB VHo=
CÒPIA INFORMATIVA (NO VERIFICABLE EN SEU ELECTRÒNICA)

realitzar en dies laborables fora de l'horari comprés entre les 23 hores i les 8 hores, sens perjuí d'aquelles altres limitacions establides per la normativa corresponent, com ara les relatives a mobilitat.

L'Ajuntament directament o per mitjà de les contractistes prestadores dels servicis de neteja i arreplega de residus i jardineria han de fomentar les tasques de formació necessàries amb la condició que el personal que presta servicis d'esta naturalesa, prenga consciència que ha de fer les seues tasques amb el menor impacte sonor possible.

Els plans d'acció han d'incloure accions específiques sobre esta matèria.

2. En els plecs de prescripcions dels contractes d'estos servicis s'han d'especificar els límits màxims d'emissió sonora (LAmax) aplicables als vehicles i al llurs equips, que han de ser els mínims possibles que permeten les tecnologies, havent de ser certificats per les empreses fabricadores dels equips, en límit inferior als 90 dBA, mesurats a una distància de 5 metres a partir del focus emissor, o en les millors condicions tecnològicament possibles.

En particular, en els plecs de condicions tant tècnics com administratius s'han d'introduir totes aquelles mesures i millores tècniques que permeten disminuir l'impacte acústic i s'ha de tindre en compte que estos servicis s'han de prestar amb el mínim impacte sonor, tant pel que respecta als propis vehicles com a les tasques d'arreplega.

CAPÍTOL III. MITJANS DE TRANPORT I CIRCULACIÓ DE VEHICLES A MOTOR

Article 34. Vehicles subjectes

1. Es sotmeten en esta ordenança tots els vehicles, inclosos en les categories següents d'acord amb la normativa europea o les seues posteriors modificacions: L: ciclomotors i motocicletes, com també els vehicles tot terreny i altres vehicles de poca cilindrada de tres o quatre rodes; M: vehicles motoritzats d'almenys 4 rodes i destinats al transport de passatgers; i N: vehicles de motor d'almenys 4 rodes i dissenyats per al transport de mercaderies.

2. Els nivells màxims d'emissió sonora són aplicables en tot l'àmbit territorial del municipi i obliguen tots els usuaris, inclosos els que ocasionalment hi transiten, de les vies i terrenys públics o privats aptes per a la circulació, tant urbans com interurbans, als de les vies i terrenys que, sense tindre tal aptitud, siguen d'ús comú, i a tots els usuaris de vehicles que, utilitzats en llocs diferents als anteriors, puguen implicar molèsties a les persones o perjuís per al medi.

3. Els vehicles que estiguen catalogats com històrics d'acord amb el Reial decret 1247/1995 de 14 de juliol, pel qual s'aprova el Reglament de vehicles històrics, o norma que el reemplace, són exempts de complir els nivells màxims d'emissió i de l'obligació de sotmetre's a la comprovació periòdica establida en el Decret 19/2004, de 13 de febrer, del Consell de la Generalitat, pel qual s'establixen normes per al control del soroll produït pels vehicles de motor, o norma que el reemplace, quan en la inspecció tècnica de vehicles es dictamine que es troben en perfecte estat de manteniment.

Igualment són exempts de complir els nivells màxims d'emissió i de l'obligació de sotmetre's a la comprovació sonora periòdica aquells vehicles que, per a realitzar una determinada activitat, hagen de sotmetre's a unes modificacions específiques que impossibiliten la realització de la referida comprovació periòdica.

4. Sens perjuí del que dispose la normativa específica de cada servici, amb caràcter general, en els mitjans de transport públic de viatgers no es permet la música d'equips de reproducció sonora diferents de l'equip que, en és el cas, hi haja instal·lat en el propi mitjà de transport, instruments musicals, de percussió o similars.

Article 35. Vehicles d'urgència

Signat electrònicament per:

Antefirma	Nom	Data	Emissor cert	Núm. sèrie cert
SECRETARIA D'AREA II - SECRETARIA D'AREA II	JOSE VICENTE RUANO VILA	25/04/2023	ACCVCA-120	48801306209778079349 062252786540672854

Id. document: w4iy MloY c/6C RapY XWDK LXCB VHo=
CÒPIA INFORMATIVA (NO VERIFICABLE EN SEU ELECTRÒNICA)

1. Els vehicles dels servicis d'urgència o assistència sanitària, públics o privats, com ara les forces i cossos de seguretat, bombers, protecció civil, ambulàncies i servicis mèdics, poden estar dotats dels sistemes de reproducció de so i òptics reglamentaris i autoritzats en la corresponent documentació d'este. Les sirenes dels vehicles abans citats en cap cas poden superar com a nivell màxim (L_{max}) els 90 dBA, mesurats a una distància de cinc metres del vehicle que el tinga instal·lat en la direcció de màxima emissió sonora, i han de disposar d'un mecanisme de regulació de la intensitat sonora dels dispositius acústics que la reduïsca a uns nivells compresos entre 70 i 90 dBA, mesurats a tres metres de distància i en la direcció de màxima emissió, durant el període nocturn, quan circulen per zones habitades.

2. Els conductors d'estos vehicles han d'utilitzar el senyal lluminós isoladament quan l'omissió dels senyals acústics especials (sirenes), no comporte cap perill per a els altres usuaris i especialment entre les 22.00 hores i les 8.00 hores de l'endemà.

Article 36. Mesures preventives en les infraestructures del transport

En els projectes d'urbanització i plans de mobilitat ha de preveure's la incidència del trànsit quant a sorolls i vibracions, perquè les solucions i/o planificacions adoptades proporcionen el nivell més elevat de qualitat de vida.

Amb la finalitat de protegir degudament la qualitat ambiental del municipi, es poden delimitar zones o vies en les quals, de manera permanent o a determinades hores de la nit, quede prohibida la circulació d'alguna classe de vehicles, amb possibles restriccions de velocitat. També poden adoptar-se les mesures de gestió de trànsit que s'estimen oportunes.

Article 37. Condicions de circulació

1. Tot vehicle de tracció mecànica o ciclomotor ha de tindre en bones condicions de funcionament el motor, transmissió, carrosseria i altres elements capaços de produir sorolls i vibracions i, especialment , el dispositiu silenciador dels gasos de fuita amb la finalitat que el nivell sonor emés pel vehicle en circular o amb el motor en marxa no excedisca dels límits establits.

2. No es permet en cap cas:

a) La circulació de vehicles amb sistema de fuita diferent de l'especificat en la fitxa tècnica –llevat que es trobe homologat i no–, sense el corresponent silenciador dels gasos o amb el mateix manipulat (fuita lliure).
b) La incorrecta utilització o conducció de vehicles de tracció mecànica que done lloc a sorolls innecessaris o molestos, especialment, les acceleracions injustificades del motor.
c) L'ús immotivat de clàxons o qualsevol altre senyal acústic dins del nucli urbà excepte en situacions excepcionals i justificades.
d) Tindre el vehicle estacionat amb el motor engegat durant la nit (de 22.00 a 08.00 hores) durant més de dos minuts, excepte eixida immediata.

Article 38. Funció inspectora

1. Tots els conductors tenen l'obligació de sotmetre el vehicle als assajos i comprovacions, quan siguen requerits. En el supòsit de no permetre que s'efectuen, a més de l'extensió del butlletí de denúncia, s'ha d'immobilitzar i retirar el vehicle.

2. Tot vehicle amb un silenciador incomplet, inadequat o deteriorat, o bé quan circule amb silenciadors diferents al model que figure en la seua fitxa tècnica, no homologats o modificats, ha de ser denunciat i immediatament immobilitzat i depositat en lloc adequat, fins a en tant puga ser traslladat a un taller per a la seua reparació i posterior revisió per les estacions de la Inspecció Tècnica de Vehicles.

3. Els agents de l'autoritat que s'encarreguen de la vigilància del trànsit rodat han de formular

Signat electrònicament per:

Antefirma	Nom	Data	Emissor cert	Núm. sèrie cert
SECRETARIA D'AREA II - SECRETARIA D'AREA II	JOSE VICENTE RUANO VILA	25/04/2023	ACCVCA-120	48801306209778079349 062252786540672854

Id. document: w4iy MloY c/6C RapY XWDK LXCB VHo=
CÒPIA INFORMATIVA (NO VERIFICABLE EN SEU ELECTRÒNICA)

denúncies o han d'estendre actes de constància, entre altres, i en qualsevol cas, quan comproven:

a) Que s'incomplixen les condicions de circulació establides en la legislació vigent i en esta ordenança.
b) Que el nivell de soroll produït pel vehicle depassa els valors límit establits.

4. Per a comprovar els nivells sonors dels vehicles, es pot ordenar el trasllat del vehicle fins a un lloc pròxim que complisca amb les condicions necessàries per a efectuar els mesuraments. Estos mesuraments poden realitzar-se pels agents actuants.

5. Si el vehicle depassara els límits establits en més de 6 dBA ha de ser immobilitzat i traslladat a dependències habilitades a este efecte. El titular del vehicle pot retirar-lo per mitjà un sistema de remolc o càrrega o qualsevol altre mitjà que possibilite arribar a un taller de reparació sense posar el vehicle en marxa. Tot això una vegada abonada la taxa per retirada i depòsit que s'establisca.

S'ha de requerir un nou mesurament per a acreditar que les deficiències han estat esmenades i, en tot cas, ha d'admetre's la prova contradictòria certificada o per inspecció sonora extraordinària efectuada en les estacions de la inspecció tècnica de vehicles.

6. Si el vehicle immobilitzat i depositat no és retirat pel titular passat el temps reglamentat per a esmenar la deficiència, pot ser objecte d'un expedient de declaració de residu sòlid urbà transcorreguts dos mesos.

Article 39. Alarmes en vehicles

En aquells casos en els quals les alarmes instal·lades en vehicles estiguen en funcionament per un temps superior a 5 minuts d'ençà que els agents de l'autoritat l'hagen constatada, estos han de valorar la gravetat de la pertorbació, la impossibilitat de desconnexió de l'alarma i el perjuí a la tranquil·litat pública, i poden arribar a la retirada dels vehicles als depòsits municipals habilitats a este efecte, a costa dels titulars.

CAPÍTOL IV. ACTIVITATS EN EL DOMINI PÚBLIC O AMB REPERCUSSIÓ EN EL DOMINI PÚBLIC

Secció 1. Avisos sonors i activitats ciutadanes

Article 40. Avisos sonors

Es prohibix, amb caràcter general, excepte autorització en casos extraordinaris i degudament justificats, l'ocupació en el domini públic municipal i en els espais privats amb repercussió en l'espai públic, de tot dispositiu sonor amb finalitats de propaganda, reclam, avís, distracció i anàlegs, les condicions de funcionament dels quals produïsquen molèsties o excedisquen els límits establits en l'annex II.

En tot cas, este tipus d'avisos sonors són prohibits en horari nocturn, sens perjuí del que s'establix en la secció V del Capítol IV del Títol III d'esta ordenança.

Article 41. Comportaments i activitats de la ciutadans amb repercussió sonora

1. Es consideren comportaments i activitats no tolerables, tant individual com col·lectivament, elevar el to de veu, cridar, vociferar, especialment, en horari nocturn, les nits de diumenge a divendres de 22.00h a 8.00h de l'endemà i les nits de dissabte i vespra de festiu de 22.00h a 9. 30h de l'endemà.

2. En el domini públic, en façana o buit d'esta, sobre la porta de l'establiment, o en espais privats amb repercussió en l'espai públic, no es permeta instal·lació o ús de reproductors de veu, amplificadors de sons, aparells de ràdio o televisió, instruments musicals, actuacions vocals o anàlegs, llevat que estes activitats compten amb la corresponent autorització, amb el report previ del servici amb

Signat electrònicament per:

Antefirma	Nom	Data	Emissor cert	Núm. sèrie cert
SECRETARIA D'AREA II - SECRETARIA D'AREA II	JOSE VICENTE RUANO VILA	25/04/2023	ACCVCA-120	48801306209778079349 062252786540672854

Id. document: w4iy MloY c/6C RapY XWDK LXCB VHo=
CÒPIA INFORMATIVA (NO VERIFICABLE EN SEU ELECTRÒNICA)

competències en contaminació acústica, com en el cas d'esdeveniments esportius en el domini públic que incloguen els elements sonors esmentats.

Esta prohibició es fa extensiva a vehicles, que generen molèsties a través de la utilització dels elements sonors esmentats en l'apartat precedent estacionats en el domini públic o en qualsevol altre espai de caràcter privat, amb porta o portes, o finestra o finestres obertes.

Igualment es prohibix el que s'indica en el primer paràgraf d'este punt, en el cas de les parades de bunyols, pasta fregida, mercats ambulants i alimentació.

Quant al règim sancionador de les activitats assenyalades en este punt, cal atindre's al que es disposa en l'Ordenança Reguladora d'Ocupació del Domini Públic Municipal.

3. Es prohibix tirar productes pirotècnics fora de les hores, llocs i actes autoritzats, llevat dels que s'emparen en el Decret 19/2011, de 4 de març, del Consell, pel qual es reconeix el caràcter religiós, cultural o tradicional de les manifestacions festives celebrades en la Comunitat Valenciana en què s'utilitzen artificis de pirotècnia o la norma que el reemplace.

Durant el període de Falles, cal atindre's al que determine el Ban municipal.

4. Les activitats sistemàtiques desenvolupades en centres educatius (públics, privats i/o concertats), en patis d'esbargiment, instal·lacions esportives, instal·lacions militars i altres espais a l'aire lliure, sols poden realitzar-se de dilluns a divendres de 8 a 22 hores i dissabtes de 9.30 a 22 hores i diumenges i festius d'11 a 22 hores. Fora d'estos horaris han de comptar amb l'autorització específica corresponent. Així mateix, quan dins de l'horari permés es desenvolupen activitats que comporten elevats nivells sonors o ús d'amplificació musical, igualment han de comptar amb l'autorització específica.

5. Les activitats populars en el domini públic o espais oberts de caràcter comú o veïnal derivades de la tradició, les concentracions de clubs o associacions, o els actes recreatius, com qualsevol altra activitat esportiva, artística o similar, ha de disposar d'una autorització expressa, en la qual s'ha d'establir, entre altres dades, el nivell sonor d'emissió màxim i l'horari de celebració de l'activitat. També, si escau, s'ha d'establir el de les proves de so, i ha de tindre en compte possibles limitacions amb vista al compliment d'esta ordenança, amb independència de les qüestions d'ordre públic.

Secció 2. Actuacions musicals i actes amb sonoritat que tenen lloc en el domini públics o a l'aire lliure

Article 42. Actuacions musicals i altres actes amb sonoritat

Les autoritzacions per a celebrar actuacions musicals i altres actes amb sonoritat en el domini públic i/o amb repercussió a domini públic, han d'establir l'horari de començament i acabament del concert i també l'horari de realització de les proves de so prèvies. Tot això amb independència d'altres qüestions que podrien valorar-se relatives a l'ordre públic. A més, l'Ajuntament pot establir, ateses les circumstàncies concretes, unes limitacions en els nivells d'emissió sonora, en què ha de ser preceptiu el report del departament amb competències en contaminació acústica.

L'incompliment de les condicions de l'autorització en matèria que afecte esta Ordenança, pot ser causa suficient per denegar el permís per a celebrar actuacions musicals durant l'any següent, i això sens perjuí de la tramitació de l'expedient sancionador que s'hi poguera incoar.

En l'autorització corresponent s'ha d'establir la limitació del nivell sonor durant el període autoritzat i que, amb caràcter general, no pot superar 90 dBA de LAeq en el focus emissor. A este efecte, s'ha d'exigir la instal·lació d'un limitador registrador, d'acord amb les especificacions d'esta Ordenança, que garantisca que no s'excedisca el límit autoritzat.

Signat electrònicament per:

Antefirma	Nom	Data	Emissor cert	Núm. sèrie cert
SECRETARIA D'AREA II - SECRETARIA D'AREA II	JOSE VICENTE RUANO VILA	25/04/2023	ACCVCA-120	48801306209778079349 062252786540672854

Id. document: w4iy MloY c/6C RapY XWDK LXCB VHo=
CÒPIA INFORMATIVA (NO VERIFICABLE EN SEU ELECTRÒNICA)

No obstant l'anterior, en el cas d'esdeveniments o espectacles en els quals hi haja simultàniament més d'una activitat de caràcter musical o altres actes amb sonoritat, el nivell sonor global amb caràcter general no pot superar 85 dBA de LAeq en el perímetre delimitat per la zona d'ocupació autoritzada, amb la finalitat d'evitar un augment de la repercussió acústica per l'efecte acumulatiu dels diversos focus sonors.

A l'interior dels envelats situats en el domini públic, a causa del mínim isolament acústic del tancament, els equips d'amplificació o reproducció sonora no poden superar el nivell d'emissió de 85 dBA de LAeq. Igualment, s'ha d'exigir la instal·lació d'un limitador registrador, d'acord amb les especificacions d'esta Ordenança, que garantisca que no s'excedisca del límit autoritzat.

Sens perjuí de tot el que es disposa en este article, s'habilita al servici competent per a la tramitació de l'autorització a establir les mesures que s'estimen oportunes, amb la finalitat d'evitar pertorbacions innecessàries.

L'horari de les actuacions musicals s'ha d'ajustar al que es disposa en la normativa de la Generalitat Valenciana sobre horaris d'espectacles públics i activitats recreatives, si bé s'establixen els horaris màxims següents per a celebrar revetles o qualsevol activitat de caràcter musical:

a) Amb caràcter general: 02.00 hores.
b) Fins a les 03.00 hores.
   - Revetles tradicionals de Sant Joan.
   - Les celebracions de nit de Cap d'Any en domini públic organitzades per entitats veïnals.
   - L'únic dia gran anual de les festes singulars del barri o poble de València.
   - La celebració de l'acte central del Dia de l'Orgull LGTBI.
   - Els actes organitzats per l'Ajuntament i les alcaldies dels pobles de València que així ho consideren.
c) Revetles tradicionals durant el període de Falles en els dies autoritzats en el ban de Falles: 04.00 hores.

Article 43. Limitació d'autoritzacions

En aquells llocs del terme municipal en els quals a conseqüència de la realització de concerts, revetles, discomòbils o esdeveniments de repercussió acústica similar s'aconsegueixen elevats nivells sonors, amb vista a preservar acústicament a les zones residencials pròximes de les molèsties que es puguen generar tant per la intensitat com per la persistència de tals actuacions, i en tant no s'habiliten zones específiques per a la seua realització, podrà limitar-se la concessió d'autoritzacions per a aquests esdeveniments previ estudi acústic de la zona segons les característiques de les mateixes i queixes o denúncies rebudes, amb independència de qui ho promoga.

Article 44. Actes amb motiu de festes

D'acord amb el que s'establix en la disposició addicional primera de la Llei 7/2002, de 3 de desembre, de la Generalitat Valenciana, de protecció contra la contaminació acústica, l'autoritat competent, tant la local com l'autonòmica per raó de la matèria a què pertanga la font generadora del soroll o vibracions i atorgue les autoritzacions pertinents per a la celebració de situacions especials, pot eximir, amb caràcter temporal, del compliment dels nivells de pertorbació màxims fixats en l'ordenança en determinats actes de caràcter oficial, cultural, festiu, religiós i altres anàlegs. En estos darrers es consideren compresos els esdeveniments musicals que tenen lloc en el terme municipal de València, als quals s'ha d'exigir que disposen de marca turística prevista en la normativa autonòmica i que adopten les millors tecnologies disponibles a fi de reduir els nivells de soroll transmés als receptors més pròxims que, en cap cas, poden superar els límits màxims establits en la resolució específica corresponent.

Resten exempts, únicament en el cas del compliment dels nivells indicats en l'annex II d'esta ordenança, i en les condicions descrites en cada punt, els següents:

Signat electrònicament per:

Antefirma	Nom	Data	Emissor cert	Núm. sèrie cert
SECRETARIA D'AREA II - SECRETARIA D'AREA II	JOSE VICENTE RUANO VILA	25/04/2023	ACCVCA-120	48801306209778079349 062252786540672854

Id. document: w4iy MloY c/6C RapY XWDK LXCB VHo=
CÒPIA INFORMATIVA (NO VERIFICABLE EN SEU ELECTRÒNICA)

1. Actes organitzats per l'Ajuntament o algun dels seus organismes autònoms:

a. Els actes de Nadal, Cap d'Any i la Cavalcada de Reis dins del programa oficial de l'Ajuntament de València.
b. En la festa de Falles, els actes propis previstos en el programa oficial.
c. En la Gran Fira, els actes previstos en el programa oficial.
d. En la festivitat del 9 d'Octubre, els actes previstos en el programa oficial.
e. Els actes institucionals propis de la festivitat de Sant Vicent Màrtir, Sant Vicent Ferrer, la Mare de Déu dels Desemparats i el Corpus.
f. Festival "Balls al Carrer".
g. Qualsevol altre acte festiu amb caràcter extraordinari que estiga justificat per la seua excepcionalitat.

2. Actes de Falles organitzats per entitats falleres en període faller.

Els actes que es desenvolupen en la via pública per les diferents comissions falleres, i consistents en cercaviles, desfilades, representacions teatrals, balls al carrer i altres similars que compten amb la autorització administrativa corresponent.

3. Altres actes

a. En la Setmana Santa Marinera, els actes col·lectius, així com els actes individuals que celebren les diferents confraries i corporacions integrades en la Junta Major de la Setmana Santa Marinera.
b. Festes populars, tradicionals o singulars, autoritzades per l'Ajuntament.
c. Actuacions musicals considerades d'interés cultural o foment de la cultura musical, declarades com a tal pel servici corresponent de foment de la cultura festiva.

Tot això sens perjuí de l'obligatorietat del compliment del que es disposa en l'article 42 d'esta ordenança, respecte a la limitació del nivell sonor i horari, i conforme a els termes condicionants que s'establisquen en la corresponent autorització o report tècnic en el seu cas.

4. Espectacles pirotècnics.

Els espectacles pirotècnics són exempts del compliment dels límits dels nivells sonors exigits en esta ordenança.

Secció 3. Control del soroll a les platges

Article 45. Nivells sonors a les platges

1. No es permet la música d'equips de reproducció sonora, instruments musicals, de percussió o similars, excepte els indicats en l'apartat 4 d'este article.
2. La megafonia de servicis a les platges s'ha d'utilitzar de manera adequada i respectuosa tant en el volum com en la freqüència.
3. Les activitats que es facen a la platja han de ser autoritzades expressament i han de disposar del report preceptiu del departament amb competències en matèria de contaminació acústica.
4. Els establiments de venda de begudes i aliments poden disposar de amenització musical, sempre que disposen de l'autorització corresponent.

Signat electrònicament per:

Antefirma	Nom	Data	Emissor cert	Núm. sèrie cert
SECRETARIA D'AREA II - SECRETARIA D'AREA II	JOSE VICENTE RUANO VILA	25/04/2023	ACCVCA-120	48801306209778079349 062252786540672854

Id. document: w4iy MloY c/6C RapY XWDK LXCB VHo=
CÒPIA INFORMATIVA (NO VERIFICABLE EN SEU ELECTRÒNICA)

SECCIÓ 4. ESPAIS NATURALS PROTEGITS

Article 46. Nivells sonors en espais naturals protegits

En els espais naturals protegits, com el parc natural de l'Albufera, cal atindre's a la normativa específica i a les mesures que es puguen adoptar en el marc dels Plans d'Acció en matèria de contaminació acústica. En estos espais és especialment d'aplicació el que es disposa en l'article 40 d'esta ordenança.

SECCIÓ 5. CAMPANES I TOCS DE RELLOTGE

Article 47. Àmbit d'aplicació

S'inclouen dins l'àmbit d'aplicació d'este capítol els tocs de campanes i rellotges històrics de la ciutat i dels seus nuclis històrics tradicionals, inclosos els dels pobles de València.

Article 48. Tocs de rellotge. Horari

Amb caràcter general l'horari en què poden sonar els tocs de rellotge és de 8.00 a 22.00 hores. Estos tocs han de ser sense repetició i amb la recomanació de marcar la mitja amb un toc solament.

Article 49. Excepcions

a) La nit de Cap d'Any, en què l'últim toc ha de ser el de les 24.00 hores.
b) El Micalet, que es recomana tocar de 8.00 a 24.00 hores. Si bé es pot fer durant tota la nit sense repetició i tocant els respectius quarts.
c) Els rellotges que tenen una protecció patrimonial per valor històric i etnològic han de conservar el funcionament original, si no és possible modificar-los sense afectar-ne el mecanisme. La llista dels rellotges que tenen esta protecció es troba en l'annex IV.

Article 50. Tocs de campanes. Horari

Amb caràcter general l'horari en què poden sonar les campanes és de 8.00 a 22.00 hores amb les excepcions dels articles següents.

Article 51. Campanes de la torre del Micalet. Catedral de València

Resten fora de la regulació d'esta ordenança, ja que seguixen normes i regles tradicionals pròpies atesa la consideració com a bé immaterial d'interés cultural d'acord amb el Decret 111/2013 del 2 d'agost del 2013, del Consell.

En el cas de declaracions futures, també han de ser considerades la protecció i circumstància especial en este article i en les condicions que establisca la declaració.

Article 52. Tocs permesos

Els tocs permesos s'establixen en l'annex IV d'esta ordenança.

CAPÍTOL V. OCUPACIÓ AMB TAULES I CADIRES DEL DOMINI PÚBLIC I D'ESPAIS OBERTS D'ÚS PRIVATIU

Article 53. Control molèsties acústiques instal·lació taules i cadires en la via pública

Amb caràcter previ a l'autorització municipal d'instal·lació de taules i cadires en la via

Signat electrònicament per:

Antefirma	Nom	Data	Emissor cert	Núm. sèrie cert
SECRETARIA D'AREA II - SECRETARIA D'AREA II	JOSE VICENTE RUANO VILA	25/04/2023	ACCVCA-120	48801306209778079349 062252786540672854

Id. document: w4iy MloY c/6C RapY XWDK LXCB VHo=
CÒPIA INFORMATIVA (NO VERIFICABLE EN SEU ELECTRÒNICA)

pública l'Ajuntament podrà exigir un estudi previ en el qual es garantisca que la implantació de les mateixes compleix amb la normativa acústica.

Les condicions i característiques tècniques d'aquest estudi seran aprovades, si escau, per l'òrgan competent de l'administració municipal.

En els casos en què no s'exigisca estudi previ en tot cas hauran de complir en matèria d'horaris i anivelles el que s'estableix en la present ordenança i en la Reguladora del Domini Públic Municipal.

TÍTOL IV. ACTIVITATS

CAPÍTOL I. CONSIDERACIONS GENERALS

Article 54. Consideracions generals

1. Els projectes d'instal·lació d'activitats han d'adjuntar un estudi acústic que comprenga totes i cadascuna de les fonts sonores, una avaluació de les mesures correctores a adoptar per a garantir que no es transmeten a l'exterior, o a locals o habitatges confrontants, en les condicions més desfavorables, nivells superiors als establits en esta ordenança i la determinació dels nivells d'isolament previstos.
2. L'estudi acústic ha d'anar signat pel tècnic o tècnica competent i s'ha de presentar juntament amb la sol·licitud o declaració responsable per a tramitar el títol habilitant corresponent d'obertura o posada en funcionament.
3. L'estudi acústic ha d'incloure una memòria i uns plans d'acord al que es disposa en l'annex VI.
4. S'entén per ambientació musical, a l'efecte d'esta ordenança, qualsevol emissió sonora amplificada amb un nivell de pressió sonora superior a 70 dBA.
5. S'entén per amenització musical, a l'efecte d'esta ordenança, qualsevol emissió sonora amplificada amb un nivell de pressió sonora màxima de 70 dBA.
6. En els casos que s'aporte un certificat emés per un organisme de certificació administrativa per a l'obertura d'activitats subjectes a la Llei 14/2010, de 3 de desembre, de la Generalitat, d'espectacles públics, activitats recreatives i establiments públics, o norma que la reemplace, que tinguen ambientació o amenització musical produïda exclusivament per equips de reproducció sonora, els OCA han de posar en lloc visible del limitador-registrador en cas d'ambientació musical, o potenciòmetre en cas de amenització musical, la data de la verificació realitzada a efecte que la puguen constatar els servicis municipals. Esta verificació ha de garantir que sota cap circumstància les emissions de l'equip musical poden superar els límits admissibles de nivell sonor a l'interior dels locals, ni en locals o habitatges que hi fiten, i han de realitzar-se les verificacions, amb caràcter preferent, en els supòsits més desfavorables, entenent en este cas els usos residencials.

Article 55. Mecanismes de control

Una vegada finalitzades les obres i instal·lacions, d'acord amb el títol habilitant, s'haurà de presentar juntament amb els certificats sol·licitats, en qualsevol cas, els documents següents:

1. Certificat visat, si escau, de la direcció facultativa en què conste que el disseny, els materials emprats i l'execució de l'obra s'ajusta a la legislació vigent en matèria de condicions acústiques per a l'ús sol·licitat.

2. Certificat visat, si escau, subscrit per tècnic o tècnica competent, de l'eficàcia de les mesures de prevenció de sorolls i vibracions, amb indicació dels resultats dels mesuraments *in situ* efectuats.

El certificat ha de ser realitzat per laboratoris acreditats d'acord amb el que es disposa en el Reial decret 1371/2007, de 19 d'octubre, pel qual s'aprova el document bàsic «DB-HR Protecció contra el soroll» del Codi Tècnic de l'Edificació i es modifica el Reial decret 314/2006, de 17 de març, pel qual s'aprova el Codi tècnic de l'edificació.

Els titulars d'activitats susceptibles de generar sorolls i vibracions han de realitzar el control de

Signat electrònicament per:

Antefirma	Nom	Data	Emissor cert	Núm. sèrie cert
SECRETARIA D'AREA II - SECRETARIA D'AREA II	JOSE VICENTE RUANO VILA	25/04/2023	ACCVCA-120	48801306209778079349 062252786540672854

Id. document: w4iy MloY c/6C RapY XWDK LXCB VHo=
CÒPIA INFORMATIVA (NO VERIFICABLE EN SEU ELECTRÒNICA)

les emissions acústiques i dels nivells de recepció de l'entorn, en els termes i terminis que establisca la legislació reguladora de la contaminació acústica.

D'acord amb el que s'establix en l'article 37 de la Llei 7/2002, de 3 de desembre, de protecció contra la contaminació acústica, han de ser responsables els titulars d'activitats susceptibles de generar sorolls i vibracions de dur a terme un control de les emissions acústiques i dels nivells de recepció de l'entorn , mitjançant la realització d'auditories acústiques, a l'inici de l'exercici de l'activitat o posada en marxa i, almenys, cada cinc anys. L'auditoria acústica ha de ser realitzada per una entitat col·laboradora en matèria de qualitat ambiental per al camp de la contaminació acústica.

CAPÍTOL II. CONDICIONS TÈCNIQUES

Article 56. Classificació de les activitats en funció del nivell d'emissió acústica interior.
Les activitats, en funció del nivell d'emissió acústica interior, es classifiquen en els grups següents:

Grup 0.

- Activitats amb un nivell d'emissió superior a 104 dBA.

Grup 1.

- Sales de festes, discoteques, *tablaos* i altres locals autoritzats per a actuacions en directe.
- Altres activitats en les quals es preveja un nivell d'emissió >90 dBA i <=104 dBA.

Grup 2.

- Pubs, bars i altres establiments amb ambientació musical.
- Altres activitats en què es preveja un nivell de emissió >85 dBA i <=90 dBA.

Grup 3.

- Bingos, salons de joc i recreatius i gimnasos, sense ambientació musical.
- Altres activitats en les quals es preveja un nivell d'emissió >80 dBA i <=85 dBA.

Grup 4.

- Bars, restaurants i altres establiments hostalers, sense ambientació musical.
- Altres activitats en les quals es preveja un nivell d'emissió >=70 dBA i <=80 dBA.

Grup 5.

- Activitats en les quals es preveja un nivell d'emissió <70 dBA.

Per a la resta de locals no esmentats, l'isolament acústic exigible s'ha de deduir per al nivell d'emissió més pròxim per analogia als assenyalats en l'apartat anterior o bé sobre la base de les característiques funcionals pròpies, considerant en tot cas l'aportació produïda pels elements mecànics i el públic.

Les sales d'arts escèniques i les socioculturals, que d'acord amb llur definició, vulguen programar música en directe, únicament poden fer-ho de 10.00 a 22.00 hores d'acord amb els condicionants acústics imposats en el seu títol habilitant. Estes condicions han de garantir en qualsevol cas que no s'incomplisquen els nivells màxims de transmissió de l'Annex II, per a este horari.

Poden realitzar-se actuacions en directe en aquelles sales d'arts escèniques i socioculturals que satisfacen les condicions establides en l'art. 57 d'esta ordenança per a les activitats del grup 1. Estes condicions han d'estar descrites i justificades en la documentació tècnica aportada per a la tramitació del títol habilitant per a l'obertura de l'activitat.

Quan en un establiment públic es vulguen programar activitats de caràcter cultural

Signat electrònicament per:

Antefirma	Nom	Data	Emissor cert	Núm. sèrie cert
SECRETARIA D'AREA II - SECRETARIA D'AREA II	JOSE VICENTE RUANO VILA	25/04/2023	ACCVCA-120	48801306209778079349 062252786540672854

Id. document: w4iy MloY c/6C RapY XWDK LXCB VHo=
CÒPIA INFORMATIVA (NO VERIFICABLE EN SEU ELECTRÒNICA)

complementàries o accessòries de l'activitat principal, sempre que aquelles no suposen una desnaturalització o desvirtualització de l'objecte principal del títol habilitant en vigor, poden incloure o consistir en actuacions musicals, sempre que la persona o empresa prestadora dispose d'un títol habilitant per a l'activitat principal que incorpore ambientació musical i en el desenvolupament de les activitats complementàries o accessòries es respecten les limitacions acústiques imposades per este títol habilitant, així com la normativa acústica autonòmica o estatal vigent.

En este sentit, es consideren activitats complementàries o accessòries aquelles que impliquen una actuació en directe destinada a l'animació o a la amenització de la clientela, usuaris o públic.

L'Ajuntament ha de regular per mitjà de normes tècniques estes activitats complementàries i el seu règim de funcionament, com també els condicionants tècnics per a estes.

Article 57. Isolament mínim en locals tancats

1. L'isolament acústic exigible als elements constructius delimitadors (incloses portes, finestres i buits de ventilació), s'ha de deduir sobre la base dels nivells d'emissió següents:

Grup	Nivell d'emissió (dBA)
Grup 0	>104 dBA
Grup 1	104 dBA
Grup 2	90 dBA
Grup 3	85 dBA
Grup 4	80 dBA
Grup 5	70 dBA

2. Les activitats no poden sobrepassar els nivells de transmissió establits en l'annex II d'esta ordenança.

3. Les activitats, atés el grup en el qual s'incloguen, han de complir els valors mínims d'isolament següent:

a) Activitats situades en edificis d'ús residencial o confrontant amb edificis d'ús residencial.

Grup	*Forjats i mitgeres*				*Façanes i cobertes*		*Cobertes en pati interior o d'illa de cases*	
	08.00-22.00		22.00-08.00		08.00-22.00	22.00-08.00	08.00-22.00	22.00-08.00
	D_{nTA} dBA	$D_{(125Hz)}$ dB	D_{nTA} dBA	$D_{(125Hz)}$ dB	$D_{2m,\ nT,\ Atr}$ dBA	$D_{2m,\ nT,\ Atr}$ dBA	$D_{2m,\ nT,\ Atr}$ dBA	$D_{2m,\ nT,\ Atr}$ dBA
Grup 0[1]	80	65	80	65	65	65	70	70
Grup 1	80	65	80	65	65	65	70	70
Grup 2	70	55	70	55	45	45	55	55
Grup 3	60	45	65	50	35	40	45	50
Grup 4	55	40	60	45	30	35	40	45
Grup 5	50	-	50	-	25	25	25	25

[1]En qualsevol cas s'han de complir els límits màxims d'immissió considerats en la normativa acústica vigent com també el que s'establix en el punt 3.c d'este article.

Signat electrònicament per:

Antefirma	Nom	Data	Emissor cert	Núm. sèrie cert
SECRETARIA D'AREA II - SECRETARIA D'AREA II	JOSE VICENTE RUANO VILA	25/04/2023	ACCVCA-120	48801306209778079349 062252786540672854

Id. document: w4iy MloY c/6C RapY XWDK LXCB VHo=
CÒPIA INFORMATIVA (NO VERIFICABLE EN SEU ELECTRÒNICA)

1.En qualsevol cas han de complir els límits màxims d'immisió considerats en la normativa acústica vigent com també el que s'establix en el punt 3.c d'este article

D_{nTA} : diferència de nivells estandarditzada
$D_{(125Hz)}$: isolament brut en la banda d'octava de freqüència central de 125 Hz.
$D_{2m, nT, Atr}$: diferència de nivells estandarditzada a 2m de façana per a soroll de trànsit.

b) Activitats situades en centres comercials.

El nivell d'isolament a soroll aeri, determinat amb el paràmetre D_{nTA}, per a locals situats en centres comercials s'ha de deduir de l'expressió següent:

D_{nTA} (dBA)= nivell emissió – nivell recepció +5.

Sent:

- Nivell emissió: Nivell d'emissió considerat conforme al que es disposa en el punt 1 d'este article.

- Nivell recepció: Nivell màxim de recepció en les zones comunes del centre comercial considerat este com un ús terciari.

En tot cas, el nivell d'isolament exigible no ha de ser superior al que li correspondria d'aplicar la taula de l'apartat *a)* anterior.

c) Activitats situades en edificis no residencials no confrontants amb edificis d'ús residencial.

El nivell d'isolament a soroll aeri, determinat amb el paràmetre D_{nTA}, per a locals situats en edificis d'ús no residencial, no confrontants amb edificis d'ús residencial o isolats, s'ha de deduir de l'expressió següent:

D_{nTA} (dBA) = nivell emissió - nivell recepció + 5.

Sent:

- Nivell emissió: Nivell d'emissió considerat conforme al que es disposa en el punt 1 d'este article.

- Nivell recepció: Nivell màxim de recepció a l'interior, o exterior, de l'activitat (segons el parament a estudi) depenent de l'ús dominant en el qual es situe l'activitat.

En tot cas, el nivell d'isolament exigible no ha de ser superior al que li correspondria d'aplicar la taula de l'apartat *a)* anterior.

4. Les activitats pertanyents als grups 0, 1, 2 i 3, considerades com a altament productores de nivells sonors, han de disposar, independentment de les mesures d'insonorització general, de les mesures preventives descrites en l'article 58 d'esta ordenança.

5. Les activitats regulades en este article amb un nivell d'emissió interior, superior o igual a 90 dBA, han de disposar en l'accés o accessos al local, en les dues llengües oficials de la Comunitat Valenciana, perfectament visible i llegible a una distància de 5 metres, l'avís següent: "El nivell de soroll que hi ha en este local pot ser perjudicial per a la vostra salut".

Article 58. Mesures preventives

1. Les activitats dels grups 0, 1, 2, 3 i 4, han de garantir a través de mitjans mecànics que les portes i finestres de l'activitat romanguen tancades durant el funcionament de l'activitat.

2. Les activitats subjectes a la Llei 14/2010, de 3 de desembre, de la Generalitat, d'espectacles públics, activitats recreatives i establiments públics, classificades en els grups 0, 1, 2 i 3 (excepte gimnasos sense ambientació musical), així com les activitats amb ambientació musical no subjectes a esta legislació han de disposar de:

Signat electrònicament per:

Antefirma	Nom	Data	Emissor cert	Núm. sèrie cert
SECRETARIA D'AREA II - SECRETARIA D'AREA II	JOSE VICENTE RUANO VILA	25/04/2023	ACCVCA-120	48801306209778079349 062252786540672854

Id. document: w4iy MloY c/6C RapY XWDK LXCB VHo=
CÒPIA INFORMATIVA (NO VERIFICABLE EN SEU ELECTRÒNICA)

a) Vestíbul d'entrada, amb doble porta amb retorn a posició tancada, que garantisca en tot moment l'isolament necessari en façana inclosos els instants d'entrada i eixida, garantint el compliment de la normativa vigent en matèria d'accessibilitat. És recomanable que la disposició relativa de les dues portes que configuren el vestíbul acústic es realitze en forma de L. S'ha de donar un tractament absorbent als tancaments interiors del vestíbul.

b) Les activitats que disposen de sistema d'amplificació sonora superior a 70 dBA han d'instal·lar un limitador-registrador que permeta assegurar, de manera permanent, que sota cap circumstància les emissions d'este equip superen els límits admissibles de nivell sonor a l'interior del lloc on es realitze l'activitat. Este límit és l'assenyalat en la taula següent:

Grup 0	>104 dBA
Grup 1	104 dBA
Grup 2	90 dBA
Grup 3	85 dBA

c) En aquells locals en què els nivells d'emissió musical puguen ser manipulats pels usuaris s'ha d'instal·lar un equip limitador-registrador que permeta assegurar, de manera permanent, que sota cap circumstància les emissions de l'equip musical superen els límits admissibles de nivell sonor a l'interior dels locals o habitatges confrontants. Els limitadors-registradors han d'intervindre en la totalitat de la cadena de so, de manera espectral, a fi de poder utilitzar el màxim nivell sonor emissor que l'isolament acústic del local li permeta.

Els limitadors-registradors han de disposar dels dispositius necessaris que els permeten fer-los operatius, per a això han de disposar almenys de les característiques indicades en l'annex VII.

3. En el cas de locals que disposen d' amenizatció musical haurà d' instal·lar-s'hi un potenciòmetre, que garantisca que l'equip no supera a l'interior de l'activitat els 70 dBA.

Article 59. Limitacions d'usos

1. Les activitats incloses en els Grups 0 i I, o activitats amb nivells sonors anàlegs d'emissió a l'interior del local, no poden situar-se en edificis d'ús dominant residencial o d'ús mixt amb ús residencial. Es prohibixen igualment a l'interior de patis d'illes de cases i en les zones interblocs llevat de les sales d'arts escèniques.

En relació al catàleg arreplegat en l'annex de la Llei 14/2010, de 3 de desembre, de la Generalitat Valenciana d'espectacles públics, activitats recreatives i establiments públics, les activitats incloses en els epígrafs 2.7.4 i 2.8 amb ambientació musical han de disposar d'una superfície mínima accessible directament pel públic exclosa zona de barra, lavabos o magatzem de 50 m² útils

2. En autoritzar que estos establiments puguen col·locar de taules i cadires en la via pública, d'acord amb les prescripcions de l'ordenança reguladora d'activitats en la via pública, es poden establir en l'autorització limitacions horàries.

Article 60. Distàncies

1. En zones d'ús dominant residencial i a fi d'evitar efectes acumulatius, no s'ha d'autoritzar la implantació d'activitats sense ambientació musical de les incloses en els epígrafs 1.2.5, 2.7 i 2.8 del catàleg previst en la Llei 14/2010, de 3 de desembre, de la Generalitat, d'espectacles públics, activitats recreatives i establiments públics si disten un radi inferior a 30 metres, comptats de qualevol de les portes d'accés fins a les de qualsevol altra activitat d'este tipus que dispose de la sol·licitud del preceptiu títol habilitant de funcionament en vigor o bé amb la sol·licitud del títol habilitant per a l'execució de les

Signat electrònicament per:

Antefirma	Nom	Data	Emissor cert	Núm. sèrie cert
SECRETARIA D'AREA II - SECRETARIA D'AREA II	JOSE VICENTE RUANO VILA	25/04/2023	ACCVCA-120	48801306209778079349 062252786540672854

Id. document: w4iy MloY c/6C RapY XWDK LXCB VHo=
CÒPIA INFORMATIVA (NO VERIFICABLE EN SEU ELECTRÒNICA)

obres de cara a la seua instal·lació, llevat que formen part d'una activitat d'ús terciari hoteler (Tho).

2. Per a les activitats indicades en l'apartat anterior que disposen d'ambientació musical, s'ha d'exigir una distància mínima de 65 metres, comptats de qualsevol de les portes d'accés d'estes activitats fins a les de qualsevol altra activitat amb ambientació musical que dispose del títol habilitant de funcionament preceptiu en vigor o bé amb títol habilitant per a l'execució de les obres de cara a la seua instal·lació, llevat que formen part d'una activitat d'ús terciari hoteler (Tho).

3. Són admissibles modificacions de locals que impliquen una major superfície o l'obertura de nous accessos a més d'una façana d'illa de cases, si amb això no s'incomplix el que està establit en l'apartat anterior i no suposa una modificació substancial que implique un nou títol habilitant.

4. El que s'establix en els punts anteriors ha de ser aplicable sense menyscapte de les limitacions de caràcter urbanístic que pogueren existir en la zona en la qual es situe el local.

Article 61. Zones de lleure

1. A l'efecte d'esta ordenança se denominen zones de lleure les que, d'acord amb la qualificació i usos del sòl, es destinen de manera específica a usos recreatius.

2. L'Ajuntament pot establir zones de lleure, incompatibles en tot cas amb zones d'usos dominants residencial, sanitari i docent, que han de ser objecte de regulació específica.

3. Les mateixes prescripcions s'han d'establir per als futurs recintes firals que es pogueren crear, la finalitat principal dels quals seria arreplegar i conjuminar en espais habilitats per a això, totes les fires, atraccions i esdeveniments que es puguen celebrar.

Article 62. Activitats subjectes a la Llei 14/2010, de 3 de desembre, de la Generalitat, d'espectacles públics, activitats recreatives i establiments públics amb zones annexes a l'aire lliure privades d'ús privatiu

1. Les zones a l'aire lliure podran ser autoritzades en el cas d'activitats subjectes a la Llei 14/2010, de 3 de desembre, de la Generalitat, d'Espectacles Públics, Activitats Recreatives i Establiments Públics, llevat que estes zones a l'aire lliure es troben en un pati interior o anàleg. En la sol·licitud d'autorització haurà de presentar-se el corresponent estudi acústic.

2. D'acord amb el que establix l'article 40 la Llei 7/2002, de 3 de desembre, de la Generalitat, de protecció contra la contaminació acústica, i sens perjuí del que establix la Llei 14/2010, de 3 de desembre, de la Generalitat, d'espectacles públics, activitats recreatives i establiments públics, els nivells màxims de potència sonora que les zones a l'aire lliure puguen produir, segons les llicències corresponents o autoritzacions municipals, no han de transmetre a habitatges o locals contigus o pròxims nivells sonors de recepció superiors als establits en l'annex II d'esta Ordenança. En cas contrari, l'administració competent pot acordar la suspensió temporal de la llicència o autorització.

3. Sens perjuí dels horaris especials que es puguen establir en les zones declarades acústicament saturades, l'horari màxim de funcionament d'estes zones annexes a l'aire lliure ha de ser el que establisca l'ordre autonòmica de determinació d'horaris per a cada tipus d'activitat.

4. No poden situar-s'hi elements com ara vitrines expositores, baguls frigorífics, aparells de jocs infantils, taules de billard, futbolins, màquines expenedores, recreatives o d'atzar o qualsevol altre tipus de característiques anàlogues.

5. Les obres necessàries per a implantar mesures correctores en matèria acústica s'han d'ajustar a la planificació vigent.

6. No s'hi admeten instal·lacions d'amenització ni ambientació musical, llevat de les instal·lacions que hagen estat autoritzades en el títol habilitant corresponent.

7. No s'hi autoritzaran usos diferents als propis de l'ús residencial, a l'interior de patis d'illes de cases, zones interblocs i cobertes que hi fiten.

8. En la planta de coberta dels edificis d'ús dominant residencial o d'ús mixt residencial plurifamiliar destinat a habitatge o d'ús mixt residencial plurifamiliar destinat a habitatge es

Signat electrònicament per:

Antefirma	Nom	Data	Emissor cert	Núm. sèrie cert
SECRETARIA D'AREA II - SECRETARIA D'AREA II	JOSE VICENTE RUANO VILA	25/04/2023	ACCVCA-120	48801306209778079349 062252786540672854

Id. document: w4iy MloY c/6C RapY XWDK LXCB VHo=
CÒPIA INFORMATIVA (NO VERIFICABLE EN SEU ELECTRÒNICA)

prohibix qualsevol activitat de caràcter terciari o qualsevol altre ús diferent al que resulta propi d'esta planta per a un edifici residencial.

9. En les cobertes dels immobles que siguen utilitzables pel públic, l'estudi acústic ha de partir d'un nivell d'emissió mínim de 80 dBA, havent de justificar que no es superen els nivells màxims de recepció dels usos i espais més desfavorables dels voltants.

TÍTOL V. PROTECCIÓ DE LA LEGALITAT I ACTUACIONS INSPECTORES

Article 63. Denúncies en matèria de contaminació acústica.

1. A instància de part, es pot verificar si ha ha incompliments de l'Ordenança, tot això sens perjuí de les actuacions inspectores d'ofici que es decidisquen dur a terme en compliment dels programes anuals d'inspecció.

2. Quan la denúncia es produïsca per motiu de contaminació acústica s'ha de tramitar el corresponent procediment d'adopció de mesures correctores, determinant-se la responsabilitat d'execució d'estes.

Article 64. Presumpció de veracitat.

D'acord amb el que es disposa en l'article 77.5 de la Llei 39/2015, de 1r d'octubre, del procediment administratiu comú de les administracions públiques, els fets constatats per personal funcionari a qui es reconeix la condició d'autoritat i que s'arrepleguen en actes d'inspecció o butlletins de denúncia degudament emplenats conforme a l'article 65 d'esta ordenança, gaudixen de presumpció de veracitat, excepte prova en contra. Els citats documents poden ser complementats amb el corresponent report tècnic.

Article 65. Visites d'inspecció

El personal funcionari de l'Ajuntament, competent per raó de la materia, les ha de fer d'ofici o a instància de part, tenint en compte les característiques del soroll o vibracions.

Les visites es poden fer sense avís previ, excepte les referides a soroll objectiu entre particulars. Tant els mesuraments relatius a soroll objectiu –excepte entre particulars– com els mesuraments relatius a soroll subjectiu es poden practicar sense el coneixement de la persona titular del focus d'emissió de sorolls, sens perjuí que en este últim cas puga oferir-se al responsable del focus sorollós un nou mesurament en la seua presència perquè en prenga coneixement.

De les visites d'inspecció es poden estendre:

1. Acta de visita
2. Acta de inspecció o butlletí de denunciació, que han de complementar-se, si escau, amb el report d'inspecció o report complementari corresponent. Així mateix, el titular de l'establiment, si és present, podrà tindre dret a incorporar al·legacions i/o presentar els documents que considere oportuns en el moment de la signatura d'Acta.

L'acta de visita ha de contindre el lloc, la data i l'hora de la visita i la identitat del denunciant, i ha d'anar signada pel personal inspector i el denunciant, el qual n'ha de rebre una còpia. En cas de negar-se a signar, n'hi hauria prou amb la signatura del personal inspector actuant.

L'acta d'inspecció o butlletí de denunciació ha de fer constar:

Signat electrònicament per:

Antefirma	Nom	Data	Emissor cert	Núm. sèrie cert
SECRETARIA D'AREA II - SECRETARIA D'AREA II	JOSE VICENTE RUANO VILA	25/04/2023	ACCVCA-120	48801306209778079349 062252786540672854

Id. document: w4iy MloY c/6C RapY XWDK LXCB VHo=
CÒPIA INFORMATIVA (NO VERIFICABLE EN SEU ELECTRÒNICA)

- Lloc, data i hora en què s'actua.
- Dades de la persona o les persones afectades pel soroll o les vibracions
- Les circumstàncies de la persona que presumptament cometa la infracció, quan siga possible identificar-la, o indicació clara i precisa del lloc d'on es genera la contaminació acústica.
- Les dades relatives a l'empresa, centre, servici o vehicle que inspeccionen.
- Les dades relatives a la titularitat de l'activitat en la qual es comet la presumpta infracció, si escau.
- La descripció exacta dels fets constatats per si mateixos que puguen servir de base per incoar el procediment sancionador i la tipificació de les infraccions.

L'acta s'ha de signar pel funcionari o funcionària actuant i pel presumpte responsable de la infracció. Si estes persones es neguen a intervindre o signar l'acta, n'hi ha prou amb la signatura de l'inspector actuant, el quan ha de lliurar una còpia al presumpte responsable de la infracció.

En l'exercici de la funció inspectora, el personal pot:

- Entrar lliurement i sense notificació prèvia, en aquells locals de concurrència pública en què es pretenga o es desenvolupe l'exercici d'activitats subjectes a declaració responsable o autorització per a l'exercici de l'activitat, sempre que siga dins de l'horari de funcionament de l'establiment. Fora d'este horari s'ha de comptar amb el consentiment del titular del títol habilitant, llevat que s'exercisca l'activitat fora de l'horari de funcionament i en este cas no caldrà el seu consentiment.
- Procedir a les proves, investigacions o exàmens necessaris per a comprovar el compliment d'esta ordenança.
- Requerir la informació i documentació administrativa que autoritze les activitats i instal·lacions objecte d'inspecció.
- Realitzar les actuacions que calguen, amb vista al compliment de les funcions d'inspecció que desenvolupen.
- Suspendre el funcionament d'activitats o elements susceptibles de causar sorolls o vibracions, especialment quan s'incomplisquen les condicions de l'autorització.
- Quan el lloc a inspeccionar siga un domicili, o requerisca un consentiment previ del titular o persona que hi habite, s'ha d'obtindre el consentiment o s'ha de sol·licitar autorització judicial.

Article 66. Col·laboració de titulars i/o responsables de les molèsties i denunciants

1. Els titulars i/o responsables dels emissors acústics tenen l'obligació de prestar a les autoritats competents i a llurs agents, tota la col·laboració que calga a fi de permetre'ls realitzar els exàmens, controls, mesuraments i tasques d'arreplega d'informació que siguen pertinents per a l'acompliment de les funcions, amb les limitacions previstes en la legislació que protegix la inviolabilitat del domicili.

2. Els titulars i/o responsables dels establiments i activitats productores de sorolls i vibracions han de facilitar a l'inspector l'accés a les instal·lacions o focus generadors de sorolls i vibracions i han de disposar el funcionament a les diferents velocitats, potències, càrregues o marxes que els indiquen els inspectors. Els titular i/o responsables poden presenciar la inspecció.

Estes inspeccions han de realitzar-se en l'horari de funcionament de l'establiment, en cas de realitzar-se sense avís previ, o cita concertada amb el personal titular de l'activitat fora d'este horari.

3. Els denunciants han de prestar al funcionari o funcionària que realitze funcions inspectores la col·laboració necessària per a realitzar les inspeccions pertinents (exàmens, controls, mesuraments, etc.) i ha de permetre l'accés al lloc de les molèsties denunciades.

Signat electrònicament per:

Antefirma	Nom	Data	Emissor cert	Núm. sèrie cert
SECRETARIA D'AREA II - SECRETARIA D'AREA II	JOSE VICENTE RUANO VILA	25/04/2023	ACCVCA-120	48801306209778079349 062252786540672854

Id. document: w4iy MloY c/6C RapY XWDK LXCB VHo=
CÒPIA INFORMATIVA (NO VERIFICABLE EN SEU ELECTRÒNICA)

4. La manca de col·laboració del denunciant, en la funció inspectora de l'Administració, té com a conseqüència, amb els tràmits oportuns, la terminació del procediment, de conformitat amb el que s'establix en el procediment administratiu general.

5. Finalitzada la visita d'inspecció, s'ha d'emetre el report corresponent, que ha determinar si els nivells sonors s'ajusten o no als límits establits en esta ordenança, donant lloc, en el seu cas, a requerir l'esmena de deficiències, juntament amb l'adopció d'ordres individuals o mesures de policia o provisionals, en cas de considerar-se pertinent.

6. El denunciant ha d'assumir la responsabilitat en què puga incórrer quan es demostre que actua amb temeritat o mala fe. L'Ajuntament pot repercutir al denunciant les despeses que s'originen en estos supòsits.

Article 67. Procediment de protecció de la legalitat

1. Requeriment, adopció de mesures cautelars i ordres individuals

Una vegada rebut el report d'inspecció o complementari pel servici competent en el cas que s'advertisquen irregularitats o deficiències en el funcionament o ubicació d'activitats o instal·lacions, l'òrgan competent podrà:

a) Requerir al titular de la mateixa perquè les corregisca o esmene les deficiències, en un termini d'acord amb la naturalesa de les possibles mesures correctores a adoptar de conformitat amb el que es disposa en la normativa sectorial d'aplicació.

b) Quan es produïsca alguna de les circumstàncies següents es pot adoptar amb caràcter cautelar alguna o algunes de les mesures de policia establides en l'apartat *3 b)* d'este article, fins que s'adopten les mesures correctores que esmenen les deficiències detectades:

- Incompliment de les condicions imposades en el títol habilitant, autorització i instrument d'intervenció ambiental corresponent, en matèria d'esta ordenança, i en particular, la constatació de l'alteració o manipulació de l'equip limitador registrador o potenciòmetre, segons el cas, instal·lat en les activitats, o la manca d'este.
- Sobrepassar en més de 6 dBA els límits de nivells sonors establits en la normativa aplicable.
- Superar en més de 6 dB el valor de l'índex de vibració Law aplicable per a cada situació.
- Existència de raons fundades de danys greus o irreversibles al medi ambient o perill per a les persones o béns.

c) Adoptar ordres individuals no sancionadores adreçades a la suspensió immediata del funcionament de la font sonora pertorbadora fins que siguen corregides les deficiències existents.

2. Comprovació de l'esmena de deficiències

Quan la persona causant del soroll o vibracions acredite documentalment l'adopció de les mesures correctores que esmenen les deficiències, s'ha de fer una nova visita d'inspecció per a comprovar el soroll o vibracions de l'element, activitat o instal·lació que el cause .

Comprovat que s'han adoptat mesures correctores, però que estes no han resultat suficients per a esmenar les deficiències, l'òrgan gestor de l'expedient per a la inspecció, pot concedir novament un termini, que no pot ser superior al primer termini concedit, per a l'adopció de mesures correctores que esmenen les deficiències.

Signat electrònicament per:

Antefirma	Nom	Data	Emissor cert	Núm. sèrie cert
SECRETARIA D'AREA II - SECRETARIA D'AREA II	JOSE VICENTE RUANO VILA	25/04/2023	ACCVCA-120	48801306209778079349 062252786540672854

Id. document: w4iy MloY c/6C RapY XWDK LXCB VHo=
CÒPIA INFORMATIVA (NO VERIFICABLE EN SEU ELECTRÒNICA)

3. Resolució

Si les persones requerides, exhaurits els terminis a què es referixen els apartats anteriors, no han comunicat ni acreditat documentalment l'adopció de les mesures correctores que esmenen les deficiències assenyalades en els reports tècnics, s'ha de dictar una resolució, amb una concessió prèvia de tràmit d'audiència, si escau, que consistix a:

a) Adoptar ordres individuals no sancionadores adreçades a suspendre immediatament el funcionament de la font sonora pertorbadora fins que siguen corregides les deficiències, i:

b) Adoptar alguna o algunes s de les mesures de policia següents:

- Precinte i retirada d'aparells, equips o vehicles.
- Ordre de cessament, i precinte d'establiments públics o instal·lacions.
- Suspensió temporal, parcial o total dels títols habilitants, autoritzacions concedides, o instrument d'intervenció ambiental corresponent.
- Imposició de mesures de correcció, prohibició, suspensió, clausura i adopció de les mesures de seguretat que es consideren necessàries, que impedisquen la continuïtat en la producció del risc o del mal.
- Immobilització i retirada de vehicles.

En el cas que s'haja adoptat alguna de les mesures de policia (amb caràcter cautelar o definitiu) o ordres individuals establides en este article i la persona causant de les molèsties haja comunicat i acreditat documentalment l'adopció de les mesures correctores oportunes, el personal funcionari municipal pot comprovar l'esmena de les deficiències.

L'òrgan competent pot suspendre l'eficàcia de les mesures de policia (cautelars o definitives) o ordres individuals adoptades si, una vegada s'ha citat el reclamant, es constata que este dilata, impedix i/o obstaculitza la tasca inspectora (en cas de ser necessari entrar en el seu domicili). Les mesures han de ser suspeses fins que es puga realitzar la visita de comprovació oportuna, bé per haver-se obtingut el consentiment de la persona denunciant o bé, en defecte d'això, per haver-se obtingut l'autorització judicial corresponent, segons establix la Llei 39/2015, de 1r d'octubre, del procediment administratiu comú i l'article 8.6 de la Llei de la jurisdicció contenciosa administrativa. D'esta manera romandrien en suspens els possibles efectes jurídics que l'esmentada denúncia per sorolls i vibracions haja causat o puga causar a la persona denunciada.

L'adopció de les mesures i ordres individuals previstes en este article, tant amb caràcter cautelar com en la resolució que posa fi al procediment, és independent de la incoació del procediment sancionador corresponent, i pot ser objecte d'execució subsidiària per part de l'Ajuntament.

TÍTOL VI. NORMES RELATIVES AI PROCEDIMENT SANCIONADOR

Article 68. Principis del procediment sancionador

Per a la tramitació dels procediments sancionadors, així com per a la imposició de les sancions previstes en esta ordenança, s'han d'aplicar els principis establits en la Llei 40/2015, de 1r d'octubre, de procediment administratiu comú de les administracions públiques, així com en la Llei 37/2003, de 17 de novembre, del soroll i la Llei 7/2002, de 3 de desembre, de la Generalitat Valenciana, de protecció contra la contaminació acústica o normatives que legalment les reemplacen, com també la regulació material i procedimental que s'hi exstablix segons resulte del sistema normatiu de fonts.

Els preceptes d'esta ordenança s'entenen automàticament adaptats a la nova regulació resultant

Signat electrònicament per:

Antefirma	Nom	Data	Emissor cert	Núm. sèrie cert
SECRETARIA D'AREA II - SECRETARIA D'AREA II	JOSE VICENTE RUANO VILA	25/04/2023	ACCVCA-120	48801306209778079349 062252786540672854

Id. document: w4iy MloY c/6C RapY XWDK LXCB VHo=
CÒPIA INFORMATIVA (NO VERIFICABLE EN SEU ELECTRÒNICA)

de l'aplicació d'eixes normes bàsiques en esta matèria, en els seus diversos aspectes substantius i de procediment.

Article 69. Responsabilitat

1. Són responsables:

a) De les infraccions comeses en ocasió de l'exercici d'activitats subjectes a concessió, autorització o llicència administrativa o un altre títol habilitant, el titular o qui exercisca l'activitat. En el cas que hi haja canvi de titularitat, cessió o arrendament de l'explotació, i esta no haja estat degudament comunicada a l'Ajuntament, han de respondre la persona transmitent dels drets i la persona adquirent d'estos de manera solidària.
Quan es cometen infraccions en matèria de contaminació acústica a la terrassa d'un local, és responsable solidàriament el titular o qui exercisca l'activitat esmentada.

b) En el supòsit d'utilització de vehicles o ciclomotors, o en l'anomenada fuita lliure i/o silenciador defectuós, ha de ser responsable el titular quan la infracció o l'incompliment resulte del funcionament o estat del vehicle, o el conductor en els casos en què l'incompliment siga conseqüència de la seua conducció com també pel que fa a l'obligació de col·laborar en les proves de control d'emissions sonores.

c) En els altres casos, la persona causant de la pertorbació amb el seu comportament, per acció o omissió, de manera individual o com a partícip en una actuació col·lectiva; els habitants, llogaters, propietaris o ocupants d'un domicili, local o apartament turístic respecte a les actuacions dutes a terme a l'interior; el titular o usuari del focus emissor; el responsable de les obres o del servici de trasllats, transport, distribució de mercaderies o instal·lació de contenidors. En els supòsits anteriors, el qui cause la pertorbació acústica és sempre responsable excepte si es troba unit al propietari o titular de l'emissor acústic o de l'activitat per una relació laboral, de servici o qualsevol altra de fet o de dret. En este cas respondrà este últim, llevat que acredite la diligència deguda. De la mateixa manera, el titular d'un immoble és responsable solidari respecte de les infraccions en matèria de contaminació acústica que puguen cometre els ocupants de l'immoble.

d) Les comunitats de propietaris han de ser les responsables en el cas d'aparells d'aire condicionat situats a les terrasses i/o elements comuns que haja habilitat o autoritzat cada comunitat per a la instal·lació d'este conjunt d'equips.

e) Els propietaris d'immobles i llurs llogaters que instal·len contra l'expressa prohibició del propietari i, subsidiàriament, les empreses instal·ladores respecte de la instal·lació d'equips d'aire condicionats en celoberts.

f) Les altres persones que la norma o normes legals d'aplicació considere responsables.

2. La responsabilitat administrativa ho serà sens perjuí de la responsabilitat civil i penal en què es puga incórrer.

Article 70. Infraccions

Les infraccions es classifiquen en lleus, greus i molt greus, i són les que s'establixen en les normes legals que resulten d'aplicació.

Tot això sens perjuí de les infraccions específiques, amb caràcter no limitatiu, d'esta ordenança, i de les infraccions que les normes legals esmentades habiliten.

Article 71. Infraccions lleus

Són infraccions lleus les tipificades així en l'article 55 de la Llei 7/2002, de 3 de desembre, de la Generalitat Valenciana, de protecció contra la contaminació acústica i en l'article 28 de la Llei 37/2003, de 17 de novembre, del soroll o en les normes que les reemplacen, i a més les següents:

a) No comunicar, les persones obligades, les dades requerides que requerisca l'Ajuntament dins

Signat electrònicament per:

Antefirma	Nom	Data	Emissor cert	Núm. sèrie cert
SECRETARIA D'AREA II - SECRETARIA D'AREA II	JOSE VICENTE RUANO VILA	25/04/2023	ACCVCA-120	48801306209778079349 062252786540672854

Id. document: w4iy MloY c/6C RapY XWDK LXCB VHo=
CÒPIA INFORMATIVA (NO VERIFICABLE EN SEU ELECTRÒNICA)

dels terminis establits a este efecte.

b) Instal·lar o usar de reproductors de veu, amplificadors de sons, aparells de ràdio o televisió, instruments musicals, actuacions vocals o anàlogues, en la via pública sense l'autorització pertinent.

c) Disparar productes pirotècnics fora de les hores, llocs i actes autoritzats.

d) Fer treballs, reparacions i altres activitats domèstiques susceptibles de produir molèsties per sorolls i vibracions de diumenge a dijous de 22.00 a 08.00 hores, i en divendres, dissabte i vespra de festius de 22.00 a 09.30 hores de l'endemà, excepte les estrictament necessàries per raons d'urgència.

e) Emprar en espais públics qualsevol dispositiu sonor amb finalitats de propaganda, reclam, avís, distracció i anàlegs, sense autorització.

f) Manca de manteniment dels sistemes d'avís acústic o el mal funcionament de les alarmes de vehicles.

g) Circular amb un silenciador inadequat o deteriorat (sempre que no siga de manera deliberada, i en este cas constituiria la infracció greu recollida en l'apartat *j)* de l'article 72).

h) Utilització incorrecta o conducció de vehicles de tracció mecànica que done lloc a sorolls innecessaris o molestos, especialment, acceleracions injustificades del motor, ús immotivat de clàxons o qualsevol altre senyal acústic dins del nucli urbà, excepte en situacions excepcionals i justificades.

i) Romandre, el vehicle estacionat, amb el motor engegat de 22.00 a 08.00 hores, excepte eixida immediata.

j) Fer sonar l'equip de música dels vehicles estacionats en via pública amb portes i/o finestres obertes.

k) Incomplir l'obligació de disposar de l'auditoria acústica preceptiva cada 5 anys.

l) Superar els límits sonors establits en esta Ordenança

m) Tindre comportaments compresos en els articles 29 i 41.1.

Article 72. Infraccions greus

Són infraccions greus les tipificades així en l'article 55 de la Llei 7/2002, de 3 de desembre, de la Generalitat Valenciana, de protecció contra la contaminació acústica i en l'article 28 de la Llei 37/2003, de 17 de novembre, del soroll o en les normes que les reemplacen, i a més les següents:

a) Incomplir les condicions establides en matèria de contaminació acústica, en els títols habilitants o autoritzacions o en altres figures d'intervenció administrativa, quan no s'haja produït un mal o deterioració greu de la natura ni s'haja posat en perill greu la seguretat o la salut de les persones.

b) Ocultar o alterar maliciosament dades relatives a la contaminació acústica.

c) Impedir, retardar o obstruir a l'activitat inspectora o de control de les administracions públiques.

d) No adoptar les mesures correctores, tant cautelars com definitives, requerides per l'Ajuntament en cas d'incompliment dels límits establits d'esta ordenança.

e) Sobrepassar de 6 a 15 dBA els nivells sonors màxims establits i/o el valor de l'índex de vibració Law per a cada situació.

f) Alterar les dades per a l'emissió de certificats de verificació normalitzada d'assajos acústics.

g) Situar màquines condensadores o refrigeradores incomplint el que es preveu en esta ordenança.

h) Incomplir els condicionants d'emissió sonora previstos en el títol habilitant concedit i, en particular, la constatació de la inexistència, ineficiència, alteració o manipulació de l'equip limitador o potenciòmetre instal·lat en l'activitat, a més de la utilització de mitjans de reproducció sonora no emparats pel títol habilitant.

i) Realitzar actuacions musicals i altres actes amb sonoritat, previst en l'article 42 d'esta ordenança, sense disposar de la deguda autorització.

j) Circular amb silenciador deliberadament manipulat, excedint el nivell sonor permés, o bé amb l'anomenada "fuita lliure".

k) Realitzar comportaments compresos en els articles 29 i 41.1.

Article 73. Infraccions molt greus

Són infraccions molt greus les tipificades així en l'article 55 de la Llei 7/2002, de 3 de desembre, de la Generalitat Valenciana, de protecció contra la contaminació acústica i en l'article 28 de

Signat electrònicament per:

Antefirma	Nom	Data	Emissor cert	Núm. sèrie cert
SECRETARIA D'AREA II - SECRETARIA D'AREA II	JOSE VICENTE RUANO VILA	25/04/2023	ACCVCA-120	48801306209778079349 062252786540672854

Id. document: w4iy MloY c/6C RapY XWDK LXCB VHo=
CÒPIA INFORMATIVA (NO VERIFICABLE EN SEU ELECTRÒNICA)

la Llei 37/2003, de 17 de novembre, del soroll o en les normes que les reemplacen.

Article 74. Graduació de les sancions

1. Per a imposar les sancions s'han d'observar les circumstàncies modificatives de responsabilitat establides en la llei que resulte d'aplicació, com ara:

a) Les circumstàncies del responsable.
b) La naturalesa de la infracció.
c) La importància del mal o deterioració causada (incomoditat, perill, danys o perjuís causats, permanència o transitorietat dels riscos o perills respecte a les persones, als béns o a l'entorn).
d) La intencionalitat o negligència.
e) La reincidència i la reiteració o continuació en la comissió de la mateixa infracció.
f) La conducta de l'infractor amb vista al compliment de la normativa.
g) La transcendència econòmica, ambiental o social de la infracció. Dins d'este apartat s'ha de considerar com a circumstància agreujant la nocturnitat.

Article 75. Sancions i potestat sancionadora

Les infraccions administratives, d'acord amb el que establixen els articles 140 i 141 de la Llei 7/1985, de 2 d'abril, reguladora de les bases de règim local, com també les que s'hi tipifiquen en esta ordenança, són sancionades d'acord amb el que preveu la llei d'aplicació. Les sancions són previstes en esta llei, segons la infracció administrativa de què es tracte. També s'hi preveu l'administració pública i òrgan a què correspon la potestat sancionadora.

Disposició addicional

Els preceptes d'esta ordenança que facen remissió a la normativa estatal o autonòmica, s'han d'entendre automàticament modificats o reemplaçats, amb idèntic contingut, en el moment en què es modifique la normativa a què remeten.

Disposició transitòria Primera

El que s'estableix quant a horaris i actes relacionats amb el període oficial de Falles regulat en el Bàndol Municipal no seran aplicable fins a l'any següent al de l'aprovació de la present Ordenança

Pel que respecta a les sol·licituds de llicència i declaracions responsables de títols habilitants presentats abans de l'aplicació de la normativa arreplegada en esta Ordenança, no els és aplicable les disposicions d'esta.

Durant la tramitació d'estos, en cas de projectar-se amb posterioritat obres que no suposen una modificació substancial del projecte, no han d'adaptar-se a les disposicions de l'Ordenança. S'entén per modificacions substancials les previstes en l'ordenança municipal reguladora d'obres i activitats.

Disposició Transitòria Segona

En aquells supòsits en què no hi haja un mètode regulat de mesurament dels elements generadors de molèsties, la part denunciada justificarà l'esmena de deficiències o adopció de mesures correctores presentant un report subscrit per una entitat acústica acreditada. S'entén acreditada l'entitat acústica inscrita en el registre d'entitats col·laboradores en matèria de calitat ambiental.

Signat electrònicament per:

Antefirma	Nom	Data	Emissor cert	Núm. sèrie cert
SECRETARIA D'AREA II - SECRETARIA D'AREA II	JOSE VICENTE RUANO VILA	25/04/2023	ACCVCA-120	48801306209778079349 062252786540672854

Id. document: w4iy MloY c/6C RapY XWDK LXCB VHo=
CÒPIA INFORMATIVA (NO VERIFICABLE EN SEU ELECTRÒNICA)

Disposició final

Esta ordenança entrarà en vigor 15 dies després d'haver-se publicat en el *Butlletí Oficial de la Província*, d'acord amb el que disposa l'article 70.2 de la Llei 7/1985, de 2 d'abril, reguladora de les bases del règim local (LRBRL), en relació amb el seu article 65.2.

Disposició derogatòria

A partir de l'entrada en vigor d'esta ordenança, es deroga l'ordenança municipal de protecció contra la contaminació acústica aprovada pel ple de l'Ajuntament el 30 de maig de 2008.

Així mateix, es deroguen les disposicions de totes les altres ordenances municipals, aprovades per l'Ajuntament, que s'oposen o contradiguen el contingut d'esta.

ANNEX I. Definicions

Acceleració eficaç de la vibració:
Valor quadràtic mitjà (RMS) de l'acceleració de l'ona de vibració.

Acceleròmetre:
Dispositiu electromecànic per a mesures de vibracions.

Activitats:
Qualsevol instal·lació, establiment o activitat, públics o privats, de naturalesa industrial, comercial, de servicis o d'emmagatzematge.

Aglomeració:
La porció d'un territori, amb més de 100.000 habitants, delimitada aplicant els criteris bàsics de la Llei 37/2003, del soroll, que és considerada zona urbanitzada per esta administració.

Analitzador de freqüències:
Equip de mesurament acústic que permet analitzar els components en freqüència d'un so.

Àrea acústica:
Àmbit territorial delimitat, que presenta el mateix objectiu de qualitat acústica.

Avaluació:
Qualsevol mètode que permeta mesurar, calcular, predir o estimar el valor d'un indicador de soroll o efectes nocius corresponents.

Avaluació acústica:
El resultat d'aplicar qualsevol mètode que permeta calcular, predir, estimar o mesurar la qualitat acústica i els efectes de la contaminació acústica.

Banda d'octava:
Qualsevol part de l'espectre entre dues freqüències en què la freqüència de tall superior és doble que la inferior, f2=2·f1.

Banda de terç d'octava:
Qualsevol part de l'espectre entre dues freqüències en què la freqüència de tall superior és $2^{1/3}$ vegades

Signat electrònicament per:

Antefirma	Nom	Data	Emissor cert	Núm. sèrie cert
SECRETARIA D'AREA II - SECRETARIA D'AREA II	JOSE VICENTE RUANO VILA	25/04/2023	ACCVCA-120	48801306209778079349 062252786540672854

Id. document: w4iy MloY c/6C RapY XWDK LXCB VHo=
CÒPIA INFORMATIVA (NO VERIFICABLE EN SEU ELECTRÒNICA)

la inferior, $f2=2^{1/3}\cdot f1$.

Ciclomotor:
Tenen la condició de ciclomotors els vehicles que es definixen com a tals en el Reial decret legislatiu 6/2015 de 2 de març, pel qual es va aprovar el text articulat de la Llei sobre el trànsit, circulació de vehicles de motor i seguretat viària.

Components tonals emergents:
Qualsevol so que puga ser percebut com un to únic o una successió de tons únics.

Conseqüències nocives:
Efectes negatius sobre la salut humana com ara molèsties provocades pel soroll, alteració del son, interferència amb la comunicació oral, efectes negatius sobre l'aprenentatge, pèrdua auditiva, estrés o hipertensió.
Conjunt d'ús:
Per als fins d'esta ordenança s'entén per conjunt d'ús el conjunt format per més d'un equip, aparell o instal·lació que estiga instal·lat en la mateixa localització, pertanya al mateix habitatge o local i s'utilitze per a la mateixa finalitat.
Contaminació o pol·lució acústica:
Presència en l'ambient de sorolls o vibracions, qualsevol que siga l'emissor acústic que els origine, que implique molèstia, risc o mal per a les persones, per al desenvolupament de llurs activitats o per als béns de qualsevol naturalesa, o que cause efectes significatius sobre el medi natural.

D: Diferència de nivells entre dos locals
Es definix com la diferència de nivells de pressió sonora entre el local emissor i el receptor.

$$D = L_1 - L_2;$$

On:
L_1 = Nivell de pressió sonora en el local emissor.
L_2 = Nivell de pressió sonora en el local receptor.

Dn: Diferència de nivells normalitzada
És la diferència de nivells, en decibels, corresponent a una àrea d'absorció de referència en el recinte receptor.

$$Dn = D - 10 \log (A/A0) \text{ dBA}$$

On:
D és la diferència de nivells, en decibels.
A és l'àrea d'absorció acústica equivalent del recinte receptor m^2.
A 0 és l'àrea d'absorció de referència: 10 m^2 per a recintes de grandària comparable.

DnT: Diferència de nivells estandarditzada entre dos locals
Es definix com la diferència de nivells de pressió sonora entre el local emissor i el receptor a un valor del temps de reverberació del local receptor.

$$D_{n,T} = D + 10 \log ((T/T_0) \text{ dBA}$$

On:
D és la diferència de nivells, en decibels.
T és el temps de reverberació en el local receptor.
T_0 és el temps de reverberació de referència (per a habitatges 0,5 s segons norma UNE-EN ISO 16283-1:2015).

DW:
Magnitud global per a la valoració de l'isolament al soroll com a diferència de nivells que suposa una ponderació de les diferències de nivells entre totes les bandes de freqüència.

Signat electrònicament per:

Antefirma	Nom	Data	Emissor cert	Núm. sèrie cert
SECRETARIA D'AREA II - SECRETARIA D'AREA II	JOSE VICENTE RUANO VILA	25/04/2023	ACCVCA-120	48801306209778079349 062252786540672854

Id. document: w4iy MloY c/6C RapY XWDK LXCB VHo=
CÒPIA INFORMATIVA (NO VERIFICABLE EN SEU ELECTRÒNICA)

Decibel:
Escala convinguda habitualment per a mesurar la magnitud del so. El nombre de decibels d'un so equival a 10 vegades el valor del logaritme decimal de la relació entre l'energia associada al so i una energia que es pren com a referència. Este valor també pot obtindre's de manera equivalent establint la relació entre els quadrats de les corresponents pressions sonores, en este cas el factor 10 vegades ha de reemplaçar-se per 20 vegades, ja que el logaritme d'un nombre al quadrat és igual al doble del logaritme del nombre esmentat.

$L_W = 10 \log10 (W/W_{ref})$ W = potencia sonora
$L_I = 10 \log10 (I/I_{ref})$ I = intensitat sonora
$L_P = 10 \log10 (P/P_{ref})^2 = 20 \log10 (P/P_{ref})$ P = pressió sonora

Efectes nocius:
Els efectes negatius sobre la salut humana, o sobre el medi.

Emissor acústic:
Qualsevol activitat, infraestructura, equip, maquinària o comportament que genere contaminació acústica.

Façana tranquil·la:
Façana d'un habitatge on el valor de L_{den} a una altura de quatre metres sobre el nivell de terra i a una distància de dos metres de la façana, per al soroll emés per una font específica, és inferior en més de 20 dBA al de la façana amb el valor més alt de L_{den}.

Fast:
És una característica del detector que indica que el temps de resposta d'este és 125 ms (resposta ràpida).

Freqüència:
Nombre de pulsacions o cicles d'una ona sonora per unitat de temps. La seua unitat és l'hertz (Hz), equivalent a un cicle per segon.

Gran eix viari:
Qualsevol carretera amb un trànsit superior a 3 milions de vehicles per any.

Gran eix ferroviari:

Qualsevol via fèrria amb un trànsit superior a 30.000 trens per any.

Gran aeroport:
Qualsevol aeroport civil amb més de 50.000 moviments per any, considerant com a moviments tant els enlairaments com els aterratges, llevat del que s'efectuen únicament a l'efecte de formació en aeronaus lleugeres.

Impuls:
És una característica del detector que indica que el temps de resposta d'este és 35 ms.

Índex acústic:
Magnitud física per a descriure la contaminació acústica, que té relació amb els efectes produïts per esta.

Índex d'emissió:
Índex acústic relatiu a la contaminació acústica generada per un emissor.

Índex d'immissió:
Índex acústic relatiu a la contaminació acústica existent en un lloc durant un temps determinat.

Signat electrònicament per:

Antefirma	Nom	Data	Emissor cert	Núm. sèrie cert
SECRETARIA D'AREA II - SECRETARIA D'AREA II	JOSE VICENTE RUANO VILA	25/04/2023	ACCVCA-120	48801306209778079349 062252786540672854

Id. document: w4iy MloY c/6C RapY XWDK LXCB VHo=
CÒPIA INFORMATIVA (NO VERIFICABLE EN SEU ELECTRÒNICA)

Índex de soroll:
Magnitud física per a descriure el soroll, que té una relació amb un efecte nociu produït per este.

Índex de vibració:
Índex acústic per a descriure la vibració, que té relació amb els efectes nocius produïts per esta.

Intensitat de vibracions existents:
Valor eficaç de l'acceleració vertical, en terços d'octava, entre 1 i 80 Hz expressats en m/s^2. Es denomina A.

Kt:
Correcció de nivell associada a un índex de soroll, per a avaluar molèsties per la presència de components tonals emergents.

Kf:
Correcció de nivell associada a un índex de soroll, per a avaluar molèsties per la presència de components de baixa freqüència.

Ki:
Correcció de nivell associada a un índex de soroll, per a avaluar molèsties per la presència de soroll de caràcter impulsiu.

LAeq,T:
Nivell sonor continuat equivalent. Es definix en l'ISO 1996-2:2017 com el valor del nivell de pressió en dBA en ponderació A d'un so estable que en un interval de temps T posseïx la mateixa pressió sonora quadràtica mitjana que el so que es mesura i el nivell del qual varia amb el temps.

LAE:
Nivell d'exposició sonora. Representa el nivell continuat sonor equivalent ponderat A d'un so amb una energia sonora que es concentre en el temps d'un segon.

LAeq,D:
Nivell equivalent diürn. És el nivell sonor continuat equivalent ponderat A determinat al llarg del horari diürn.

LAeq,N:
Nivell equivalent nocturn. És el nivell sonor continuat equivalent ponderat A determinat al llarg del horari nocturn.

LAF,T:
Nivell de pressió sonora Fast. Nivell sonor mesurat durant el temps T, tot estant el sonòmetre en resposta temporal Fast i xarxa de ponderació A.

LAI,T:
Nivell de pressió sonora impulsiu. Nivell sonor mesurat durant el temps T, tot estant el sonòmetre en resposta temporal Impuls i xarxa de ponderació A.

LAmax:

SPL màxim mesurat de la darrera posada a zero de l'instrument.

Signat electrònicament per:

Antefirma	Nom	Data	Emissor cert	Núm. sèrie cert
SECRETARIA D'AREA II - SECRETARIA D'AREA II	JOSE VICENTE RUANO VILA	25/04/2023	ACCVCA-120	48801306209778079349 062252786540672854

Id. document: w4iy MloY c/6C RapY XWDK LXCB VHo=
CÒPIA INFORMATIVA (NO VERIFICABLE EN SEU ELECTRÒNICA)

LAmin:

SPL mínim mesurat des de l'última posada a zero de l'instrument.

LAN,T:
Nivell de pressió sonora en ponderació A, que ha estat superat el N% del temps de mesura T.

LAS,T:

Nivell de pressió sonora Slow. Nivell sonor mesurat durant el temps T, tot estant el sonòmetre en resposta Slow i xarxa de ponderació A.

Law: (Índex de vibració).
Índex de vibració associat a la molèstia, o als efectes nocius, produïts per vibracions.

L'índex de vibració, L_{aw} en decibels (dB), es determina aplicant la fórmula següent:

$$L\,aw = 20 \log (aw/\,a0)$$

Sent:
aw : el màxim del valor eficaç (RMS del senyal d'acceleració, amb ponderació en freqüència w_m, en el temps t, a w (t), en m/s^2.

a0 : l'acceleració de referència (a 0 = 10^{-6} m/s^2).

Ld: (Índex de soroll dia). Índex de soroll associat a la molèstia durant el període dia (7 a 19 h).

Lden: (Índex de soroll dia-vesprada-nit). Índex de soroll associat a la molèstia global.

Le: (Índex de soroll vesprada). Índex de soroll associat a la molèstia durant el període vesprada.

LI: Nivell d'intensitat sonora definit per l'expressió:.

$L_I = 10 \log (I/Io)$ $\qquad$ $I_O = 10^{-12}$ W/m^2

L Keq,T: (Índex de soroll corregit del període temporal T). Índex de soroll associat a la molèstia, o als efectes nocius per la presència en el soroll de components tonals emergents, components de baixa freqüència i soroll de caràcter impulsiu, durant un període de temps T.

Llindar de percepció de vibracions:
Mínim moviment del sòl, parets, sostres o estructures, capaces d'originar en la persona normal una consciència de vibració per mètodes directes, com ara les sensacions tàctils o visuals d'objectes en moviment.

Ln: (Índex de soroll nit). Índex de soroll associat a la molèstia durant el període nit (23 a 7 h).

Lp: Nivell de pressió sonora definit per la relació:

$L_p = 20 \log (P/P_O)$. $\qquad$ $P_O = 20\ \mu Pa$

Signat electrònicament per:

Antefirma	Nom	Data	Emissor cert	Núm. sèrie cert
SECRETARIA D'AREA II - SECRETARIA D'AREA II	JOSE VICENTE RUANO VILA	25/04/2023	ACCVCA-120	48801306209778079349 062252786540672854

Id. document: w4iy MloY c/6C RapY XWDK LXCB VHo =
CÒPIA INFORMATIVA (NO VERIFICABLE EN SEU ELECTRÒNICA)

L_W: Nivell de potència sonora definit per l'expressió:.

$L_W = 10 \log (W/W_O)$ $W_O = 10^{-12}$ W

Mapa de soroll:
La presentació de dades sobre una situació acústica existent o pronosticada en funció d'un índex de soroll, en la qual s'ha d'indicar la superació de qualsevol valor límit pertinent vigent, el nombre de persones afectades en una zona específica o el nombre d'habitatges exposats a determinats valors d'un índex de soroll en una zona específica.

Mapa estratègic de soroll:
Un mapa de soroll dissenyat per a poder avaluar globalment l'exposició al soroll en una zona determinada, a causa de l'existència de diferents fonts de soroll, o per a poder realitzar prediccions globals per a esta zona.

Nivell d'avaluació:
És el nivell continuat equivalent, més la suma de les correccions degudes a la presència de tons purs, components impulsives, components de baixa freqüència i per efecte de la reflexió.

Nivell d'emissió:
Nivell de pressió acústica existent en un determinat lloc, originat per una font sonora que funciona en el mateix emplaçament.

Nivell d'emissió extern (N.E.E.):
És el nivell de pressió acústica existent en un determinat espai lliure exterior on funcionen una o més fonts sonores.

Nivell d'emissió intern (N.E.I.):
És el nivell de pressió acústica existent en un determinat local on funcionen una o més fonts sonores.

Nivell de pressió de soroll d'impacte normalitzat L'_n.

$$L'n = Li + 10\log\frac{A}{Ao}$$

On:
Li: Nivell mitjà de la pressió acústica en una banda de freqüències donada en la sala de recepció quan el sòl a assajar està excitat per la font de soroll d'impacte normalitzat.
Ao: Àrea d'absorció equivalent ($10m^2$).

Nivell de pressió de soroll d'impacte estandaritzat L'_{nT}.

$$L'nT = Li - 10\log\frac{T}{To}$$

On:
Li: Nivell mitjà de la pressió acústica en una banda de freqüències donada en la sala de recepció quan el sòl a assajar està excitat per la font de soroll d'impacte normalitzat.
To: Temps de reverberació de referència (per a habitatges 0. 5s).

Signat electrònicament per:

Antefirma	Nom	Data	Emissor cert	Núm. sèrie cert
SECRETARIA D'AREA II - SECRETARIA D'AREA II	JOSE VICENTE RUANO VILA	25/04/2023	ACCVCA-120	48801306209778079349 062252786540672854

Id. document: w4iy MloY c/6C RapY XWDK LXCB VHo=
CÒPIA INFORMATIVA (NO VERIFICABLE EN SEU ELECTRÒNICA)

Nivell de recepció:

Nivell de pressió acústica existent en un determinat lloc, originat per una font sonora que funciona en un emplaçament diferent. Este paràmetre constituïx un índex d'immissió.

Nivell sonor escala A:

Nivell de pressió acústica en decibels, mesurat mitjançant un sonòmetre amb filtre de ponderació A, segons Norma UNE-EN 61672-1:2014. El nivell així mesurat es denomina dBA. Simula la resposta de l'oïda humana.

Nivell sonor exterior:

Nivell sonor en dBA, procedent d'una activitat (font emissora) i mesurat en l'exterior, en el lloc de recepció.

Nivell sonor interior:

Nivell sonor en dBA, procedent d'una activitat (font emissora) i mesura a l'interior de l'edifici receptor, en les condicions d'obertura o tancament en les quals el nivell de soroll siga màxim.
El nivell sonor interior només s'ha d'utilitzar com a indicador del grau de molèstia per soroll en un edifici, quan implique que el soroll es transmet del local emissor per l'estructura i no per via aèria de façana, finestres o balcons, i en este cas el criteri a aplicar ha de ser el de nivell sonor exterior.

Objectiu de qualitat acústica:

Conjunt de requisits que, en relació amb la contaminació acústica, han de complir-se en un moment donat en un espai determinat.

Període dia (d):

Període de temps que transcorre de 7.00 a 19.00 hora local. Al període dia li corresponen 12 hores.

Període diürn:

Període de temps que transcorre de 8.00 a 22.00 hora local.

Període nit (n):

Període de temps que transcorre de 23.00 a 7.00 hora local.
Al període nit li corresponen 8 hores.

Període nocturn:

Període de temps que transcorre de 22.00 a 8.00 hora local.

Període vesprada (e):

Període de temps que transcorre de 19.00 a 23.00 hora local.
Al període tard li corresponen 4 hores.

Planificació acústica:

El control del soroll futur mitjançant mesures planificades, com l'ordenació territorial, l'enginyeria de sistemes de gestió del trànsit, l'ordenació de la circulació, la reducció del soroll amb mesures d' isolament acústic i la lluita contra el soroll a l'origen .

Plans d'acció:

Els plans encaminats a afrontar les qüestions relatives a soroll i als seus efectes, inclosa la reducció del soroll si fora necessari.

Pmax:

Nivell de pic màxim d'ençà de l'última posada a zero de l'instrument.

Població:

Qualsevol persona física o jurídica, així com les seues associacions o organitzacions constituïdes conformement a la normativa que els siga aplicable .

Signat electrònicament per:

Antefirma	Nom	Data	Emissor cert	Núm. sèrie cert
SECRETARIA D'AREA II - SECRETARIA D'AREA II	JOSE VICENTE RUANO VILA	25/04/2023	ACCVCA-120	48801306209778079349 062252786540672854

Id. document: w4iy MloY c/6C RapY XWDK LXCB VHo =
CÒPIA INFORMATIVA (NO VERIFICABLE EN SEU ELECTRÒNICA)

Ponderació espectral A:
És una aproximació a la corba isofònica de nivell de sonoritat de 40 fons. Els seus valors estan indicats en la norma UNE-EN 61672-1:2014.

Potenciòmetre
És l'equip que actua sobre el senyal d'eixida de l'amplificador limitant el valor d'emissió a un valor programable i preestablit. Les activitats que disposen de amenització musical poden disposar d'un potenciòmetre que garantisca que l'equip no supera a l'interior de l'activitat els 70dBA.

Potència sonora:
És l'energia emesa per una font sonora en la unitat de temps en totes les direccions. La seua unitat és el watt (W).

Pressió sonora:
La diferència instantània entre la pressió originada per l'energia sonora i la pressió baromètrica en un punt determinat de l'espai.

Pressió sonora RMS:
Valor quadràtic mitjà de la pressió sonora, també denominada pressió sonora eficaç.

Qualitat acústica:
Grau d'adequació de les característiques acústiques d'un espai a les activitats que es realitzen en el seu àmbit.

Relació dosi-efecte:
La relació entre el valor d'un índex de soroll i un efecte nociu.

Reverberació:
Fenomen que consistix en la permanència del so durant un breu temps, després de cessar l'emissió de la font.

Salut:
Estat d'absolut benestar físic, mental i social, segons la definició de l'Organització Mundial de la Salut.

Slow:
És una característica del detector que indica que el temps de resposta d'este és d'un segon.

So:
Sensació percebuda per l'oïda humana, a causa de la incidència d'ones de pressió.

So impulsiu:
So de molt curta durada, generalment inferior a un segon, amb una pujada abrupta i una disminució ràpida, exemples de sorolls impulsius inclouen explosions, impactes de martell o de forja, descàrrega d'armes de foc i altre.

Sonòmetre:
Instrument proveït d'un micròfon amplificador, detector de RMS, integrador-indicador de lectura i corbes de ponderació, que s'utilitza per a mesurament de nivells de pressió sonora i que ha estat homologat com a tal.

Sonoritat:
Atribut subjectiu de percepció del so. Depén de la freqüència i energia del so. Es mesura en fons.

Soroll:
Qualsevol so que destorbe o incomode les persones, o que produïx o té l'efecte de produir un resultat psicològic i fisiològic advers sobre estes.

Signat electrònicament per:

Antefirma	Nom	Data	Emissor cert	Núm. sèrie cert
SECRETARIA D'AREA II - SECRETARIA D'AREA II	JOSE VICENTE RUANO VILA	25/04/2023	ACCVCA-120	48801306209778079349 062252786540672854

Id. document: w4iy MloY c/6C RapY XWDK LXCB VHo=
CÒPIA INFORMATIVA (NO VERIFICABLE EN SEU ELECTRÒNICA)

Soroll ambiental:
El so exterior no desitjat o nociu generat per les activitats humanes, inclòs el soroll emés pels mitjans de transport, pel trànsit rodat, ferroviari i aeri i per emplaçaments d'activitats industrials com els descrits en l'annex I, del Reial decret legislatiu, 1/2016, de 16 de desembre, pel qual s'aprova el text refós de la Llei de prevenció i control integrats de la contaminació.

Soroll impulsiu:
És aquell soroll procedent d'un so impulsiu.

Soroll objectiu:
És aquell soroll produït per una font sonora o vibrant que funciona de manera automàtica, autònoma o aleatòria, sense que intervinga cap persona que puga variar les condicions de funcionament de la font.

Soroll rosa:
Soroll generat per una font sonora que té el nivell sonor constant en una anàlisi espectral en bandes d'octava.

Soroll subjectiu:
És aquell soroll produït per una font sonora o vibrant les condicions de funcionament de la qual resten supeditades a la voluntat de qui manipula esta font.

Soroll uniforme:
Senyal sonor el nivell equivalent del qual tarda menys d'1 minut a estabilitzar-se dins del interval de ± 1 dBA.

Soroll variable:
Senyal sonor el nivell equivalent del qual tarda més d'1 minut a estabilitzar-se dins del interval de ± 1 dBA.

SPL:
Nivell de pressió sonora RMS màxim durant el segon anterior. S'expressa en decibels, relatius a 20 micropascals. El senyal entrant pot tindre qualsevol de les ponderacions de freqüència disponibles i es mesura amb qualsevol de les ponderacions temporals disponibles.

Temps de reverberació (T):
Temps necessari perquè la pressió sonora disminuïsca a la mil·lèsima part del seu valor inicial o, el que és el mateix, que el nivell de pressió sonora disminuïsca 60 decibels per davall del valor inicial del so. Pot calcular-se amb la fórmula:

$$T = 0{,}16 \times (V/A)$$

On:
V és el volum de la sala en m^3.
A és l'absorció de la sala en m^2.

Ti:
Interval de temps associat a la fase de soroll i.

Valor límit:
Un valor d'un índex acústic que no s'ha de sobrepassar i que, si es supera, obliga les autoritats competents a preveure o a aplicar mesures tendents a evitar tal superació. Els valors límit poden variar en funció de l'emissor acústic, (soroll del trànsit rodat, ferroviari o aeri, soroll industrial o altres), de l'entorn o de la diferent vulnerabilitat a la contaminació acústica dels grups de població; poden ser diferents d'una situació existent a una nova situació (quan canvia l'emissor acústic, o l'ús donat a l'entorn).

Signat electrònicament per:

Antefirma	Nom	Data	Emissor cert	Núm. sèrie cert
SECRETARIA D'AREA II - SECRETARIA D'AREA II	JOSE VICENTE RUANO VILA	25/04/2023	ACCVCA-120	48801306209778079349 062252786540672854

Id. document: w4iy MloY c/6C RapY XWDK LXCB VHo=
CÒPIA INFORMATIVA (NO VERIFICABLE EN SEU ELECTRÒNICA)

Valor límit d'emissió:
Valor de l'índex d'emissió que no ha de ser sobrepassat, mesurat conformement a unes condicions establides.

Valor límit d'immissió:

Valor de l'índex d'immissió que no ha de ser sobrepassat en un lloc durant un determinat període de temps, mesurat conformement a unes condicions establides.

Vehicle de motor:
Vehicle proveït de motor per a la seua propulsió definit en el Reial decret legislatiu 6/2015, de 30 d'octubre, pel qual s'aprova el text refós de la Llei sobre trànsit, circulació de vehicles de motor i seguretat viària. S'exclouen d'esta definició els ciclomotors, els tramvies, els vehicles per a persones de mobilitat reduïda, els cicles de pedalar assistit i els vehicles de mobilitat personal.

Vibracions:
Pertorbació que provoca l'oscil·lació dels cossos sobre la seua posició d'equilibri.

Vibració contínua:
Pertorbació que s'esdevé més de tres vegades al dia.

Vibració transitòria:
Pertorbació que s'esdevé un nombre de vegades per dia menor o igual a tres.

Zones d'oci:
Les zones en què, d'acord amb la qualificació i usos del sòl, es destinen de manera específica a usos recreatius.

Zones de protecció acústica especial:
Àrees en què s'incomplisquen els objectius de qualitat acústica que els corresponguen, fins i tot observant-se els valors límit d'emissió de cadascun dels emissors acústics existents.

Zones de servitud acústica:
Sectors del territori delimitats en els mapes de soroll, en què les immissions poden superar els objectius de qualitat acústica aplicables a les corresponents àrees acústiques i on es poden establir restriccions per a determinats usos del sòl, activitats, instal·lacions o edificacions, amb la finalitat, almenys, de complir els valors límits d'immissió establits per a aquells.

Zones tranquil·les en les aglomeracions:
Els espais en què no es supere un valor, a fixar pel Govern, d'un determinat índex acústic.

Zones tranquil·les en camp obert:
Els espais no pertorbats per soroll procedent del trànsit, les activitats industrials o les activitats esportives o recreatives.

Signat electrònicament per:

Antefirma	Nom	Data	Emissor cert	Núm. sèrie cert
SECRETARIA D'AREA II - SECRETARIA D'AREA II	JOSE VICENTE RUANO VILA	25/04/2023	ACCVCA-120	48801306209778079349 062252786540672854

Id. document: w4iy MloY c/6C RapY XWDK LXCB VHo=
CÒPIA INFORMATIVA (NO VERIFICABLE EN SEU ELECTRÒNICA)

ANNEX II. Normes generals

Cap font sonora, avaluada individualment i exclòs el trànsit, no pot transmetre nivells de soroll i vibracions superiors als límits establits en este annex.

Nivells sonors

Nivells en l'ambient exterior

En l'ambient exterior, no es poden superar els nivells sonors de recepció que, en funció de l'ús dominant de cadascuna de les zones senyalades en la proposta, s'establixen tot seguit :

Graella 1. Nivells d'avaluació de recepció externa.

Ús dominant	Nivell sonor dBA	
	dia / vesprada (1)	nit (2)
Sanitari i docent	45	35
Residencial en patis interiors i d'illa d'edificis.	55 50	45 40
Terciari	65	55
Industrial	70	60
Recreatiu i espectacles	68	58

(1) Extensibles a període diürn per a declaració de ZAS

(2) Extensibles a període nocturn per a declaració de ZAS

1. En aquells casos en què la zona de localització de l'activitat o instal·lació industrial no corresponga a cap de les zones establides, s'ha d'aplicar la més pròxima per raons d'analogia funcional o equivalent necessitat de protecció acústica.

2. En aquelles zones d'ús dominant terciari, en què d'acord amb la proposta estiga permés l'ús residencial, s'han d'aplicar els nivells corresponents a este ús.

3. Els límits anteriors estan referenciats a una altura de 4 metres.

Nivells en l'ambient interior transmesos per via aèria

Per als usos dominants que s'esmenten tot seguit, el nivell dels sorolls que s'hi transmeten, no ha de superar els límits que s'establixen en la graella següent:

Graella 2. Nivells d'avaluació de transmissió per via aèria en l'ambient interior.

Ús dominant	Nivell sonor dBA	
	dia / vesprada	nit
Sanitari i docent	45	35
Residencial en patis interiors i d'illa d'edificis	55 50	45 40
Terciari	65	55
Industrial	70	60
Recreatiu i espectacles	68	58

Signat electrònicament per:

Antefirma	Nom	Data	Emissor cert	Núm. sèrie cert
SECRETARIA D'AREA II - SECRETARIA D'AREA II	JOSE VICENTE RUANO VILA	25/04/2023	ACCVCA-120	48801306209778079349 062252786540672854

Id. document: w4iy MloY c/6C RapY XWDK LXCB VHo=
CÒPIA INFORMATIVA (NO VERIFICABLE EN SEU ELECTRÒNICA)

Nivells en l'ambient interior transmesos por via interna estructural

Per als usos que s'esmenten tot seguit, el nivell dels sorolls que s'hi transmeten, no ha de superar els límits que s'establixen en la graella següent:

Graella 3. Nivells d'avaluació de transmissió per via interna estructural en l'ambient interior.

Ús	Locals	Nivell sonor dBA	
		dia / vesprada	nit
Sanitari	Estança	45	35
	Cambra	40	30
Residencial	Cambra	40	30
	Estança	45	35
Docent	Sala de classe	40	35
	Sala de lectura	35	35
Cultural	Sala de concerts	35	35
	Biblioteca	35	35
	Museu	45	45
	Exposició	45	45
Recreatiu	Cinema	35	35
	Teatre	35	35
	Bingos i sales de joc	45	45
	Hostaleria	45	45
Comercial	Bars i establiment comercial	45	45
Administratiu i oficines	Despatx professional	40	40
	Oficines	45	45

Nivells de vibracions

Per als usos que s'esmenten tot seguit, no han de superar-se els nivells de vibracions indicats en la graella següent:

Graella 4. Objectius de qualitat acústica per a vibracions aplicables a l'espai interior habitable d'edificacions destinades a habitatge, usos residencials, hospitalaris, educatius o culturals.

Ús de l'edifici.	Índex de vibració L_{aw}
Habitatge o ús residencial	75
Hospitalari	72
Educatiu o cultural	72

Isolament acústic

Isolament acústic de soroll aeri

Signat electrònicament per:

Antefirma	Nom	Data	Emissor cert	Núm. sèrie cert
SECRETARIA D'AREA II - SECRETARIA D'AREA II	JOSE VICENTE RUANO VILA	25/04/2023	ACCVCA-120	48801306209778079349 062252786540672854

Id. document: w4iy MloY c/6C RapY XWDK LXCB VHo=
CÒPIA INFORMATIVA (NO VERIFICABLE EN SEU ELECTRÒNICA)

L'isolament acústic de soroll aeri $D_{nT,A}$ exigit als elements constructius de l'edificació, d'acord amb el Codi tècnic de l'edificació és el següent:

Els elements constructius interiors de separació, així com les *façanes*, les *cobertes*, les *parets mitgeres* i el terra en contacte amb l'aire exterior que conformen cada *recinte* d'un edifici han de complir, en conjunció amb els elements constructius adjacents, les característiques següents:

a) En els recintes *protegits*:

- Protecció contra el soroll generat en la mateixa *unitat d'ús* :

L'índex global de reducció acústica, ponderat A, R_A, dels *barandats* no ha de ser menor de 33 dBA.

- Protecció contra el soroll procedent d'altres *unitats d'ús* :

L'isolament *acústic de soroll aeri*, $D_{nT,A}$, entre un *recinte protegit* i qualsevol altre de l'edifici, que hi fite verticalment o horitzontalment, que pertanya a una *unitat d'ús* diferent, no ha de ser menor de 50 dBA.

- Protecció contra el soroll procedent de *zones comunes*:

L'isolament *acústic a soroll aeri*, $D_{nT,A}$, entre un *recinte protegit* i una *zona comuna*, que hi fite verticalment o horitzontalment, sempre que no compartisca portes o finestres, no ha de ser menor de 50 dBA. Si les compartixen, l'índex global de reducció acústica, R_A, d'estes no ha de ser menor de 30 dBA i l'índex global de reducció acústica, R_A, del mur no ha de ser menor de 50 dBA.

- Protecció contra el soroll procedent de *recintes d'instal·lacions* i de *recintes d'activitat* :

L'isolament *acústic a soroll aeri*, $D_{nT,A}$, entre un *recinte protegit* i un *recinte d'instal·lacions* o un *recinte d'activitat*, que hi fite verticalment o horitzontalment, no ha de ser menor de 55 dBA.

- Protecció contra el soroll procedent de l'exterior:

L'isolament *acústic a soroll aeri*, $D_{2m,\ nT,\ Atr}$, entre un *recinte protegit* i l'exterior no ha de ser menor dels valors indicats en la taula 5, en funció de l'ús de l'edifici i dels valors de l'índex de soroll dia, L_d, definit en l'annex I del Reial decret 1513/2005, de 16 de desembre, pel qual es desenvolupa la Llei 37/2003 de 17 de novembre, del soroll, referent a l'avaluació i gestió del soroll ambiental, de la zona on es situa l'edifici.

Taula 5. Valors d'isolament *acústic a soroll aeri*, $D_{2m,\ nT,Atr}$, en dBA, entre un *recinte protegit* i l'exterior, en funció de l'índex de soroll dia, L_d.

L_d dBA	Ús de l'edifici			
	Residencial i sanitari		Cultural, docent, administratiu i religiós	
	Cambres	Estances	Cambres	Estances
$L_d \leq 60$	30	30	30	30
$60 < L_d \leq 65$	32	30	32	30
$65 < L_d \leq 70$	37	32	37	32
$70 < L_d \leq 75$	42	37	42	37
$L_d > 75$	42	37	42	37

El valor de l'índex de soroll dia, L_d, pot obtindre's en les administracions competents o consultant els mapes estratègics de soroll.

Si no es disposa de dades oficials del valor de l'índex de soroll dia, L_d, s'ha d'aplicar el valor de 60 dBA per a la mena d'àrea acústica relatiu a sectors de territori amb predomini de sòl d'ús residencial. Per a la resta d'àrees acústiques, s'ha d'aplicar el que es disposa en les normes reglamentàries de desenvolupament de la Llei 37/2003, de 17 de novembre, del soroll referent a zonificació acústica,

Signat electrònicament per:

Antefirma	Nom	Data	Emissor cert	Núm. sèrie cert
SECRETARIA D'AREA II - SECRETARIA D'AREA II	JOSE VICENTE RUANO VILA	25/04/2023	ACCVCA-120	48801306209778079349 062252786540672854

Id. document: w4iy MloY c/6C RapY XWDK LXCB VHo=
CÒPIA INFORMATIVA (NO VERIFICABLE EN SEU ELECTRÒNICA)

objectius de qualitat i emissions acústiques.

Quan es preveja que algunes *façanes*, com ara *façanes* de patis d'illa de cases tancats o patis interiors, així com *façanes* exteriors en zones o entorns tranquils, no han d'estar exposades directament al soroll d'automòbils, aeronaus, d'activitats industrials, comercials o esportives, s'ha de considerar un índex de soroll dia, L_d, 10 dBA menor de l'índex de soroll dia de la zona.

Quan en la zona on es situe l'edifici el *soroll exterior dominant* siga el d'aeronaus segons s'establisca en els mapes de soroll corresponents, el valor d'isolament *acústic a soroll aeri*, $D_{2m, nT, Atr}$, obtingut en la taula 5 s'ha d'augmentar en 4 dBA.

b) En els *recintes habitables*:

- Protecció contra el soroll generat en la mateixa *unitat d'ús*:

L'índex global de reducció acústica, ponderat A, R_A, dels *barandats* no ha de ser menor de 33 dBA.

- Protecció contra el soroll procedent d'altres *unitats d'ús* :

L'isolament *acústic a soroll aeri*, $D_{nT,A}$, entre un *recinte habitable* i qualsevol *recinte habitable* que hi fite verticalment o horitzontalment, que pertanya a una *unitat d'ús* diferent no ha de ser menor de 45 dBA.

- Protecció contra el soroll procedent de *zones comunes*:

L'isolament *acústic a soroll aeri*, $D_{nT,A}$, entre un *recinte habitable* i una *zona comuna*, que hi fite verticalment o horitzontalment, sempre que no compartisca portes o finestres, no ha de ser menor de 45 dBA. Si les compartisquen i siguen edificis d'ús residencial o sanitari, l'índex global de reducció acústica, R_A, d'estes, no ha de ser menor de 20 dBA i l'índex global de reducció acústica, R_A, del mur no ha de ser menor de 50 dBA.

- Protecció contra el soroll procedent de *recintes d'instal·lacions* i de *recintes d'activitat*:

L'isolament *acústic a soroll aeri*, $D_{nT,A}$, entre un *recinte habitable* i un *recinte d'instal·lacions*, o un *recinte d'activitat*, que hi fite verticalment o horitzontalment, no ha de ser menor de 45 dBA.

c) En els *recintes habitables* i *recintes protegits* que fiten amb altres edificis:

L'isolament *acústic a soroll aeri* ($D_{2m, nT, Atr}$) de cadascun dels *tancaments* d'una *paret mitgera* entre dos edificis no ha de ser menor de 40 dBA o alternativament l'isolament *acústic a soroll aeri* ($D_{nT,A}$) corresponent al conjunt dels dos tancaments no ha de ser menor de 50 dBA.

<u>Isolament aústic a soroll d'impacte</u>

Els elements constructius de separació horitzontals han de tindre, en conjunció amb els elements constructius adjacents, unes característiques tals que es complisca per als *recintes protegits*:

a) Protecció contra el soroll procedent d'altres unitats d'ús:

El nivell global de pressió de soroll d'impactes, L'nT,w, en un recinte protegit que fite verticalment, horitzontalment o que tinga una aresta horitzontal comuna amb qualsevol altre, que pertanyen a una unitat d'ús diferent, no ha de ser major de 65 dB.

b) Protecció contra el soroll procedent de zones comunes:

El nivell global de pressió de soroll d'impactes, L'nT,w, en un recinte protegit que fite verticalment, horitzontalment o que tinga una aresta horitzontal comuna amb una zona comuna de l'edifici no ha de ser major que 65 dB

Esta exigència no és aplicable en el cas de recintes protegits que fiten horitzontalment amb una escala situada en una zona comuna.

c) Protecció contra el soroll procedent de recintes d'instal·lacions o de recintes d'activitat

Signat electrònicament per:

Antefirma	Nom	Data	Emissor cert	Núm. sèrie cert
SECRETARIA D'AREA II - SECRETARIA D'AREA II	JOSE VICENTE RUANO VILA	25/04/2023	ACCVCA-120	48801306209778079349 062252786540672854

Id. document: w4iy MloY c/6C RapY XWDK LXCB VHo=
CÒPIA INFORMATIVA (NO VERIFICABLE EN SEU ELECTRÒNICA)

El nivell global de pressió de soroll d'impactes, L'nT,w, en un recinte protegit que fite verticalment, horitzontalment o que tinga una aresta horitzontal comuna amb un recinte d'activitat o amb un recinte d'instal·lacions no serà major de 60 dB.

Temps de reverberació

1. En conjunt els elements constructius, acabats superficials i revestiments que delimiten una sala de classe o una sala de conferències, un menjador i un restaurant, han de tindre prou absorció acústica de tal manera que:

a) El temps de reverberació en sales de classe i sales de conferències buides (sense ocupació i sense mobiliari), en què el volum siga menor de 350 m^3, no ha de ser major de 0,7 s.
b) El temps de reverberació en sales de classe i en sales de conferències buides, però incloent el total de les butaques, en què el volum siga menor de 350 m^3, no ha de ser major de 0,5 s.
c) El temps de reverberació en restaurants i menjadors buits no ha de ser major de 0,9 s.

2. Per a limitar el soroll reverberant en les zones comunes els elements constructius, els acabats superficials i els revestiments que delimiten una zona comuna d'un edifici d'ús residencial o docent que fite amb recintes habitables amb què compartixen portes, han de tindre prou absorció acústica de tal manera que l'àrea d'absorció acústica equivalent, A, siga almenys 0,2 m^2 per cada metre cúbic del volum del recinte.

ANNEX III. Mètodes operatius de mesuraments acústics

1. MESURAMENTS DE NIVELL DE RECEPCIÓ EN L'AMBIENT EXTERIOR

1.1. Localització dels punts de mesurament

La localització dels punts de mesurament depén de la posició en què es trobe el receptor, tal com s'indica tot seguit. En tot cas, cal especificar en el report el punt concret en el moment de mesurament:

1.1.1. En les edificacions

En l'exterior de les edificacions (balcons, terrats, terrasses) els punts de mesurament s'han de situar, almenys, a 1,5 metres de terra i el més allunyat possible de la façana (si pot ser, a 2 metres), i en una zona lliure d'obstacles i superfícies reflectores.

1.1.2. A nivell de carrer

De manera general, al carrer, s'hi han de localitzar els punts de mesurament a 2 metres de la façana, a una altura de 1,5 metres de terra i en una zona lliure d'obstacles i superfícies reflectores.

1.1.3. En camp obert

En camp obert s'han de localitzar els punts de mesurament, almenys, a 10 metres de la font de soroll, a una altura preferentment entre 3 i 11 metres i mai inferior a 1,5 metres del sòl, i en una zona lliure d'obstacles i superfícies reflectores.

2. MESURAMENTS DE NIVELL DE RECEPCIÓ EN L'AMBIENT INTERIOR

2.1. Localització dels punts de mesurament

La localització dels punts de mesurament depén de la finalitat dels mesuraments, tal com

Signat electrònicament per:

Antefirma	Nom	Data	Emissor cert	Núm. sèrie cert
SECRETARIA D'AREA II - SECRETARIA D'AREA II	JOSE VICENTE RUANO VILA	25/04/2023	ACCVCA-120	48801306209778079349 062252786540672854

Id. document: w4iy MloY c/6C RapY XWDK LXCB VHo=
CÒPIA INFORMATIVA (NO VERIFICABLE EN SEU ELECTRÒNICA)

s'indica tot seguit. En tot cas, cal especificar en el report el punt concret en el moment de mesurament.

2.1.1. Transmissió per via estructural.

En verificar que el soroll es transmet del local emissor al local receptor per l'estructura, la molèstia a l'interior del local receptor s'ha d'avaluar per mitjà d'un mesurament del nivell de recepció a l'interior de l'edifici, habitatge o local. Este mesurament:

- S'ha de fer amb portes i finestres tancades.
- S'ha de repetir el mesurament, almenys, en tres punts diferents de l'espai en què es vol avaluar el nivell sonor, el més allunyats possible entre estos. Els punts de mesurament han d'estar situats, almenys, a 1 metre de les parets. Si per les dimensions de l'espai això no és possible, s'ha de situar el punt de mesurament en el centre de la dependència.
- S'ha de reduir al mínim imprescindible el nombre de persones assistents al mesurament.

2.1.2. Transmissió per via aèria.

En verificar que el soroll es transmet del local emissor al local receptor per via aèria (focus situat en el mitjà exterior), la molèstia a l'interior del local receptor s'ha d'avaluar per mitjà del mesurament del nivell de recepció en l'exterior de l'edifici, habitatge o local. Este mesurament:

- S'ha de fer amb les finestres obertes.
- El micròfon del sonòmetre s'ha de situar en el buit de la finestra, enrasat amb el pla de façana exterior i orientada cap a la font sonora.

3. NIVELL D'AVALUACIÓ D'ACTIVITATS O INSTAL·LACIONS.

Índexs de soroll

a) Índex de soroll continuat equivalent $L_{Aeq,T}$.

L'índex de soroll $L_{Aeq,T}$, és el nivell de pressió sonora continuat equivalent ponderat A, en decibels, determinat sobre un interval temporal de T segons, definit en la norma ISO 1996-1: 2016.

On:

— Si $T = d$, $L_{Aeq,d}$ és el nivell de pressió sonora continuat equivalent ponderat A, determinat en el període dia;

— Si $T = e$, $L_{Aeq,e}$ és el nivell de pressió sonora continuat equivalent ponderat A, determinat en el període tard;

— Si $T = n$, $L_{Aeq,n}$ és el nivell de pressió sonora continuat equivalent ponderat A, determinat en el període nit;

b) Definició de l'índex de soroll màxim L_{Amax}.

L'índex de soroll L_{max}, és el més alt nivell de pressió sonora ponderat A, en decibels, amb constant d'integració fast, L_{AFmax}, definit en la norma ISO 1996-1:2016, registrat en el període temporal d'avaluació.

c) Definició de l'índex de soroll continuat equivalent corregit $L_{Keq,T}$.

L'índex de soroll $L_{Keq,T}$, és el nivell de pressió sonora continuat equivalent ponderat A, ($L_{Aeq,T}$), corregit per la presència de components tonals emergents, components de baixa freqüència i soroll de caràcter impulsiu, de conformitat amb l'expressió següent:

$$L_{Keq,T} = L_{Aeq,T} + K_t + K_f + K_i$$

Signat electrònicament per:

Antefirma	Nom	Data	Emissor cert	Núm. sèrie cert
SECRETARIA D'AREA II - SECRETARIA D'AREA II	JOSE VICENTE RUANO VILA	25/04/2023	ACCVCA-120	48801306209778079349 062252786540672854

Id. document: w4iy MloY c/6C RapY XWDK LXCB VHo=
CÒPIA INFORMATIVA (NO VERIFICABLE EN SEU ELECTRÒNICA)

On:
K_t és el paràmetre de correcció associat a l'índex $L_{Keq,T}$ per a avaluar la molèstia o els efectes nocius per la presència de components tonals emergents, calculat per aplicació de la metodologia descrita en este annex.
K_f és el paràmetre de correcció associat a l'índex $L_{Keq,T}$ per a avaluar la molèstia o els efectes nocius per la presència de components de baixa freqüència, calculat per aplicació de la metodologia descrita en este annex.
K_i és el paràmetre de correcció associat a l'índex $L_{Keq,T}$ per a avaluar la molèstia o els efectes nocius per la presència de soroll de caràcter impulsiu, calculat per aplicació de la metodologia descrita en este annex.
— Si $T = d$, $L_{Keq,d}$ és el nivell de pressió sonora continuat equivalent ponderat A, corregit, determinat en el període dia;
— Si $T = e$, $L_{Keq,e}$ és el nivell de pressió sonora continuat equivalent ponderat A, corregit, determinat en el període tard;
— Si $T = n$, $L_{Keq,n}$ és el nivell de pressió sonora continuat equivalent ponderat A, corregit, determinat en el període nit;

d) Definició de l'índex de soroll continuat equivalent corregit (mitjana a llarg termini):

$L_{K,x}$.

L'índex de soroll $L_{K,x}$, és el nivell sonor mitjana a llarg termini, donat per l'expressió que seguix, determinat al llarg de tots els períodes temporals d'avaluació "x" d'un any.

$$L_{K,x} = 10\lg\left(\frac{1}{n}\sum_{i=1}^{n} 10^{0.1(L_{Keq,x})_i}\right)$$

On:
n és el nombre de mostres del període temporal d'avaluació "x", en un any $(L_{Keq,x})_i$ és el nivell sonor corregit, determinat en el període temporal d'avaluació "x" de la i-èsima mostra.

Per a avaluar nivells de soroll en determinats períodes temporals d'avaluació i per a mitjanes a llarg termini , segons corresponga, s'han de seguir els principis exposats en les normes ISO 1996-2:2017 i ISO 1996-1:2016, utilitzant els índexs adequats a cada cas aplicant les correccions corresponents

3.1. Correcció per soroll de fons

Cal fer un mesurament previ i una altre posterior del nivell de soroll de fons (ambiental) existent sense la font de soroll a estudiar en funcionament i en les mateixes condicions experimentals en què es fa el mesurament previ. Entre la mesura prèvia i posterior del soroll de fons no ha d'haver-hi una diferència superior a 3 dBA i s'ha de prendre com a valor de referència el més alt d'ambdós. En cas contrari, i a criteri del tècnic degudament justificat, s'ha de triar la que siga més representativa de la situació.

Si la diferència entre el nivell de soroll ambiental i la font de soroll en funcionament està compresa entre 3 i 10 dBA, ha d'efectuar-se correccions d'acord amb l'equació següent:

$$L_P = 10 \log [10^{L_{PT}/10} - 10^{L_{P1}/10}]$$

On:

L_P, és el nivell de pressió sonora a causa de la font de soroll;
L_{PT}, el nivell de pressió sonora conjunt de la font de soroll i el soroll ambiental;
i L_{P1}, el nivell de pressió sonora del soroll ambiental.

Signat electrònicament per:

Antefirma	Nom	Data	Emissor cert	Núm. sèrie cert
SECRETARIA D'AREA II - SECRETARIA D'AREA II	JOSE VICENTE RUANO VILA	25/04/2023	ACCVCA-120	48801306209778079349 062252786540672854

Id. document: w4iy MloY c/6C RapY XWDK LXCB VHo=
CÒPIA INFORMATIVA (NO VERIFICABLE EN SEU ELECTRÒNICA)

Si el mesurament del soroll de la font no supera en més de 3 dBA al soroll ambiental, ha de rebutjar-se el mesurament per no existir condicions adequades per a realitzar-la. Tanmateix, si a criteri del personal tècnic que fa el mesurament és possible caracteritzar i diferenciar el soroll de fons del soroll generat per la font avaluada, es pot determinar per altres procediments el soroll provocat per l'activitat o instal·lació, sempre que es justifique tècnicament els càlculs fets.

Si la diferència entre el nivell de soroll ambiental i el de la font de soroll en funcionament supera els 10 dBA no cal efectuar cap correcció.

3.2. Correcció per efecte de la reflexió

Si les mesures indicades en els apartats 1.1.1 i 1.1.2 són realitzades a menys de 2 m de la façana d'un edifici, s'ha d'eliminar l'efecte de la reflexió aplicant una correcció de -3 dBA.

3.3. Correcció per components tonals (Kt), impulsives (Ki) i baixes freqüències (Kf)

Quan en el procés de mesurament d'un soroll es detecte la presència de components tonals emergents, o components de baixa freqüència, o sons d'alt nivell de pressió sonora i curta duració deguts a la presència de components impulsius, o de qualsevol combinació d'estos, s'ha de procedir a realitzar una l'avaluació detallada del soroll introduint les correccions adequades.

El valor màxim de la correcció resultant de la summa $K_t + K_f + K_i$ no serà superior a 9 dB.

Correcció per tons purs

Per a l'avaluació detallada del soroll per presència de components tonals emergents s'ha de prendre com a procediment de referència el següent:

a) S'ha de realitzar l'anàlisi espectral del soroll en 1/3 d'octava, sense filtre de ponderació.

b) S'ha de calcular la diferència:

$$Lt = Lf - Ls$$

On

Lf, és el nivell de pressió sonora de la banda f, que conté el to emergent.

Ls, és la mitjana aritmètica dels dos nivells següents, el de la banda situada immediatament per damunt de f i el de la banda situada immediatament per davall de f.

Sense efectuar cap modificació de l'espectre per correcció en bandes per soroll de fons.

Perquè estos tons purs puguen ser considerats a l'efecte del paràmetre de correcció Kt, han d'estar absents en el soroll de fons avaluat de la mateixa manera.

c) S'ha de determinar la presència o l'absència de components tonals i el valor del paràmetre de correcció K_t aplicant la taula següent:

Banda de freqüència 1/3 d'octava	Lt en dB	Component tonal K_t en dB
De 20 a 125 Hz	Si Lt < 8	0
	Si 8 <= L_t <= 12	3
	Si Lt > 12	6
De 160 a 400 H_z	Si Lt < 5	0
	Si 5 <= Lt <= 8	3
	Si Lt > 8	6
De 500 a 10000 H_z	Si Lt < 3	0
	Si 3 <= Lt <= 5	3
	Si Lt > 5	6

d) En el supòsit de la presència de més d'una component tonal emergent s'ha d'adoptar com a valor del paràmetre K_t, el major dels corresponents a cadascuna d'estes.

Signat electrònicament per:

Antefirma	Nom	Data	Emissor cert	Núm. sèrie cert
SECRETARIA D'AREA II - SECRETARIA D'AREA II	JOSE VICENTE RUANO VILA	25/04/2023	ACCVCA-120	48801306209778079349 062252786540672854

Id. document: w4iy MloY c/6C RapY XWDK LXCB VHo=
CÒPIA INFORMATIVA (NO VERIFICABLE EN SEU ELECTRÒNICA)

Correcció per components impulsives

Per a l'avaluació detallada del soroll per presència de components impulsius s'ha de prendre com a procediment de referència el següent:

a) S'ha de mesurar, preferiblement de manera simultània, els nivells de pressió sonora continuat equivalent ponderat A, en una determinada fase de soroll de duració *Ti* segons, en la qual es percep el soroll impulsiu, *L* , i amb la constant temporal impuls (I) de l'equip de mesura, $L_{AIeq,Tu}$

b) S'ha de calcular la diferència entre els valors obtinguts, degudament corregits per soroll de fons:

$$Li = L_{AIeq,Tu} - L_{Aeq,Tu}$$

c) S'ha de determinar la presència o l'absència de component impulsiva i el valor del paràmetre de correcció *Ki* aplicant la taula següent:

Li en dB	*Component impulsiva Ki* en dB
Si *Li* <= 10	0
Si 10 <*Li* <= 15	3
Si *Li* > 15	6

Correcció per components de baixa freqüència

Per a l'avaluació detallada del soroll per presència de components de baixa freqüència s'ha de prendre com a procediment de referència el següent:

a) S'ha de mesurar, preferiblement de manera simultània, els nivells de pressió sonora amb les ponderacions freqüencials A i C.

b) S'ha de calcular la diferència entre els valors obtinguts, degudament corregits per soroll de fons:

$$Lf = L_{Ceq,Tu} - L_{Aeq,Tu}$$

c) S'ha de determinar la presència o l'absència de components de baixa freqüència i el valor del paràmetre de correcció *Kf* aplicant la taula següent:

Lf en dB1	Component de baixa freqüència K_f en dB
Si Lf <= 10	0
Si 10 > Lf <= 15	3
Si Lf > 15	6

3.4. Procediments de mesurament

Els procediments de mesurament in situ utilitzats per a l'avaluació dels índexs de soroll que establix el Reial decret 1367/2007, de 19 d'octubre, pel qual es desenvolupa la Llei 37/2003, de 17 de novembre, del Soroll, referent a zonificació acústica, objectius de qualitat i emissions acústiques, s'han d'adequar a les prescripcions següents:

a) Els mesuraments es poden realitzar continuadament durant el període temporal d'avaluació complet, o aplicant mètodes de mostreig del nivell de pressió sonora en intervals temporals de mesura seleccionats dins del període temporal d'avaluació.

b) Quan en el mesurament s'apliquen mètodes de mostreig del nivell de pressió sonora, per a cada període temporal d'avaluació, dia, vesprada, nit, es seleccionaran, ateses les característiques del soroll que s'avalue, l'interval temporal de cada mesura *Ti*, el nombre de mesures a realitzar *n* i els intervals

Signat electrònicament per:

Antefirma	Nom	Data	Emissor cert	Núm. sèrie cert
SECRETARIA D'AREA II - SECRETARIA D'AREA II	JOSE VICENTE RUANO VILA	25/04/2023	ACCVCA-120	48801306209778079349 062252786540672854

Id. document: w4iy MloY c/6C RapY XWDK LXCB VHo=
CÒPIA INFORMATIVA (NO VERIFICABLE EN SEU ELECTRÒNICA)

temporals entre mesures, de manera que el resultat de la mesura siga representatiu de la valoració de l'índex que s'avalua en el període temporal d'avaluació.

c) Per a la determinació dels nivells sonors mitjanes a llarg termini s'han d'obtindre prou mostres independents per a obtindre una estimació representativa del nivell sonor fet una mitjana de de llarg termini.

d) Els mesuraments en l'espai interior dels edificis s'han de realitzar amb portes i finestres tancades, i les posicions preferents del punt d'avaluació han de ser almenys a 1 m de les parets o altres superfícies, entre 1,2 m i 1,5 m sobre el pis, i aproximadament a 1,5 m de les finestres, realitzant com a mínim tres posicions. Quan estes posicions no siguen possibles els mesuraments s'han de realitzar en el centre del recinte.

e) Atesa la finalitat, l'avaluació per mesurament dels índexs de soroll que s'establixen en el Reial decret 1367/2007, de 19 d'octubre, pel qual es desenvolupa la Llei 37/2003, de 17 de novembre, del soroll, referent a zonificació acústica, objectius de qualitat i emissions acústiques, s'ha d'adequar a més de l'indicat en els apartats anteriors a les normes específiques dels apartats següents:

3.4.1. Avaluació dels índexs de soroll referents a objectius de qualitat acústica en àrees acústiques.

a) S'ha de realitzar una avaluació preliminar mitjançant mesuraments continuadament durant almenys 24 hores, corresponents als episodis acústicament més significatius, atesa la font sonora que tinga major contribució en els ambients sonors de l'àrea acústica.

b) S'ha de determinar el nombre de punts necessaris per a la caracterització acústica de la zona ateses les dimensions de l'àrea acústica, i a la variació espacial dels nivells sonors.

c) El micròfon s'ha de situar preferentment a 4 metres sobre el nivell del sòl, fixat a un element portant estable i separat almenys 1,20 metres de qualsevol façana o parament que puga introduir distorsions per reflexions en la mesura. Per al mesurament es poden triar altres altures, si bé estes no han de ser inferiors a 1,5 m sobre el nivell del sòl, i els resultats han de corregir-se de conformitat amb una altura equivalent de 4 m. En estos casos s'han de justificar tècnicament els criteris de correcció aplicats.

3.4.2. Avaluació dels índexs de soroll referents a objectius de qualitat acústica en àrees acústiques

a) Infraestructures viàries, ferroviàries i aeroportuàries.

— S'han de realitzar almenys 3 sèries de mesuraments del $L_{Aeq,Tu}$, amb tres mesuraments en cada sèrie, d'una duració mínima de 5 minuts (*Tu = 300 segons)*, amb intervals temporals mínims de 5 minuts, entre cadascuna de les sèries.

— L'avaluació del nivell sonor en el període temporal d'avaluació s'ha de determinar a partir dels valors dels índexs $L_{Aeq,Tu}$ de cadascuna de les mesures fetes, aplicant la següent expressió:

$$L_{Aeq,T} = 10 \lg\left(\frac{1}{n}\sum_{i=1}^{n} 10^{0.1 L_{Aeq,Ti}}\right)$$

On:
T, és el temps en segons corresponent al període temporal d'avaluació considerat.
Ti, interval de temps de la mesura i.
n, és el nombre de mesuraments del conjunt de les sèries de mesuraments fets en el període de temps de referència T.

El valor del nivell sonor resultant, s'ha d'arredonir incrementant-lo en 0,5 dBA, prenent la part sencera com a valor resultant.

b) Infraestructures portuàries i activitats.

— Quan la finalitat dels mesuraments siga la inspecció d'activitats, els titulars o usuaris d'aparells generadors de sorolls, tant a l'aire lliure com en establiments o locals, han de facilitar a la inspecció

Signat electrònicament per:

Antefirma	Nom	Data	Emissor cert	Núm. sèrie cert
SECRETARIA D'AREA II - SECRETARIA D'AREA II	JOSE VICENTE RUANO VILA	25/04/2023	ACCVCA-120	48801306209778079349 062252786540672854

Id. document: w4iy MloY c/6C RapY XWDK LXCB VHo=
CÒPIA INFORMATIVA (NO VERIFICABLE EN SEU ELECTRÒNICA)

l'accés a llurs instal·lacions o focus d'emissió de sorolls i han de disposar-ne el funcionament a les diferents velocitats, càrregues o marxes que els indique este inspector. Els titulars o usuaris poden presenciar tot el procés operatiu.

— El mesurament, tant per als sorolls emesos com per als transmesos pels emissors acústics, s'ha de dur a terme en el lloc en què el seu valor siga més alt.

— El mesurament, tant dels sorolls emesos a l'ambient exterior de les àrees acústiques, com dels transmesos a l'ambient interior de les edificacions pels emissors acústics, s'ha de dur a terme en el punt d'avaluació, en què el seu valor siga més alt.

— Quan, per les característiques de l'emissor acústic, es comproven variacions significatives dels seus nivells d'emissió sonora durant el període temporal d'avaluació, s'ha de dividir este, en intervals de temps, *Ti,* o fases de soroll *(i)* en els quals el nivell de pressió sonora en el punt d'avaluació es perceba de manera uniforme.

— En cada fase de soroll s'han de realitzar almenys tres mesuraments del $L_{Keq,Tu}$, d'una durada mínima de 5 segons, amb intervals de temps mínims de 3 minuts, entre cadascuna de les mesures.

— Les mesures s'han de considerar vàlides, quan la diferència entre els valors extrems obtinguts, és menor o igual a 6 dBA.

— Si la diferència fora major, s'ha de procedir a l'obtenció d'una nova sèrie de tres mesuraments.

— Si es produïra un valor molt diferenciat de la resta, se n'ha d'investigar l'origen. Si es localitza, s'ha de repetir fins a cinc vegades els mesuraments, de manera que el focus origen d'este valor entre en funcionament durant els cinc segons de duració de cada mesura.

— S'ha de prendre com a resultat del mesurament el valor més alt dels obtinguts.

— En la determinació del $L_{Keq,Tu}$ s'ha de tindre en compte la correcció per soroll de fons. Per a la determinació del soroll de fons, s'ha de procedir de manera anàloga a la descrita en el punt anterior, amb l'emissor acústic que s'avalua aturat.

— Quan es determinen fases de soroll, l'avaluació del nivell sonor en el període temporal d'avaluació s'ha de determinar a partir dels valors dels índexs $L_{Keq,T}$ de cada fase de soroll mesura, aplicant l'expressió següent:

$$L_{Keq,T} = 10\lg\left(\frac{1}{T}\sum_{i=1}^{n} Ti\,10^{0.1L_{Keq,Ti}}\right)$$

On:
T, és el temps en segons corresponent al període temporal d'avaluació considerat (>=*Ti*).
Ti, és l'interval de temps associat a la fase de soroll i. La suma dels *Ti =T.*
n, és el nombre de fases de soroll en què es descompon el període temporal de referència *T*.
El valor del nivell sonor resultant, s'ha d'arredonir augmentant-lo en 0,5 dBA, prenent la part sencera com a valor resultant.

3.5. Condicions de mesurament

En la realització dels mesuraments per a l'avaluació dels nivells sonors, s'han de guardar les precaucions següents:

a) Les condicions d'humitat i temperatura han de ser compatibles amb les especificacions del fabricant de l'equip de mesura.

b) En l'avaluació del soroll transmés per un determinat emissor acústic no han de ser vàlids els mesuraments realitzats en l'exterior amb pluja. Cal tindre en compte per als mesuraments a l'interior la influència de la pluja a l'hora de determinar-ne la validesa en funció de la diferència entre els nivells a mesurar i el soroll de fons, incloent ací el que es genere de la pluja.

c) És preceptiu que abans i després de cada mesurament, es realitze una verificació acústica de la cadena de mesurament per mitjà d'un calibrador sonor, que garantisca un marge de desviació no superior a 0,3 dB respecte el valor de referència inicial.

d) Els mesuraments en el medi exterior s'han de realitzar usant equips de mesura amb pantalla antivent.

Signat electrònicament per:

Antefirma	Nom	Data	Emissor cert	Núm. sèrie cert
SECRETARIA D'AREA II - SECRETARIA D'AREA II	JOSE VICENTE RUANO VILA	25/04/2023	ACCVCA-120	48801306209778079349 062252786540672854

Id. document: w4iy MloY c/6C RapY XWDK LXCB VHo=
CÒPIA INFORMATIVA (NO VERIFICABLE EN SEU ELECTRÒNICA)

Així mateix, quan en el punt d'avaluació la velocitat del vent siga superior a 5 metres per segon, s'ha de desistir del mesurament.

Mètodes operatius de mesurament de vibracions

1. MESURAMENTS DE NIVELL DE VIBRACIONS

1. Mètodes de mesurament de vibracions

Els mètodes de mesurament recomanats per a l'avaluació de l'índex de vibració L_{aw}, són els següents:

a) *Amb instruments amb la ponderació freqüencial* w_m
Este mètode s'ha d'utilitzar per a avaluacions de precisió i requerix d'un instrument que dispose de ponderació freqüencial w_m, de conformitat amb la definició de la norma UNE-ISO 2631-2:2011.
S'ha de mesurar el valor eficaç màxim obtingut amb un detector de mitjana exponencial de constant de temps 1s (slow) durant el mesurament. Este valor correspon al paràmetre *a*w, Maximum Transient Vibration Value, (MTVV), segons es recull en la norma UNE-ISO 2631-1:2008.

b) *Mètode numèric per a l'obtenció de l'indicador* L_{aw}
Quan els instruments de mesurament no posseïsquen ponderació freqüencial i/o detector de mitjana exponencial, o com a alternativa als procediments descrits en els apartats *a)* i *c)*, es pot recórrer a l'enregistrament del senyal sense ponderació i posterior tractament de les dades de conformitat amb les normes ISO descrites en l'apartat a).

c) *Calculant la ponderació freqüencial* w_m
Tenint en compte que este procediment no és adequat quan es mesuren vibracions transitòries (*a causa de la resposta lenta dels filtres de terç d'octava de més baixa freqüència (108 s) respecte a la resposta "slow")* el seu ús queda limitat a vibracions de tipus estacionari.
Quan els instruments no disposen de la ponderació freqüencial w_m es pot realitzar una anàlisi espectral, amb resolució mínima de banda de terç d'octava d'acord amb la metodologia que s'indica tot seguit.

L'anàlisi consistix a obtindre l'evolució temporal dels valors eficaços de l'acceleració amb un detector de mitjana exponencial de constant de temps 1s (*slow*) per a cadascuna de les bandes de terç d'octava especificades en la norma UNE-ISO 2631-2:2011 (1 a 80 Hz) i amb una periodicitat de com mínim un segon per a tota la durada del mesurament.

Tot seguit s'ha de multiplicar cadascun dels espectres obtinguts pel valor de la ponderació freqüencial w_m (UNE-ISO 2631-2:2011).

En la taula següent es detallen els valors de la ponderació w_m (UNE-ISO 2631-2:2011) per a les freqüències centrals de les bandes de terç d'octava d'1 Hz a 80 Hz.

Freqüència	w_m	
Hz	factor	dB
1 0	0,833	-1,59
1,25	0,907	-0,85
1,6	0,934	-0,59
2 0	0,932	-0,61
2,5	0,910	-0,82

Signat electrònicament per:

Antefirma	Nom	Data	Emissor cert	Núm. sèrie cert
SECRETARIA D'AREA II - SECRETARIA D'AREA II	JOSE VICENTE RUANO VILA	25/04/2023	ACCVCA-120	48801306209778079349 062252786540672854

Id. document: w4iy MloY c/6C RapY XWDK LXCB VHo=
CÒPIA INFORMATIVA (NO VERIFICABLE EN SEU ELECTRÒNICA)

3,15	0,872	-1,19
4	0,818	-1,74
5	0,750	-2,50
6,3	0,669	-3,49
8	0,582	-4,70
10	0,494	-6,12
12,5	0,411	-7,71
16	0,337	-9,44
20	0,274	-11,25
25	0,220	-13,14
31,5	0,176	-15,09
40	0,140	-17,10
50	0,109	-19,23
63	0,0834	-21,58
80	0,0604	-24,38

Seguidament s'han d'obtindre els valors d'acceleració global ponderada per als diferents instants de temps (per a cada espectre) per mitjà la fórmula següent:

$$a_{w,i} = \sqrt{\sum_{j} \left(w_{m,j} a_{w,i,j} \right)^2}$$

On:

— $a_{w,i,j}$: el valor eficaç (RMS, slow) del senyal d'acceleració expressat en m/s^2, per a cadascuna de les bandes de terç d'octava (j) i per als diferents instants del mesurament (i).

— $w_{m,j}$: el valor de la ponderació freqüencial w_m *per a cadascuna* de les bandes de terç d'octava (j).

— $a_{w,i}$: el valor eficaç (RMS, slow) del senyal d'acceleració global ponderada per als diferents instants del mesurament.

Finalment, per a trobar el valor de w (*MTVV*) ha de triar-se el valor màxim de les diferents acceleracions globals ponderades, per als diferents instants de mesurament

Signat electrònicament per:

Antefirma	Nom	Data	Emissor cert	Núm. sèrie cert
SECRETARIA D'AREA II - SECRETARIA D'AREA II	JOSE VICENTE RUANO VILA	25/04/2023	ACCVCA-120	48801306209778079349 062252786540672854

Id. document: w4iy MloY c/6C RapY XWDK LXCB VHo=
CÒPIA INFORMATIVA (NO VERIFICABLE EN SEU ELECTRÒNICA)

$$a_w = \max \left\{ a_{w,i} \right\}_i$$

2. Procediments de mesurament de vibracions

Els procediments de mesurament *in situ* utilitzats per a l'avaluació de l'índex de vibració que establix este reial decret s'han d'adequar a les prescripcions següents:

a) Prèviament a la realització dels mesuraments cal identificar els possibles focus de vibració, les direccions dominants i les seues característiques temporals.

b) Els mesuraments s'han de realitzar sobre el sòl en el lloc i moment de major molèstia i en la direcció dominant de la vibració si esta existix i és clarament identificable. Si la direcció dominant no està definida s'ha de mesurar en tres direccions ortogonals simultàniament, obtenint el valor eficaç $a_{w,i(t)}$ en cadascuna i l'índex d'avaluació com a suma quadràtica, en el temps *t*, aplicant l'expressió:

$$a_w(t) = \sqrt{a^2_{w,x}(t) + a^2_{w,y}(t) + a^2_{w,z}(t)}$$

c) Per al mesurament de vibracions generades per activitats, s'han distingir entre vibracions de tipus estacionari o transitori.

i) Tipus estacionari: s'ha de realitzar el mesurament almenys en un minut en el període de temps en el qual s'establisca el règim de funcionament més desfavorable; si este no és identificable s'ha de mesurar almenys un minut per als diferents règims de funcionament.

ii) Tipus transitori: s'han de tindre en compte els possibles escenaris diferents que puguen modificar la percepció de la vibració (focus, intensitat, posició, etc.). A l'efecte de l'aplicació dels criteris assenyalats en l'article 17, apartat 1.b) del Reial decret 1367/2007, en el mesurament s'ha de distingir entre els períodes dia (de 7 a 23 h) i nit (de 23 a 7 h), comptabilitzant el nombre d'esdeveniments màxim esperable.

d) En el mesurament de vibracions generades per les infraestructures igualment s'ha de distingir entre les de caràcter estacionari i transitori. A este efecte el trànsit rodat en vies d'elevada circulació pot considerar-se estacionari.

i) Tipus estacionari: s'ha de realitzar el mesurament almenys en cinc minuts dins del període de temps de major intensitat (principalment de vehicles pesants) de circulació. En cas de desconéixer-se dades del trànsit de la via s'han de realitzar mesuraments durant un dia complet avaluant el valor eficaç a_w .

ii) Tipus transitori: s'han de tindre en compte els possibles escenaris diferents que puguen modificar la percepció de la vibració (p.ex.: en el cas dels trens s'ha de tindre en compte els diferents tipus de vehicles per cada via i la seua velocitat si la diferència és apreciable). A l'efecte de l'aplicació dels criteris assenyalats en l'article 17, apartat 1.b) del Reial decret 1367/2007, en el mesurament s'ha de distingir entre els períodes dia (7 a 23 h) i nit (23 a 7 h), comptabilitzant el nombre d'esdeveniments màxim esperable.

e) Si es tracta d'episodis reiteratius, s'ha de realitzar el mesurament almenys tres vegades i s'ha de donar com a resultat el valor més alt dels obtinguts. Si es repetix el mesurament amb sis o més esdeveniments es permet caracteritzar la vibració pel valor mitjà més una desviació típica.

f) En el mesurament de la vibració produïda per un emissor acústic a l'efecte de comprovar el compliment de l'estipulat en l'article 26 del Reial decret 1367/2007 s'ha de corregir la mesura per la vibració de fons (vibració amb l'emissor aturat).

g) És preceptiu que abans i després de cada mesurament, es realitze una verificació de la cadena de

Signat electrònicament per:

Antefirma	Nom	Data	Emissor cert	Núm. sèrie cert
SECRETARIA D'AREA II - SECRETARIA D'AREA II	JOSE VICENTE RUANO VILA	25/04/2023	ACCVCA-120	48801306209778079349 062252786540672854

Id. document: w4iy MloY c/6C RapY XWDK LXCB VHo=
CÒPIA INFORMATIVA (NO VERIFICABLE EN SEU ELECTRÒNICA)

mesurament amb un calibrador de vibracions, que garantisca el seu bon funcionament.

Mesurament i avaluació de l'isolament acústic

1. MESURAMENTS D'ISOLAMENT ACÚSTIC A SOROLL AERI

1.1. Condicions del mesurament

Tot mesurament de l'isolament al soroll entre locals amb activitats industrials, comercials i de servicis i espais destinats a ús residencial ha de complir amb les Normes UNE-EN ISO 16283-1:2015 Mesurament *in situ* de l'isolament. Part 1: isolament a soroll aeri i UNE-EN ISO 16283-3:2016 Mesuraments *in situ* de l'isolament en els edificis i en els elements de construcció. Part 3: isolament a soroll de façanes.

Les mesures *in situ* de l'isolament han de fer-se en bandes de terç d'octava. Les freqüències centrals del mínim de bandes a analitzar han de ser dels 100 Hz als 3.150 Hz.

El soroll generat en el recinte emissor ha de ser estacionari, amb un nivell prou elevat per a poder ser mesurat en el receptor sense influències del soroll ambiental i tindre un espectre continue en l'interval de freqüències estipulat en les normes.

Per al mesurament de l'isolament entre recintes ha d'utilitzar-se una font de soroll rosa, no estant permesa la utilització de música o qualsevol altre tipus de soroll, ja que no es tracta de soroll estacionari ni es pot assegurar l'existència d'espectres continuats.

Per a cada posició individual del micròfon, el temps de mesurament ha de ser, almenys, de 6 segons per a cada banda de freqüència amb freqüències centrals inferiors a 400 Hz. Per a de freqüències centrals superiors a 400 Hz, es pot disminuir el temps a almenys 4 segons.

Ha de mesurar-se el temps de reverberació (T) segons la metodologia especificada en les normes UNE-EN ISO 16283 o normes que la reemplacen.

Les dependències on es realitzen els mesuraments han de trobar-se totalment tancades durant el mesurament.

1.2. Localització dels punts de mesurament

1.2.1. En el local emissor

El nombre mínim de mesures, emprant micròfons fixos, és de 10 en almenys cinc punts diferents, el més allunyats possible entre estos, de tal manera que el mesurament es realitze sempre en punts de camp difús.

En cada punt de mesurament han de realitzar-se almenys 2 mesures, el valor mitjà (nivell de pressió sonora en el local emissor per a cada banda de freqüència [L1]i) es calcula segons l'expressió:

$$(L_1)_i = 10\log\left[\frac{1}{n}\sum_{1}^{n}10^{\frac{(L_j)}{10}}\right]$$

On:

Lj, nivell de pressió sonora de cada mesura en la banda de freqüència; i n, el nombre de mesuraments efectuats.

Ha d'assegurar-se que les posicions del micròfon estiguen fora del camp sonor directe de la font.

Signat electrònicament per:

Antefirma	Nom	Data	Emissor cert	Núm. sèrie cert
SECRETARIA D'AREA II - SECRETARIA D'AREA II	JOSE VICENTE RUANO VILA	25/04/2023	ACCVCA-120	48801306209778079349 062252786540672854

Id. document: w4iy MloY c/6C RapY XWDK LXCB VHo=
CÒPIA INFORMATIVA (NO VERIFICABLE EN SEU ELECTRÒNICA)

1.2.2. En el local receptor

Els mesuraments en el local receptor s'han d'efectuar amb les mateixes condicions que en el local emissor. El càlcul del nivell de pressió sonora en el local receptor per a cada banda de freqüència $(L_2)_i$ s'obté segons l'expressió:.

$$(L_2)_i = 10\log\left[\frac{1}{n}\sum_{1}^{n}10^{\frac{(L_j)}{10}}\right]$$

On:

Lj, nivell de pressió sonora de cada mesura en la banda de freqüència; i n, el nombre de mesuraments efectuats.

En el cas del local receptor, pel fet que els nivells de soroll són molt menors, és necessari realitzar una mesura prèvia i posterior del nivell de soroll de fons existent sense la font de soroll en funcionament. Si la diferència entre el nivell de fons i el nivell de recepció mesurat ($[L_2]_i$), en alguna banda, és inferior a 10 dBA, han d'efectuar-se correccions d'acord amb l'equació següent:

$$(L_2)_i = 10\log\left[10^{\frac{(L_{2T})_i}{10}} - 10^{\frac{(L_{P2})_i}{10}}\right]$$

On:

$(L_2)_i$, és el nivell de pressió sonora de recepció;
$(L_{2T})_i$, el nivell de pressió sonora conjunt de recepció i el soroll de fons;
i $(L_{P2})_i$, el nivell de pressió sonora del soroll de fons exclusivament.

Si la mesura del soroll de recepció no supera en més de 3 dBA al soroll de fons, ha de rebutjar-se el mesurament per no existir condicions adequades per a realitzar-les.

1.3. Avaluació de l'isolament acústic a soroll aeri per mitjà de magnituds globals

Encara que el mesurament de l'isolament acústic s'efectue per bandes de freqüència, el valor de l'isolament, en qualsevol dels seus índexs, ha d'expressar-se com un sol número en dBA:

Magnitud global		Terme	
Diferència de nivell ponderada	D_W	Diferència de nivell	D
Diferència de nivell normalitzada ponderada	$D_{n,W}$	Diferència de nivell normalitzada	D_n
Diferència de nivell estandarditzada, ponderada A	$D_{nT,A}$	Diferència de nivell estandarditzada	D_{nT}

Signat electrònicament per:

Antefirma	Nom	Data	Emissor cert	Núm. sèrie cert
SECRETARIA D'AREA II - SECRETARIA D'AREA II	JOSE VICENTE RUANO VILA	25/04/2023	ACCVCA-120	48801306209778079349 062252786540672854

Id. document: w4iy MloY c/6C RapY XWDK LXCB VHo=
CÒPIA INFORMATIVA (NO VERIFICABLE EN SEU ELECTRÒNICA)

Per a expressar els valors d'isolament com a magnitud global, amb precisió de 0,1 dBA s'ha de seguir la UNE-EN ISO 717-1:2013.

Pot utilitzar-se com a índex per a valorar l'isolament a soroll aeri, la diferència de nivells DW, sempre que el temps de reverberació no supere el valor de 0,5 s en cap de les bandes de terç d'octava en els assajos.

1.4. Presentació de resultats

La presentació dels resultats obtinguts d'un mesurament *in situ* de l'isolament acústic al soroll aeri entre recintes, tant per a bandes de terç d'octava com d'octava, ha d'efectuar-se d'acord amb el annex model de l'expressió dels resultats de les normes UNE-EN ISO 16283-1:2015 i UNE-EN ISO 16283-3:2016 en funció de la mena d'assaig. El resultat de l'avaluació de l' isolament acústic, ha d'incloure els termes d'adaptació espectral d'acord amb la Norma UNE-EN ISO 717-1:2013.

2. MESURAMENTS D'ISOLAMENT ACÚSTIC A SOROLL D'IMPACTE.

2.1. Condicions del mesurament

Tot mesurament de l'isolament acústic al soroll d'impactes de sòls de l'edificació ha de complir amb les normes UNE-EN ISO 16283-2:2016 mesurament *in situ* de l'isolament acústic en els edificis i en els elements de construcció. Part 2: isolament a soroll d'impactes.

Les mesures *in situ* de l'isolament han de fer-se en bandes de terç d'octava. Les freqüències centrals del mínim de bandes a analitzar han de ser dels 100 Hz als 3.150 Hz.

La generació del camp acústic s'ha de realitzar per mitjà d'una màquina d'impactes normalitzada situada en almenys 4 posicions distribuïdes de manera aleatòria a la sala emissora i on la distància entre la màquina d'impactes i les vores de terra no ha de ser inferior a 0,5 m.

La línia que formen els caps dels martells hauria de formar 45é amb la direcció de nervadures i bigues.

Les mesures no han de començar fins que el nivell de soroll es faça estacionari. Si no s'aconseguixen mesuraments estables després de 5 minuts, llavors els mesuraments s'haurien de realitzar durant un temps ben definit. El període de mesurament ha de registrar-se.

2.2. Localització dels punts de mesurament

2.2.1. En el local receptor

El nombre mínim de mesures, emprant micròfons fixos, és de 6 en almenys 4 punts diferents, el més allunyats possible entre estos, de tal manera que el mesurament es realitze sempre en punts de camp difús. En cada punt de mesura s'obté el nivell de pressió de soroll d'impactes utilitzant un micròfon en les diferents posicions durant el temps de mesurament descrit i fent una mitjana de de manera energètica.

$$L = 10\log\left[\frac{1}{n}\sum_{j=1}^{n} 10^{\frac{Lj}{10}}\right] dB$$

On:

Lj, nivell de pressió sonora de cada mesura en la banda de freqüència; i n, el nombre de mesuraments efectuats.

L: nivell mitjà de pressió sonora en un recinte equival Li nivell de pressió mitjana de soroll

Signat electrònicament per:

Antefirma	Nom	Data	Emissor cert	Núm. sèrie cert
SECRETARIA D'AREA II - SECRETARIA D'AREA II	JOSE VICENTE RUANO VILA	25/04/2023	ACCVCA-120	48801306209778079349 062252786540672854

Id. document: w4iy MloY c/6C RapY XWDK LXCB VHo=
CÒPIA INFORMATIVA (NO VERIFICABLE EN SEU ELECTRÒNICA)

d'impactes en terços d'octava en sala receptora.

El temps de reverberació s'ha de mesurar en les condicions especificades en apartat anterior. S'han de realitzar les correccions per nivell de soroll de fons convenients segons es descriu en l'apartat d'isolament a soroll aeri tenint en compte que si la diferència entre el soroll d'impacte i el de fons és menor de 6 dB es corregix restant 1,3 dB i s'indica que els valors L'n donats són límit del mesurament.

2.3. Avaluació de l'isolament acústic a soroll d'impacte per mitjà de magnituds globals

Encara que el mesurament de l'isolament acústic s'efectue per bandes de freqüència, el valor de l'isolament, en qualsevol dels seus índexs, ha d'expressar-se com un sol número en dB:

Magnitud global		Terme	
Nivell de pressió de soroll d'impactes normalitzat ponderat	$L'_{n,W}$	Nivell de pressió de soroll d'impactes normalitzat	L'_n
Nivell de pressió de soroll d'impactes estandarditzat ponderat	$L'_{nT,W}$	Nivell de pressió de soroll d'impactes estandarditzat	L'_{nT}

Per a expressar els valors d'isolament com a magnitud global, amb precisió de 0,1 dB s'ha de seguir la UNE-EN ISO 717-2:2013.

2.4. Presentació de resultats

La presentació dels resultats obtinguts d'un mesurament *in situ* de l'isolament acústic de sòls al soroll d'impactes, tant per a bandes de terç d'octava com d'octava, ha d'efectuar-se d'acord amb el annex model de l'expressió dels resultats de les UNE-EN ISO 16283-2:2016 en funció de la mena d'assaig. El resultat de l'avaluació de l'isolament acústic, ha d'incloure els termes d'adaptació espectral d'acord amb la UNE-EN ISO 717-2:2013.

ANNEX IV. Campanes i rellotges

1. Límits d'emissió

a. Tocs de campana.

Els tocs de campana poden fer-se de 8.00 a 22.00 h, en els casos permesos en esta Ordenança.

b. Tocs de rellotge.

Poden fer-se entre les 8.00 i les 22.00 h el toc dels rellotges, per al marcatge exclusivament de les hores en punt i sense repetició.

2. Tocs de campanes. Recomanacions

Tocs d'oració

a. Són tres tocs de la campana major separats per vint segons: a les 08.00, a les 12.00 i a les 20.00 hores.

b. S'accepta en el toc de migdia el volteig d'una campana mitjana durant un minut.

Signat electrònicament per:

Antefirma	Nom	Data	Emissor cert	Núm. sèrie cert
SECRETARIA D'AREA II - SECRETARIA D'AREA II	JOSE VICENTE RUANO VILA	25/04/2023	ACCVCA-120	48801306209778079349 062252786540672854

Id. document: w4iy MloY c/6C RapY XWDK LXCB VHo=
CÒPIA INFORMATIVA (NO VERIFICABLE EN SEU ELECTRÒNICA)

c. El campanar de la ciutat, la torre del Micalet, pot realitzar tres colps separats i dos seguits de la campana major a les 21.00 hores.

Tocs de missa firal (missa diària)

Com a norma general, es toquen una sèrie de vint colps de la campana mitjana deu minuts abans de la missa. Si hi ha campana d'espadanya, es pot tocar amb un breu volteig.

Tocs de missa de precepte (diumenge, festes de precepte i les vespres)

a. Com a norma general, el repic d'una o de diverses campanes sense volteig deu minuts abans de la missa.

b. En la missa de comunitat o major, després del repic del diumenge, es pot voltejar una campana mitjana durant trenta segons, sempre que siga posterior a les 11.00 hores.

Tocs de celebració de festes i festes de solemnitat

Es consideren festes de solemnitat les referides al dia de Reis, Sant Josep, Diumenge de Rams, Dijous Sant, l'Assumpció de la Mare de Déu, Tots Sants i la Immaculada Concepció i el dia de la celebració del patró o patrona de les parròquies en horari de dia o vesprada

a. Toc de la vespra: Dos tocs o volteig, de tres minuts, de dos o tres campanes mitjanes després del toc d'oració de la vesprada.

b. Toc de festa: Dos tocs o volteig, de tres minuts, de dos o tres campanes mitjanes durant mitja hora i cinc minuts abans de la celebració. En este cas, tots els campanars de la ciutat poden tocar a migdia i és possible tocar també a la mitja hora.

c. Processó general: Volteig de campanes mitjanes durant tres minuts just a l'eixida de la processó, així com a l'arribada a aquesta.

Tocs de celebració de festes de gran solemnitat

Es consideren Festes de Gran Solemnitat la Pasqua i la huitava, el Corpus Christi, el Nadal, els patrons de la ciutat (Sant Vicent Màrtir, Sant Vicent Ferrer i la Verge dels Desemparats) i els dels pobles de València.

a. Toc de la vespra: Dos tocs o volteig, de cinc minuts, de totes les campanes en el toc de migdia.

b. Toc de festa: Dos tocs o volteig, de cinc minuts, de totes les campanes mitja hora i cinc minuts abans de la celebració. En este cas, poden tocar tots els campanars de la ciutat a migdia i és possible tocar també a la mitja hora

c. Processó general: Si n'hi ha, volteig de totes les campanes, durant cinc minuts, mitja hora abans de l'eixida i abans de l'entrada de l'església titular, i al pas de la processó per davant de l'església corresponent.

Tocs de difunts

Es consideren tocs de difunts les exèquies, funerals i la Commemoració de Tots els Fidels Difunts el 2 de novembre.

Signat electrònicament per:

Antefirma	Nom	Data	Emissor cert	Núm. sèrie cert
SECRETARIA D'AREA II - SECRETARIA D'AREA II	JOSE VICENTE RUANO VILA	25/04/2023	ACCVCA-120	48801306209778079349 062252786540672854

Id. document: w4iy MloY c/6C RapY XWDK LXCB VHo=
CÒPIA INFORMATIVA (NO VERIFICABLE EN SEU ELECTRÒNICA)

Toc de campanes xicotetes, que tradicionalment ha seguit el costum de tres senyals per a home i dos per a dona al principi i al final de cada toc, durant cinc minuts, abans i després de la celebració. En el cas de tocs d'Albats volteig del tiple.

Matraques

Es poden tocar les matraques abans dels actes litúrgics (oficis de la Setmana Santa) per a anunciar-los.

La durada no pot excedir de tres minuts.

Altres tocs

a. El denominat «alçar Déu» en la consagració durant la missa de la solemnitat, amb una campana major com a màxim durant un minut.

b. El toc d'avís a actes de l'oració amb el Santíssim, amb tocs de dues o tres campanes mitjanes durant un minut com a màxim.

c. Elecció i defunció del papa i de l'arquebisbe. També el decés de cap d'estat.

d. El toc de calamitat pública.

e. En el cas de celebracions excepcionals és necessària la comunicació prèvia per part de l'Arquebisbat a la delegació amb competències en contaminació acústica.

f. Volteig major en el moment del Glòria en la nit de la Vigília Pasqual.

3. Rellotges d'especial protecció.

a. Rellotge del convent de Sant Josep de la Muntanya, ja que es tracta de l'únic rellotge mecànic en funcionament en un radi de 100 kilòmetres.
b. Rellotge de la Casa del Xavo.
c. Rellotge de la casa consistorial.
d. Rellotge de Capitania.
e. Rellotge de Correus.
f. Rellotge del la Casa del Rellotge del Port.
g. Qualsevol altre que les administracions competents en matèria de patrimoni cultural puguen exceptuar.

ANNEX V. Límits màxims de nivells sonors en vehicles de tracció mecànica i procediments de mesurament

Mesuraments acústics en vehicles

1. Valors límit del nivell d'emissió sonora

1.1. El nivell de soroll emés pels vehicles de motor es considera admissible sempre que no depasse els valors límit fixats en este annex.

1.2. Els valors límit del nivell d'emissió sonora s'obtenen sumant 4 dBA al nivell d'emissió sonora fixat en la fitxa d'homologació del vehicle per a l'assaig estàtic o per a l'assaig de vehicle aturat que determine el procediment establit de mesurament.

Signat electrònicament per:

Antefirma	Nom	Data	Emissor cert	Núm. sèrie cert
SECRETARIA D'AREA II - SECRETARIA D'AREA II	JOSE VICENTE RUANO VILA	25/04/2023	ACCVCA-120	48801306209778079349 062252786540672854

Id. document: w4iy MloY c/6C RapY XWDK LXCB VHo=
CÒPIA INFORMATIVA (NO VERIFICABLE EN SEU ELECTRÒNICA)

En el cas que la fitxa d'homologació, per antiguitat o d'altres raons, no indique el nivell sonor per a l'assaig de vehicle aturat, els valors límit del nivell d'emissió sonora, en tant que no s'extingisca la vida útil del vehicle corresponent han de ser els següents:

a) si es tracta de ciclomotors, el valor límit ha de ser de 91 dBA,
b) per a la resta de vehicles, la inspecció tècnica ha de dictaminar que el vehicle es troba en perfecte estat de manteniment. En estes condicions, s'ha de determinar el nivell d'emissió sonora per a l'assaig de vehicle aturat seguint el procediment desenvolupat en l'annex I (o si escau, el procediment previst en l'art. 5) del Decret 19/2004, de 13 de febrer, del Consell de la Generalitat, pel qual s'establixen normes per al control del soroll produït pels vehicles de motor (en la redacció del Decret 43/2008, d'11 d'abril), o per la norma que el reemplace. A partir d'este moment, i en successives inspeccions, el valor límit del soroll emés pel vehicle ha d'obtindre's en sumar 4 dBA al nivell d'emissió sonora fixat en la primera revisió, independentment que en l'estació ITV, on es sotmeta a posteriors comprovacions, dispose llavors dels nivells d'emissió de vehicle aturat per a eixe vehicle concret.

La forma de procedir prevista en la lletra *b)* s'ha d'aplicar igualment als vehicles híbrids i, en general, a aquells vehicles que, per llurs característiques tècniques o tecnològiques, i encara disposant de fitxa d'homologació que indique el nivell sonor per a l'assaig de vehicle aturat, no se'ls puga aplicar el procediment previst d'avaluació establit en l'annex I del Decret 19/2004, de 13 de febrer, o norma que el remplace.

2. Procediment operatiu d'avaluació del nivell sonor de vehicles

2.1. Procediment operatiu

2.1.1. Generalitats de l'assaig.

Les directives comunitàries sobre homologació de vehicles automòbils detallen dos procediments per a mesurar el soroll emés pels vehicles: la prova en moviment i la prova de vehicle aturat. En este procediment, s'establix com a prova per a determinar el nivell de soroll emés pels vehicles, la prova de vehicle aturat.

2.1.2. Col·locació i tipus de sonòmetres i paràmetre a avaluar

La col·locació del sonòmetre s'ha d'efectuar d'acord amb les figures indicades tot seguit i no pot haver-hi cap superfície reflectora a menys de 3 metres del vehicle. La posició del micròfon ha de complir les condicions següents:

L'altura del micròfon sobre el sòl ha de ser igual a la de l'orifici d'eixida dels gasos de fuita, però no ha de ser mai inferior a 0,2 metres.

La membrana del micròfon ha de ser orientada cap a l'orifici d'eixida dels gasos i col·locada a una distància de 0,5 metres d'este últim.

L'eix de sensibilitat màxima del micròfon ha de ser paral·lel al sòl i formar un angle de 45º ± 10º amb el pla vertical en el qual s'inscriu la direcció d'eixida dels gasos.

Per als vehicles que tinguen una fuita amb dues o diverses eixides espaiades entre si menys de 0,3 metres i connectades al mateix silenciador, es fa una sola mesura, i queda determinada la posició del micròfon en relació a l'eixida més pròxima a una de les vores extremes del vehicle o, en defecte d'això, en relació a l'eixida situada més alta sobre el sòl.

Per als vehicles que tinguen una eixida de la fuita vertical (per exemple, els vehicles industrials), el micròfon ha d'estar col·locat a l'altura de l'eixida. El seu eix ha de ser vertical i s'ha de dirigir cap amunt. Ha d'estar situat a una distància de 0,5 metres del costat del vehicle més pròxim a l'eixida de fuita.

Per als vehicles que tinguen una fuita de diverses eixides espaiades entre si més de 0,3 metres, es fa un mesurament per a cada eixida, com si fora l'única, i es considera el valor més elevat.

El nivell sonor de fons en el lloc en el qual es practique l'assaig ha de ser inferior en més de 10 dBA al valor límit màxim admissible per a la mena de vehicle que es pretén avaluar.

Signat electrònicament per:

Antefirma	Nom	Data	Emissor cert	Núm. sèrie cert
SECRETARIA D'AREA II - SECRETARIA D'AREA II	JOSE VICENTE RUANO VILA	25/04/2023	ACCVCA-120	48801306209778079349 062252786540672854

Id. document: w4iy MloY c/6C RapY XWDK LXCB VHo=
CÒPIA INFORMATIVA (NO VERIFICABLE EN SEU ELECTRÒNICA)

El sonòmetre és de tipus 1, i ha de complir amb les condicions establides en l'Ordre del Ministeri de Foment de 16 de desembre de 1998 o normativa que la reemplace, en les fases d'aprovació de model, verificació primitiva, verificació postreparació i verificació periòdica anual, havent de ser calibrat abans i després de cada mesurament. El sonòmetre ha d'estar col·locat en resposta Fast i l'índex per a valorar el nivell d'emissió ha de ser el L_{Amax}. En totes les mesures ha d'utilitzar-se sempre el protector antivent en el micròfon de l'aparell de mesurament.

2.1.3. Règim de funcionament del motor

El règim del motor s'ha d'estabilitzar a 3/4 de la velocitat de gir en la qual el motor desenvolupa la seua potència màxima. Una vegada aconseguit el règim estabilitzat, es porta ràpidament el mecanisme d'acceleració a la posició de ralentí. El nivell sonor es mesura durant un període de funcionament que comprén un breu espai de temps a règim estabilitzat, més tota la durada de la desacceleració, considerant com a resultat vàlid de la mesura el corresponent a la indicació màxima del sonòmetre. Este procediment s'ha de repetir 3 vegades.

Per a determinar el règim de funcionament del motor s'ha d'emprar un instrument de mesura extern al vehicle. En cap cas, s'ha d'emprar el sistema integrat en este.

2.2. Interpretació dels resultats

El valor considerat ha de ser el que corresponga al nivell sonor màxim (L_{Amax}) més elevat dels 3 mesuraments. En el cas en què este valor supere en el valor límit màxim admissible per a la categoria a la qual pertany el vehicle, s'ha de procedir a una segona sèrie de tres mesuraments. Perquè el resultat de la prova tinga sentit favorable quatre dels sis resultats així obtinguts han d'estar dins de els límits prescrits, i s'ha d'assignar com a valor sonor del vehicle el tercer dels sis en ordre decreixent.

Signat electrònicament per:

Antefirma	Nom	Data	Emissor cert	Núm. sèrie cert
SECRETARIA D'AREA II - SECRETARIA D'AREA II	JOSE VICENTE RUANO VILA	25/04/2023	ACCVCA-120	48801306209778079349 062252786540672854

Id. document: w4iy MloY c/6C RapY XWDK LXCB VHo=
CÒPIA INFORMATIVA (NO VERIFICABLE EN SEU ELECTRÒNICA)

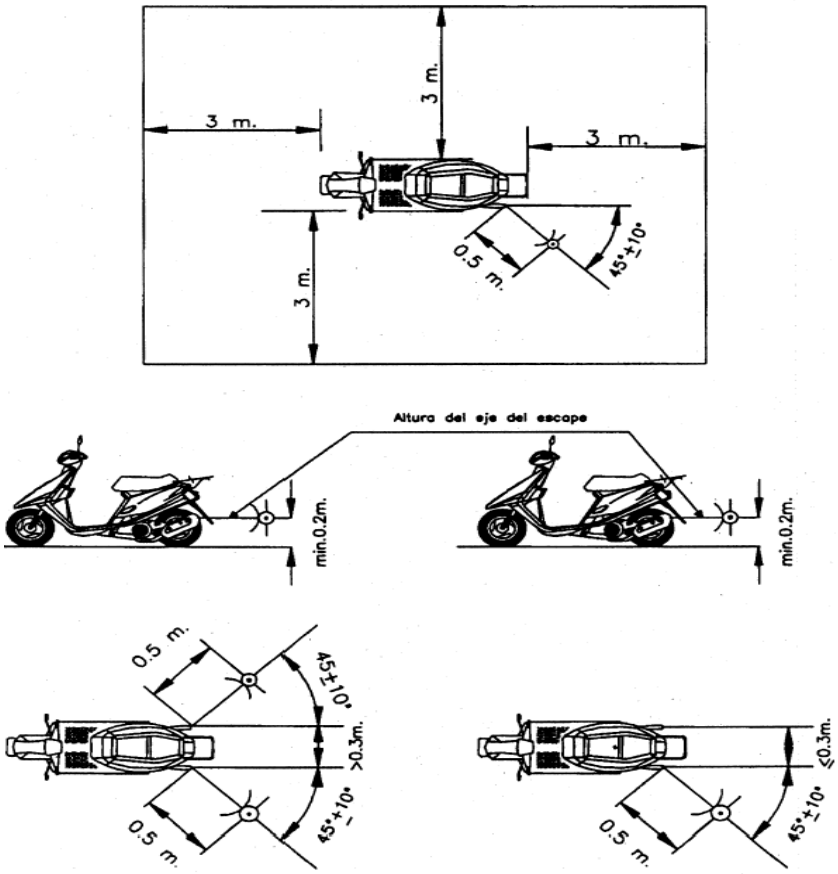

Figura 1. Posicions per a l'assaig de motocicletes aturades

Signat electrònicament per:

Antefirma	Nom	Data	Emissor cert	Núm. sèrie cert
SECRETARIA D'AREA II - SECRETARIA D'AREA II	JOSE VICENTE RUANO VILA	25/04/2023	ACCVCA-120	48801306209778079349 062252786540672854

Id. document: w4iy MloY c/6C RapY XWDK LXCB VHo=
CÒPIA INFORMATIVA (NO VERIFICABLE EN SEU ELECTRÒNICA)

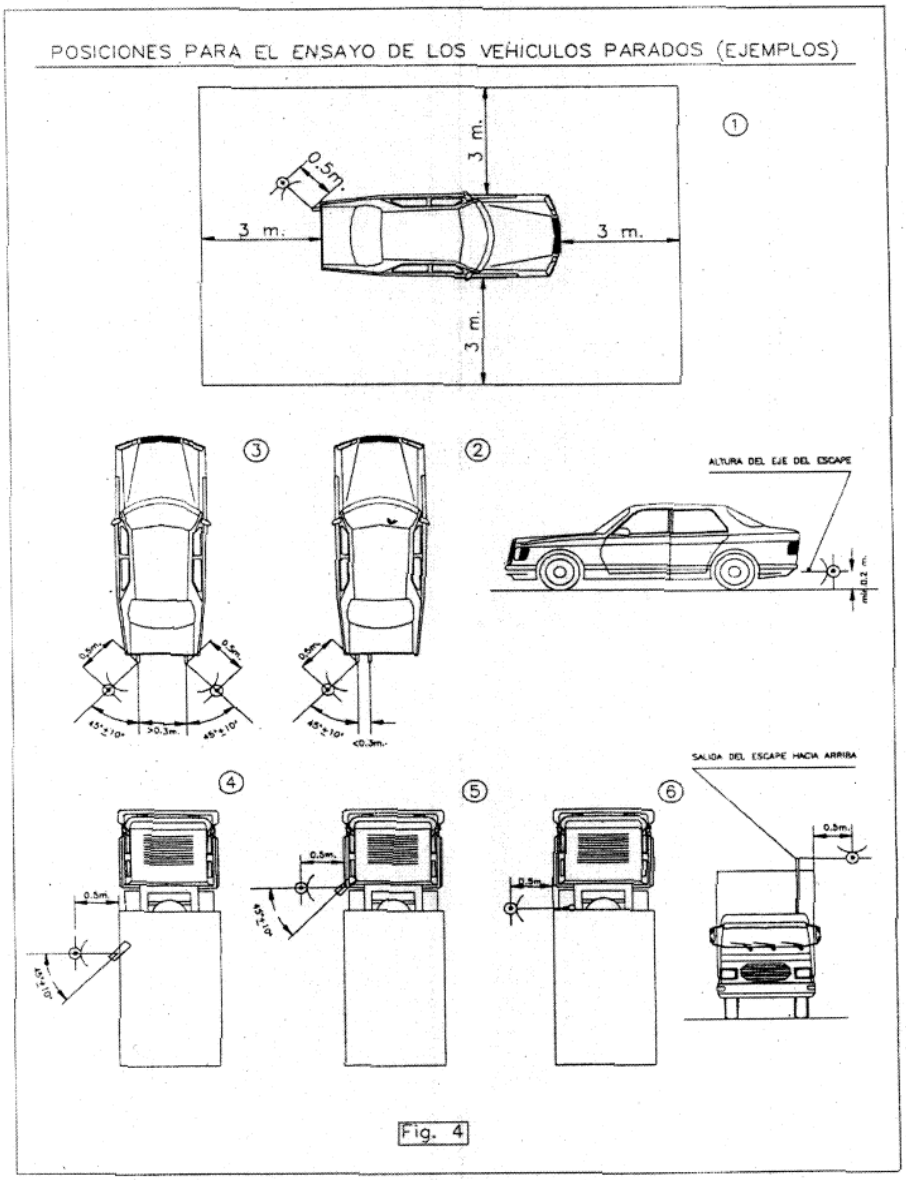

Figura 2. Posiciones per a l'assaig de vehicles aturats

Signat electrònicament per:

Antefirma	Nom	Data	Emissor cert	Núm. sèrie cert
SECRETARIA D'AREA II - SECRETARIA D'AREA II	JOSE VICENTE RUANO VILA	25/04/2023	ACCVCA-120	48801306209778079349 062252786540672854

Id. document: w4iy MloY c/6C RapY XWDK LXCB VHo=
CÒPIA INFORMATIVA (NO VERIFICABLE EN SEU ELECTRÒNICA)

Instruccions per a emplenar les dades de comprovació sonora

Les dades a consignar es dividixen en tres parts: en la primera es recull informació sobre les característiques generals del vehicle, la segona especifica el límit de nivell sonor admissible, i la tercera s'emplena amb els resultats de les successives comprovacions d'emissió sonora al fet que ha de ser sotmés el vehicle:

1. Dades del vehicle.
   - 1.1. Placa d'immatriculació
   - 1.2. Número de bastidor
   - 1.3. Marca del vehicle
   - 1.4. Denominació comercial
   - 1.5. Tipus i variant
   - 1.6. Contrasenya d'homologació
   - 1.7. Nivell sonor (assaig en aturat): nivell de pressió sonora per a l'assaig de vehicle aturat, segons el procediment establit en els annexos (distància del sonòmetre a la font: 50 cm)

2. Per a vehicles, excepte ciclomotors:
Vehicles en la fitxa d'homologació dels quals s'indica el nivell de pressió sonora per a l'assaig de vehicle aturat: s'introduïx el nivell sonor que apareix en esta fitxa.
Vehicles en la fitxa d'homologació dels quals no s'indica el nivell de pressió sonora per a l'assaig de vehicle aturat: s'emplena la casella amb el nivell sonor mesurat en la primera inspecció de comprovació del nivell de soroll emés pel vehicle. El vehicle ha d'estar en condicions perfectes de manteniment.

3. Per a ciclomotors:
Aquells en què la fitxa d'homologació indica el nivell de pressió sonora per a l'assaig de vehicle aturat (distància del sonòmetre a la font: 50 cm): s'introduïx el nivell sonor que apareix en esta fitxa.
Aquells en què la fitxa d'homologació no indica el nivell de pressió sonora per a l'assaig de vehicle aturat (distància del sonòmetre a la font: 50 cm): per a este cas es ratlla la casella.

4. Resultats de les comprovacions periòdiques.
En cadascuna de les inspeccions s'ha d'incloure: Data de realització de la comprovació, resultat de la comprovació, indicant el nivell sonor (L_{Amax}) obtingut en el mesurament expressat en dBA i si és apte o no segons el límit de nivell d'emissió sonora, signatura i segell de l'estació d'Inspecció Tècnica de Vehicles.

ANNEX VI. Estudi acústic.

CONTINGUT

Es dona resposta en este epígraf a les prescripcions de l'article 35 de la Llei 7/2002 de la Generalitat Valenciana, el art 17 del Decret 266/04 de 3 de desembre del Consell de la Generalitat Valenciana, que regulen el contingut de l'estudi acústic.

L'estudi acústic que es redacte ha de seguir l'índex i ha de donar resposta als continguts que es detallen tot seguit.

Estudi acústic
Índex
1. Objecte
2. Descripció del tipus d'activitat i horari previst

Signat electrònicament per:

Antefirma	Nom	Data	Emissor cert	Núm. sèrie cert
SECRETARIA D'AREA II - SECRETARIA D'AREA II	JOSE VICENTE RUANO VILA	25/04/2023	ACCVCA-120	48801306209778079349 062252786540672854

Id. document: w4iy MloY c/6C RapY XWDK LXCB VHo=
CÒPIA INFORMATIVA (NO VERIFICABLE EN SEU ELECTRÒNICA)

3. Característiques del local i el voltants
3.1. Característiques del local
3.2. Voltants
3.3. Elements delimitadors de l'activitat
4. Detall i situació de les fonts sonores, vibratòries o d'impacte
5. Avaluació del nivell d'emissió
6. Nivells de recepció en locals que fiten i medi exterior
7. Disseny i justificació de les mesures correctores
7.1. Isolament a soroll aeri
7.2. Isolament de vibracions
7.3. Isolament de sorolls d'impacte
8. Resum de les mesures correctores adoptades

1. Objecte

S'ha de justificar el compliment de l'ordenança municipal de protecció contra la contaminació acústica de l'Ajuntament de València (d'ara endavant, l'ordenança).

2. Descripció del tipus d'activitat i horari previst

S'ha d'indicar l'horari de funcionament de l'activitat, així mateix s'ha d'assenyalar la possibilitat de funcionament de maquinària auxiliar (cambres frigorífiques, bombes d'aigua,…), càrrega i descàrrega de mercaderies, etc., fora de l'horari de funcionament de l'activitat.

3. Característiques del local i voltants

3.1. Característiques del local
S'ha d'assenyalar si el local es situa en planta baixa, altres plantes, soterrani, edificació en pati d'illa de cases, etc.
S'ha d'indicarà la superfície total, dimensions totals i volum ocupat. S'ha de justificar el compliment del requisit de superfície mínima per als *pubs* i bars musicals.

S'ha d'assenyalar l'existència de buits que comuniquen el local amb la via pública, celoberts interiors o patis d'illa de cases.

3.2. Voltants
S'ha d'indicar la zona urbanística on es pretén instal·lar l'activitat d'acord amb la classificació establida en les normes urbanístiques del PGOU.
S'ha de fer una relació dels locals que fiten, amb indicació de l'ús (dalt, baix, dreta, esquerra i davant quan l'ample del carrer siga inferior de 5 m). S'ha de representar gràficament en plànols un croquis que permeta visualitzar la situació relativa dels locals que fiten, en relació amb l'activitat que es projecta.

3.3. Elements delimitadors de l'activitat
S'ha d'indicar en este apartat les característiques constructives dels elements existents que delimiten l'edifici o local (sòl, sostre, parets, portes, etc.).
S'ha d'assenyalar el nivell d'isolament DnT proporcionat per estos elements a les freqüències següents: 125, 250, 500, 1000, 2000 i 4000 Hz, així com el valor global expressat en dBA.
Estes dades tenen per objecte conéixer quin és el nivell d'isolament disponible en el local. Els valors de l'isolament poden obtindre's a partir de la bibliografia especialitzada o bé per mitjà d'un mesurament.

4. Detall i situació de les fonts sonores, vibratòries o d'impacte

S'han d'identificar en este apartat de manera detallada, totes les fonts sonores, vibratòries o d'impacte que puguen haver-hi en l'activitat.
S'ha de fer una relació de la maquinària amb indicació de la potència elèctrica expressada en kW i el nivell de potència sonora o bé el nivell de pressió sonora a 1 metre de distància. Així mateix s'han d'assenyalar altres característiques específiques de la maquinària: manera de funcionament.
S'ha d'indicar si l'activitat disposarà d'equip de reproducció sonora, i en este cas s'han d'assenyalar les característiques tècniques, potència acústica, rang de freqüències, nombre d'altaveus.

Signat electrònicament per:

Antefirma	Nom	Data	Emissor cert	Núm. sèrie cert
SECRETARIA D'AREA II - SECRETARIA D'AREA II	JOSE VICENTE RUANO VILA	25/04/2023	ACCVCA-120	4880130620977807934906225278654067285 4

Id. document: w4iy MloY c/6C RapY XWDK LXCB VHo=
CÒPIA INFORMATIVA (NO VERIFICABLE EN SEU ELECTRÒNICA)

S'ha d'indicar si l'activitat disposarà de màquines recreatives, vídeo, si es pretén realitzar actuacions en directe, activitat de ball, etc.
En el cas de gimnasos s'han de concretar les especialitats a desenvolupar (aeròbic, musculació, arts marcials, etc.).
En els plànols s'ha de representar gràficament la situació de les fonts sonores, especificant si es troba a l'interior o exterior del local així com la situació relativa en relació als locals que fiten.

5. Avaluació del nivell d'emissió

A partir de les dades indicades en l'apartat anterior s'ha d'avaluar el nivell de pressió sonora produït pel funcionament de l'activitat, expressat en dBA.
En qualsevol cas el nivell d'emissió no ha de ser inferior als consignats en l'article 56 de l'ordenança. Per a la resta de locals no inclosos en l'article esmentat, el nivell sonor d'emissió s'ha de deduir per analogia, tenint en compte les característiques de funcionament.
Quant al contingut espectral del nivell d'emissió, s'han d'adoptar els valors existents en la bibliografia especialitzada.

6. Nivells de recepció en locals que fiten i medi exterior

En funció de l'horari de funcionament de l'activitat, d'acord amb el que establix la normativa vigent, dels usos dels locals que fiten i de la zona urbanística, s'han de fixar els nivells de recepció admissibles, per mitjà de l'aplicació de les taules que figuren en l'annex II d'esta ordenança.
En el cas d'habitatges s'ha d'aplicar el valor més restrictiu, és a dir, el corresponent a dormitoris i peces habitables.
Els nivells de recepció en patis d'illa de cases, han de ser els corresponents a la zonificació urbanística residencial unifamiliar. Així mateix, s'han de tindre en compte els nivells de recepció permesos en l'ambient interior, amb finestres obertes, quan es tracte de fonts sonores situades en el medi exterior.

7. Disseny i justificació de les mesures correctores

7.1. Isolament a soroll aeri
En primer lloc s'ha de determinar el nivell d'isolament exigible a cada element constructiu en funció dels nivells emissió i de recepció fixats en apartats anteriors, tant en espectre com en nivells globals. Els nivells d'isolament han de ser com a mínim els indicats en l'article 57 d'esta ordenança.
El paràmetre que caracteritza el nivell d'isolament d'un element constructiu és la diferència de nivells estandarditzada DnT, a què han de referir-se els càlculs així com els assajos de laboratori. Per tant s'ha de calcular prèviament el paràmetre D (diferència de nivells), o isolament brut. Per al càlcul de l'isolament s'ha de considerar el que es disposa sobre este tema pel RD 1371/2007 pel qual s'aprova el document bàsic DB-HR Protecció davant del soroll del Codi tècnic de l'edificació.
A partir del nivell d'isolament DnT exigible, s'ha de justificar la necessitat o no de disposar d'un isolament suplementari, mitjançant càlcul o la utilització d'assajos de laboratori. S'han d'indicar les solucions constructives adoptades.
En el càlcul s'ha de prestar especial atenció a les freqüències crítiques i freqüències de ressonància.
S'han de justificar els requisits establits en l'article 58.2 d'esta ordenança en relació amb:

- Instal·lació d'un vestíbul acústic
- Instal·lació d'un limitador-registrador

En els locals amb un nivell d'emissió superior a 90 dBA, s'ha de fer esment de la instal·lació d'un cartell d'advertiment, amb el contingut indicat en l'article 57.5 de l'ordenança .

Independentment de la justificació del nivell d'isolament global dels elements delimitadors de l'activitat, s'han de justificar les mesures correctores adoptades en la maquinària especialment els equips d'aire condicionat, sistemes d'extracció i preses d'admissió / expulsió d'aire de refrigeració o aire viciat.

7.2. Isolament de vibracions
En este apartat s'han de justificar les mesures correctores per a l'isolament de les vibracions i oscil·lacions produïdes per la maquinària i altres elements auxiliars, tenint en compte el que s'establix en l'annex III (mesuraments de nivell de vibracions) d'esta ordenança.
S'ha de justificar el grau d'atenuació proporcionat pels muntatges antivibratoris, expressat en tants per

Signat electrònicament per:

Antefirma	Nom	Data	Emissor cert	Núm. sèrie cert
SECRETARIA D'AREA II - SECRETARIA D'AREA II	JOSE VICENTE RUANO VILA	25/04/2023	ACCVCA-120	48801306209778079349 062252786540672854

Id. document: w4iy MloY c/6C RapY XWDK LXCB VHo=
CÒPIA INFORMATIVA (NO VERIFICABLE EN SEU ELECTRÒNICA)

cent o en dB, a partir dels paràmetres següents:

- Freqüència d'excitació.
- Freqüència natural del muntatge antivibratori
- Grau d'amortiment del muntatge antivibratori

S'ha de tindre en compte en tot cas les prescripcions de l'article 19 de l'ordenança .
Quan la maquinària es munte sobre un forjat, s'ha de tindre en compte en el càlcul la seua rigidesa en relació amb el muntatge antivibratori.
S'ha d'indicar el tipus de muntatge antivibratori projectat, amb especificació de les seues característiques (deflexió estàtica, etc.).
Els altaveus, en el seu cas s'han d'instal·lar dessolidaritzats de l'estructura, i separats de les parets.

7.3. Isolament de sorolls d'impacte
S'han de justificar en este apartat les mesures a adoptar (per exemple: làmines anti-impacte, sòl flotant, etc.) per a evitar els sorolls d'impacte produïts per arrossegament de taules, cadires, transpaletes, llavada de vaixelles en cuines, activitats de ball, tancament de portes interiors i exteriors, etc.

8. Resum de les mesures correctores adoptades

En este apartat s'ha de fer un resum de les mesures correctores adoptades contra sorolls i vibracions exposades en els apartats anteriors.

ANNEX VII. Limitador-registrador

Este dispositiu, integrat en la cadena de so, té com a funció limitar tots els equips de reproducció i amplificació sonora o audiovisual que la componen. A més, ha de registrar en suport físic estable els nivells sonors generats a l'interior de l'establiment.

Per a avaluar i controlar el nivell d'immissió, l'equip ha d'utilitzar les dades d'isolament real entre l'activitat i l'habitatge més exposat. L'equip ha de permetre programar com a mínim l'isolament acústic entre 50 Hz i 5.000Hz en octaves o terços d'octava entre l'activitat i l'habitatge més exposat.

L'accés a este equip ha d'estar restringit als tècnics municipals autoritzats i instal·ladors també autoritzats, per mitjà de sistemes de protecció electrònics (contrasenya).

VII.1 Requeriments tècnics

El limitador-registrador i elements accessoris instal·lats han de complir els requeriments següents:

• Permetre de programar els límits d'emissió a l'interior de l'activitat i la immissió en l'habitatge més exposat per als diferents períodes horaris (dia/nit).

• Permetre de programar horaris d'emissió musical diferents per a cada dia de la setmana (hora d'inici i hora de finalització) i introduir horaris extraordinaris en festivitats determinades.

• L'accés a la programació d'estos paràmetres ha d'estar restringit als tècnics municipals i instal·ladors autoritzats, per mitjà de sistemes de protecció mecànics (precinte físic) o electrònics (contrasenya).

• L'equip ha de guardar un historial on aparega el dia i l'hora en què es feren les darreres programacions en format any: mes: dia: hora.

• Disposar d'un micròfon extern que arreplegue el nivell sonor dins del local. Este dispositiu ha d'estar calibrat degudament amb l'equip electrònic per a detectar possibles manipulacions, i se n'ha de poder verificar el correcte funcionament amb un sistema de calibratge.

• El micròfon de control de l'equip limitador ha de ser com a mínim de tipus 2 i actuar en l'espectre de freqüències compreses entre 50 Hz i 5.000Hz i ha de garantir poder treballar per bandes d'octava.

•Pantalla visualitzadora dels nivells de pressió sonora contínua equivalent amb ponderació A registrades per l'aparell, que ha de coincidir amb el nivell d'emissió.

Signat electrònicament per:

Antefirma	Nom	Data	Emissor cert	Núm. sèrie cert
SECRETARIA D'AREA II - SECRETARIA D'AREA II	JOSE VICENTE RUANO VILA	25/04/2023	ACCVCA-120	48801306209778079349 062252786540672854

Id. document: w4iy MloY c/6C RapY XWDK LXCB VHo=
CÒPIA INFORMATIVA (NO VERIFICABLE EN SEU ELECTRÒNICA)

•Disposar de la possibilitat de veure el nivell acústic enregistrat pel micròfon amb independència de la transmissió telemàtica.

• Magatzematge, per mitjà de suport físic estable, dels nivells sonors (nivell continu equivalent amb ponderació freqüencial A) i de les manipulacions possibles amb una periodicitat programable entre 5 i 15 minuts.

• Disposar d'un sistema de verificació que permeta detectar possibles manipulacions tant de l'equip musical com de l'equip de limitació, i, si escau, emmagatzematge d'estes en una memòria interna de l'equip.

• Poder detectar altres focus acústics que puguen funcionar de manera paral·lela a l'equip o equips limitats i registrar-ho com a incidència.

• Disposar de sistema que permeta el precintatge de tota mena de connexions de configuració i del micròfon.

• Disposar d'un sistema que impedisca la reproducció musical o audiovisual en cas que l'equip limitador es desconnecte de la xarxa elèctrica o del micròfon.

• Sistema d'accés al magatzematge dels registres informàtics per part dels servicis tècnics municipals o agents de l'autoritat competents de l'Ajuntament i instal·ladors autoritzats.

• Disposar d'un sistema automàtic de transmissió telemàtica en temps real de les dades emmagatzemades durant cadascuna de les sessions al servidor propietat de cada fabricant de limitador-registrador (o al servidor municipal, una vegada desenvolupada la plataforma de connexió corresponent), les 24 hores del dia, perquè l'Ajuntament el monitire remotament en temps real.

• Este sistema automàtic de transmissió ha d'incorporar una funció que permeta remetre al servidor corresponent un avís d'alarma per detecció d'incompliment dels nivells d'emissió autoritzats o altres incidències que produïsquen el mateix efecte.

VII.2. Garantia del limitador-registrador

1. Certificació de l'equip de limitació i registre.

Amb la finalitat de garantir les condicions anteriors, s'ha d'exigir al fabricador o importador dels aparells que s'hagen homologat respecte a la norma que els siga aplicable, per la qual cosa han de disposar del certificat corresponent en què s'indique el tipus de producte, marca comercial, model, fabricant, peticionari, norma de referència base per a l'homologació i resultat favorable.

El personal tècnic o l'empresa instal·ladora del sistema de limitació, autoritzat degudament pel fabricant, han d'expedir un certificat anual que ha de ser remés per la titularitat de l'activitat al Servici d'Activitats de l'Ajuntament de València en el qual han de constar les dades següents:

•Dades generals de l'activitat: nom comercial i adreça, i qualsevol altra dada rellevant per a identificar correctament a l'activitat.

•Descripció tècnica del sistema de limitació instal·lat. Si és un sistema comercialitzat, descripció del model i del número de sèrie.

•Paràmetres de programació del limitador: nivells sonors màxims, horari (dia/nit), horari de funcionament, periodicitat del magatzematge, corba d'isolament acústic, tenint en compte els isolaments previstos en la auditoria acústica corresponent.

•Llista de tots els equips (marca i model) que conformen la cadena de so a la qual es connecta l'equip limitador-registrador.

• Esquema unifilar de la connexió de tots els elements, incloent-hi el limitador-registrador, i identificant-los.

•Característiques tècniques, segons l'empresa fabricadora, de tots els elements que integren la cadena de so.

•Pla de localització del micròfon registrador del limitador respecte als altaveus instal·lats. Estos plans han de figurar a escala o delimitats i han de descriure inequívocament tots els detalls arquitectònics de l'interior del local. En el cas que les dimensions verticals siguen rellevants, s'hi ha d'incloure un pla d'alçats. En tots els plans hi han d'incloure's els altaveus i llur orientació. Així mateix, s'ha de presentar un report amb annex fotogràfic dels elements de la cadena de so i la llur localització i justificació tècnica de la localització del micròfon.

•Aportar mesures del nivell d'emissió a l'interior de l'activitat en el punt més desfavorable i/o

Signat electrònicament per:

Antefirma	Nom	Data	Emissor cert	Núm. sèrie cert
SECRETARIA D'AREA II - SECRETARIA D'AREA II	JOSE VICENTE RUANO VILA	25/04/2023	ACCVCA-120	48801306209778079349 062252786540672854

Id. document: w4iy MloY c/6C RapY XWDK LXCB VHo=
CÒPIA INFORMATIVA (NO VERIFICABLE EN SEU ELECTRÒNICA)

representatiu, amb els sistema de limitació actuant. S'ha d'especificar el resultat de la mesura, LAeq 1 minut, descripció del punt de mesura i condicions de mesura.

•Aportar mesures que garantisquen el compliment dels valors límit d'immissió, establits en l'annex II. La mesura s'ha de fer amb els controls dels equips de so al màxim nivell i amb una pista representativa de l'estil de música de l'establiment. La referència d'esta pista musical ha de constar en el report.

•Declaració expressa sobre la impossibilitat tècnica de funcionament de l'equip de so sense l'activació del sistema de limitació (sense vulneració).

•Certificat que la persona o empresa instal·ladora està acreditada degudament per a la instal·lació de l'equip limitador-registrador per l'empresa fabricadora d'este.

•Certificat de verificació dels instruments utilitzats en les mesures sonomètriques que realitze l'instal·lador autoritzat.

•Disposar en el local d'un llibre d'incidències del limitador-registrador, que ha d'estar a la disposició dels tècnics municipals que el sol·liciten, i en el qual ha de quedar reflectida qualsevol anomalia patida per l'equip, a més de la reparació o reemplaçament, amb indicació de la data i el tècnic responsable.

•En cas d'avaria de l'equip limitador-registrador, la reparació o reemplaçament ha de realitzar-se en un període de temps no superior a una setmana a partir de l'aparició de l'avaria, en la qual no es pot usar l'equip fins que no se solucione l'avaria, i, per tant, no pot funcionar l'activitat amb ambientació musical.

Qualsevol canvi o modificació del sistema de reproducció musical que diferisca de la configuració descrita en el report de certificació anual suposarà la preceptiva realització d'un nou report d'instal·lació.

2. Emmagatzematge de dades:

L'equip limitador ha de permetre emmagatzemar com a mínim la informació següent, per mitjà d'un suport físic estable, durant un temps mínim de sis mesos, i amb periodicitat programable entre 5 i 10 minuts:

-L'adreça on s'ha instal·lat el limitador-registrador, el titular de l'activitat, el nom comercial del local.
-Registre sonogràfic de les sessions, amb indicació de l'hora d'inici i finalització de cada sessió.
-Els paràmetres LAeq i Lmax de cada sessió.
-L'existència o no de música reproduïda en l'entrada de senyal del limitador-registrador.
-En cas que es detecten incidències o manipulacions, com ara font en paral·lel, micròfon del limitador-registrador tapat, entre altres, s'ha de registrar el moment en què es produïxen.
-La desconnexió de la xarxa elèctrica.
-La desconnexió del micròfon del limitador- registrador.

3. Transmissió i visualització de les dades del sistema

El limitador-registrador ha de reunir els requisits següents:

•Disposar d'un sistema automàtic de transmissió telemàtica de les dades emmagatzemades, que tinga la capacitat d'enviar, en temps real, les dades adquirides i emmagatzemades previstos en l'apartat VII.2.2 durant cadascuna de les sessions als servidors dels respectius fabricadors dels limitadors-registradors, i, si escau, a la plataforma que puga crear-se en el futur per l'Ajuntament de València.

•El sistema de visualització ha de realitzar-se a través d'una pàgina web accessible pels servicis tècnics municipals o agents de l'autoritat competents per raó de la matèria, amb accessos al contingut per mitjà de la contrasenya, i s'ha de poder visualitzar i extraure les dades del darrer any en format llegible i exportable.

•En esta pàgina web s'ha de poder visualitzar l'històric de totes les programacions realitzades en format (any:mes:dia:hora) i l'identificador de qui l'haja realitzat.

VII.3. Obligacions de la persona titular de l'activitat

El titular de l'activitat ha de garantir la transmissió telemàtica correcta de dades del limitador-registrador i assumir-ne el cost.

Ha de mantindre el limitador-registrador permanentment endollat al corrent elèctric i en condicions correctes de funcionament les 24 hores del dia.

El titular de l'activitat està obligat a subscriure un contracte de manteniment del sistema de limitació amb l'empresa acreditada o el tècnic instal·lador autoritzat. Este contracte ha de garantir, com a mínim:

Signat electrònicament per:

Antefirma	Nom	Data	Emissor cert	Núm. sèrie cert
SECRETARIA D'AREA II - SECRETARIA D'AREA II	JOSE VICENTE RUANO VILA	25/04/2023	ACCVCA-120	48801306209778079349 062252786540672854

Id. document: w4iy MloY c/6C RapY XWDK LXCB VHo=
CÒPIA INFORMATIVA (NO VERIFICABLE EN SEU ELECTRÒNICA)

-Una revisió anual, de la qual s'ha d'emetre un certificat de conformitat de la instal·lació. Este certificat s'ha d'ajustar a l'especificat en el punt VII.2.1 i ha d'acreditar, entre altres aspectes, l'estat de les bateries, precinte, correcte funcionament, etc.

-En cas d'avaria de l'equip, la reparació o reemplaçament ha de realitzar-se en un període de temps no superior a una setmana a partir de l'aparició de l'avaria, i no es podrà usar l'equip fins que no es repare esta, i, per tant, no podrà funcionar l'activitat amb ambientació musical.

El titular ha de mantindre en el local l'acta del darrer precintatge efectuat, conservar en l'establiment el certificat de conformitat de l'última revisió anual realitzada a l'equip limitador-registrador, i disposar de còpia de l'auditoria acústica en vigor, a la disposició dels agents de l'autoritat competents.

El titular de l'activitat resta obligat a conservar els certificats de conformitat com a mínim durant cinc anys.

El titular de l'activitat és responsable de tindre un exemplar del llibre d'incidències del limitador, que ha d'estar a la disposició dels tècnics municipals que el sol·liciten, en el qual ha de quedar clarament reflectida qualsevol anomalia patida per l'equip, a més de la seua reparació o reemplaçament pel servici oficial de manteniment, amb indicació de la data i el personal tècnic responsable.

VII.4. Obligacions de l'empresa o persona instal·ladora del limitador-registrador.

La persona o empresa instal·ladora que realitze la instal·lació inicial pot no coincidir amb la persona o empresa instal·ladora que efectue, amb posterioritat, els manteniments del limitador-registrador.

Tots dos han d'estar degudament acreditats pel fabricant dels equips limitadors-registradors.

La persona o empresa que realitza la instal·lació inicial és la responsable d'efectuar la certificació del sistema de limitació.

La persona o empresa responsable del manteniment de l'equip limitador-registrador ha de dsisposar d'un contracte de manteniment subscrit amb el titular de l'activitat, en el qual ha de constar, com a mínim:

- Una revisió anual, en la qual s'ha d'emetre un certificat tècnic de revisió i correcte funcionament de l'equip limitador-registrador instal·lat en l'activitat, d'acord amb l'especificat en el punt V.II.2.1.
- En cas d'avaria de l'equip, la reparació o reemplaçament s'ha de dur a terme en un termini no superior a una setmana a partir de l'aparició de l'avaria.

VII.5. Règim transitori d'adaptació del limitador-registrador:

L'aplicació d'esta normativa es produirà a partir de l'entrada en vigor d'esta Ordenança, no obstant això, s'establix un període transitori fins al 31 de desembre de 2024, amb caràcter general, per a l'adaptació dels limitadors registradors als requeriments tècnics previstos en l'apartat VII.1 d'este annex, la certificació de l'equip, la connexió de l'equip al servidor del fabricant les 24 hores i la transmissió telemàtica de dades en temps real.

No obstant l'anterior, hi haurà obligació d'adaptació immediata als requisits establits en este annex en els supòsits següents:

1. Reemplaçament de l'equip limitador-registrador.
2. Funcionament anòmal o manipulació del limitador-registrador
3. Incompliment dels nivells d'emissió musical concedits en la llicència o títol habilitant, constatats per agents de l'autoritat.
4. En cas de venciment de la vigència de l'auditoria acústica, amb caràcter previ a la realització dels mesuraments acústics de l'auditoria.

En cas que l'Ajuntament adopte una mesura de policia consistent a cessar l'ambientació musical, no s'ha d'alçar el cessament fins que l'equip limitador-registrador complisca els requisits previstos en este annex, i caldrà aportar per mitjà de la Seu electrònica un certificat d'un tècnic competent, incloent-hi la certificació de l'equip, la connexió de l'equip al servidor del fabricant les 24 hores i la transmissió telemàtica de dades en temps real.

Signat electrònicament per:

Antefirma	Nom	Data	Emissor cert	Núm. sèrie cert
SECRETARIA D'AREA II - SECRETARIA D'AREA II	JOSE VICENTE RUANO VILA	25/04/2023	ACCVCA-120	48801306209778079349 062252786540672854

Id. document: w4iy MloY c/6C RapY XWDK LXCB VHo=
CÒPIA INFORMATIVA (NO VERIFICABLE EN SEU ELECTRÒNICA)

Signat electrònicament per:

Antefirma	Nom	Data	Emissor cert	Núm. sèrie cert
SECRETARIA D'AREA II - SECRETARIA D'AREA II	JOSE VICENTE RUANO VILA	25/04/2023	ACCVCA-120	48801306209778079349 062252786540672854

Id. document: w4iy MloY c/6C RapY XWDK LXCB VHo=
CÒPIA INFORMATIVA (NO VERIFICABLE EN SEU ELECTRÒNICA)

TERCERO. Ordenar la publicación del texto normativo íntegro, aprobado definitivamente y tras la rectificación de errores, de la ordenanza municipal de protección contra la contaminación acústica, en el Boletín Oficial de la Provincia, de conformidad con lo dispuesto en el artículo 70.2 de la Ley 7/1985, de 2 de abril, reguladora de las bases de régimen local, entrando en vigor en el plazo de quince días hábiles desde su publicación completa."

3	RESULTAT: APROVAT	
EXPEDIENT: E-04001-2022-000144-00		PROPOSTA NÚM.: 4
ASSUMPTE: SERVICI DE JARDINERIA SOSTENIBLE. Proposa la creació de la Comissió No Permanent de la Capitalitat Verda Europea 2024.		

DEBAT

El Sr. President explica la motivació de la creació d'aquesta Comissió.

El Sr. Mundina indica que el seu grup la secundarà perquè és molt interessant poder participar.

El Sr. Montáñez señala que su grupo está en contra de la Capitalidad Verde y más de crear más órganos innecesarios, por lo que votarán en contra.

VOTACIÓ

Se somet a votació la proposta i s'aprova per majoria de huit vots a favor del Sr. Sergi Campillo Fernández (Compromís), de la Sra. Elisa Valía Cotanda (Socialista), del Sr. Alejandro Ramón Álvarez (Compromís), la Sra. Glòria Tello Company en substitució del Sr. Giuseppe Grezzi (Compromís), del Sr. Emiliano García Domene (Socialista), de la Sra. Julia Climent Monzó (Popular), del Sr. Carlos Luis Mundina Gómez (Popular) i de la Sra. Mª. del Rocío Gil Uncio (Ciutadans) i un vot en contra del Sr. Vicente Montáñez Valenzuela (VOX).

ACORD

"HECHOS

ANTECEDENTES

El galardón de Capital Verde Europea es una iniciativa de la Comisión Europea que se otorga para promover y recompensar los esfuerzos de las ciudades comunitarias en materia de sostenibilidad ambiental. Se convoca anualmente desde 2010 y sus objetivos son los siguientes:

- Recompensar los esfuerzos constantes para lograr altos estándares ambientales.
- Alentar compromisos ambiciosos y continuos de mejora ambiental y desarrollo sostenible.
- Proporcionar un modelo para inspirar a otras ciudades.

Con carácter previo a una posible presentación de candidatura de la ciudad de València, se llevó a cabo desde el Área de Ecología Urbana un ejercicio previo de recopilación de información para identificar la competitividad de la ciudad en materia de sostenibilidad urbana

Signat electrònicament per:

Antefirma	Nom	Data	Emissor cert	Núm. sèrie cert
SECRETARIA D'AREA II - SECRETARIA D'AREA II	JOSE VICENTE RUANO VILA	25/04/2023	ACCVCA-120	48801306209778079349 062252786540672854

Id. document: w4iy MloY c/6C RapY XWDK LXCB VHo=
CÒPIA INFORMATIVA (NO VERIFICABLE EN SEU ELECTRÒNICA)

en general y respecto de cada uno de los doce indicadores que se someten a evaluación técnica durante el proceso de selección, en particular.

Estos doce indicadores de sostenibilidad urbana son: Calidad del Aire, Ruido, Residuos y Economía Circular, Agua, Naturaleza y Biodiversidad, Uso Sostenible del suelo, Crecimiento Verde y Eco-Innovación, Cambio climático: Mitigación, Cambio climático: Adaptación, Movilidad Urbana Sostenible, Rendimiento energético y Gobernanza.

Vistos los buenos resultados de dicha primera aproximación, se propuso al pleno municipal la presentación formal de una candidatura de València a la convocatoria de Capital Verde Europea 2024, propuesta que resultó mayoritariamente aprobada por Acuerdo de Pleno de 24 de febrero de 2022.

En abril de 2022 se presentó formalmente la documentación de candidatura que fue oficialmente aceptada por la Comisión Europea en mayo de este mismo año. Tras el proceso de evaluación previsto por un panel de consultores expertos, la Comisión anunció en julio de 2022 las dos ciudades seleccionadas como finalistas: Cagliari y València.

A partir de ese momento se puso en marcha la elaboración de una propuesta de capitalidad y una presentación y defensa de la misma ante un Jurado integrado por 5 representantes designados por la Comisión Europea.

El 27 de octubre de 2022, se desplazó a Grenoble (Francia) una delegación del ayuntamiento de València encargada, por un lado, de defender la propuesta y el programa de capitalidad elaborado y, por otro, de asistir a la ceremonia donde estaba previsto por la organización proclamar el veredicto final de la convocatoria de Capitalidad Verde Europea 2024.

Finalmente, dicho galardón fue otorgado a la ciudad de València en la ceremonia que tuvo lugar la tarde del 27/X/2022 en el Palacio de los Deportes de Grenoble. El galardón lleva aparejado un premio en metálico de 600.000 € que se hacen efectivos en dos pagos; el primero, del 70%, después de que la ciudad haya presentado una planificación más concreta de eventos y acciones de su programa de capitalidad. El segundo, del 30%, no más tarde del 30 de junio de 2024.

CAPITALIDAD VERDE EUROPEA, ESTRATEGIA URBANA VALÈNCIA 2030 Y MISIÓN CLIMÁTICA

La Capitalidad Verde Europea es un reconocimiento de vital importancia para la ciudad de València que se alinea con el modelo de ciudad expresado en la Estrategia Urbana València 2030 y se concreta de manera transversal en el desarrollo de la Misión Climática València 2030.

En ese sentido, la capitalidad verde europea de València aspira a ser mucho más que un conjunto de eventos y actos para convertirse en un espacio de definición, construcción y desarrollo de ese modelo de ciudad que se aspira a alcanzar en el horizonte 2030. De esta manera, sostenibilidad e innovación se funden en un modelo de ciudad que pretende desplegar la transición ecológica de la ciudad desde una perspectiva que incluye la equidad y la justicia social.

Signat electrònicament per:

Antefirma	Nom	Data	Emissor cert	Núm. sèrie cert
SECRETARIA D'AREA II - SECRETARIA D'AREA II	JOSE VICENTE RUANO VILA	25/04/2023	ACCVCA-120	48801306209778079349 062252786540672854

Id. document: w4iy MloY c/6C RapY XWDK LXCB VHo=
CÒPIA INFORMATIVA (NO VERIFICABLE EN SEU ELECTRÒNICA)

Es por ello que, tanto conceptualmente como en cuanto a la organización y el despliegue de la capitalidad, ésta se integra plenamente con la Estrategia Urbana València 2030 y la Misión Climática.

HOJA DE RUTA

Ostentar el título de Capital Verde Europea 2024 conlleva el compromiso de perseverar en las políticas y planes que han hecho a València merecedora del galardón, la responsabilidad de convertirse en modelo a seguir en materia de sostenibilidad urbana para las ciudades europeas y el compromiso de poner en marcha un Programa de Eventos para el desarrollo de la Capitalidad Verde Europea 2024, así como una estrategia de comunicación para diseminar este papel a escala local, comunitaria e internacional.

Estos compromisos y objetivos de capitalidad, implícitos en el proceso de presentación de candidatura, vienen asimismo reflejados en un acuerdo no vinculante que suscribirá el ayuntamiento de València con la Dirección General de Medio Ambiente de la Comisión Europea para su formalización. Los requisitos de la capitalidad incluyen asimismo la aceptación de la utilización en la estrategia de comunicación de la imagen de marca (logo) como una iniciativa de la Comisión Europea; además, la ciudad se compromete a la remisión de informes posteriores de evaluación de la capitalidad y de su legado a los seis meses y a los dos años de su cumplimiento, respectivamente.

Por otra parte, tanto el diseño y desarrollo de una estrategia de comunicación como de un programa de eventos para el ejercicio de la capitalidad, requieren la puesta en marcha de una estructura y de un proyecto que garanticen los medios humanos y materiales necesarios para la creación y ejecución en tiempo y forma de unos contenidos que pongan de relieve las capacidades, logros y compromisos de la ciudad de València en materia de sostenibilidad urbana. Al mismo tiempo es necesario llevar a cabo un seguimiento de las repercusiones de este programa sobre la ciudadanía, especialmente en lo relacionado con los objetivos de sostenibilidad que guían la iniciativa de Capital Verde Europea.

Este programa, del que se incluyó un primer borrador en la propuesta presentada en defensa de la candidatura de València el pasado 27 de octubre en Grenoble, no se limita al año de ejercicio de la capitalidad 2024, sino que debe ponerse en marcha con anterioridad con objeto de facilitar la información y participación de todos los sectores sociales y económicos de la ciudad; además, debe mantenerse activo con posterioridad para garantizar que el legado de la capitalidad trasciende al propio programa de actuaciones.

La propuesta de València, si bien responde a los indicadores de sostenibilidad urbana que caracterizan la iniciativa de capitalidad verde europea, se articula en torno a cinco ejes temáticos que representan fortalezas de nuestra ciudad en la materia: Infraestructura Verde y Biodiversidad, Misión Climática, Espacio Público y Movilidad, Huerta y Alimentación Sostenible y Alianza Ciudadana.

En torno a dichos ejes se plantea una propuesta de eventos que incluyen eventos que ya se llevan a cabo promovidos por los distintos departamentos municipales, tanto como iniciativa propia como comunitaria (como la Semana de la Movilidad, la Semana del Agua, etc.). En

Signat electrònicament per:

Antefirma	Nom	Data	Emissor cert	Núm. sèrie cert
SECRETARIA D'AREA II - SECRETARIA D'AREA II	JOSE VICENTE RUANO VILA	25/04/2023	ACCVCA-120	48801306209778079349 062252786540672854

Id. document: w4iy MloY c/6C RapY XWDK LXCB VHo=
CÒPIA INFORMATIVA (NO VERIFICABLE EN SEU ELECTRÒNICA)

segundo lugar, otros actos y eventos nuevos, propuestos específicamente con motivo de la capitalidad otorgada a València y, por último, eventos de carácter internacional entre los que se cuentan los que la ciudad se compromete a celebrar en desarrollo de la propia capitalidad.

Para asumir este programa es imprescindible contar con el apoyo, no solo de todos los departamentos y entidades municipales, sino de todos los sectores sociales y económicos de la ciudad: sector público, sector privado, academia, sociedad civil y medios de comunicación.

A tal efecto se prevé la creación de una estructura de organización interna municipal y, específicamente, una Comisión No Permanente del pleno como órgano político cuya regulación y procedimiento de creación responda a lo dispuesto en los artículos 104 y siguientes del Reglamento Orgánico del Pleno municipal.

Esta Comisión No Permanente de Capitalidad Verde Europea València 2024 velará por el correcto desarrollo del programa de capitalidad y estará integrada por uno o una representante de cada grupo político municipal y los regidores y regidoras sin adscripción que lo soliciten. La comunicación entre ambos órganos correrá a cargo del Coordinador de Estrategias Urbanas y Agenda Sostenible.

Por otra parte, para llevar a cabo la coordinación integral y el desarrollo técnico del Programa se crea una Dirección General de Capitalidad Verde Europea 2024 en el ámbito del Área de Alcaldía y un Comité Técnico de apoyo integrado por personal del sector público municipal adscrito a las distintas áreas y entidades relacionadas por razón de la materia.

Esta Dirección y Comité Técnico de apoyo VLC EGC 2024, se encargará asimismo de promover la colaboración con otras entidades públicas y privadas para el desarrollo de las distintas actividades y eventos propuestos, o que puedan considerarse necesarios para el buen ejercicio de la capitalidad, mediante patrocinios, subvenciones o convenios.

Los objetos de financiación de estas colaboraciones serán todas aquellas acciones necesarias para el diseño y ejecución de todos y cada uno de los eventos que integren el programa VLC EGC 2024, incluyendo las necesidades logísticas y de comunicación.

Por otra parte, estas colaboraciones estarán sujetas a un código ético y de conducta en consonancia con los requerimientos a tal efecto establecidos tanto por el Ayuntamiento de València como por la Comisión Europea.

A los anteriores hechos resultan de aplicación los siguientes:

FUNDAMENTOS DE DERECHO

Primero. La Comisión cuya creación se propone se encontraría encuadrada en las llamadas comisiones no permanentes que, según dispone el artículo 104 del ROP, se constituirán con fines de estudio, elaboración de propuestas, investigación u otras finalidades similares sobre cuestiones específicas y concretas de interés municipal, quedando disueltas a la finalización de los trabajos y funciones asignados. La creación de este tipo de comisiones se justifica, además, en la autonomía

Signat electrònicament per:

Antefirma	Nom	Data	Emissor cert	Núm. sèrie cert
SECRETARIA D'AREA II - SECRETARIA D'AREA II	JOSE VICENTE RUANO VILA	25/04/2023	ACCVCA-120	48801306209778079349 062252786540672854

Id. document: w4iy MloY c/6C RapY XWDK LXCB VHo=
CÒPIA INFORMATIVA (NO VERIFICABLE EN SEU ELECTRÒNICA)

constitucionalmente garantizada (artículos 137 y 140 CE) y en las competencias del Pleno como máximo órgano de representación política en el seno del Ayuntamiento para su creación y concreción, sin perjuicio de la posibilidad de su regulación en reglamento orgánico.

Segundo. El artículo 105.1 del ROP exige que el acuerdo de creación de comisiones no permanentes será adoptado por el Pleno por mayoría simple, a propuesta de la Alcaldía o de un grupo municipal, y se referirá, en todo caso, a las siguientes cuestiones:

a) Número de miembros de la Comisión.

b) Materia sobre la cual versarán los estudios o propuestas encomendados a la Comisión.

c) Régimen de funcionamiento y periodicidad de las sesiones.

d) Plazo de inicio de los trabajos y, en su caso, suspensión de su funcionamiento, de acuerdo con lo previsto en el precepto anterior.

e) Plazo para concluir los trabajos de la Comisión mediante la elaboración, debate y aprobación por mayoría simple de un informe de conclusiones, que será elevado al Pleno para su ratificación en la primera sesión ordinaria que éste celebre.

Este acuerdo, añade el apartado 2 de este artículo, podrá ser modificado en cualquier momento por mayoría simple del Pleno, a propuesta de la Alcaldía o de un grupo municipal.

Tercero. En relación con la composición de la Comisión que se crea a este efecto, el apartado 1 del artículo 106 del ROP establece que el acuerdo plenario de creación de una Comisión no permanente podrá establecer que esta tenga idéntica composición que las permanentes o esté integrada por uno o una representante de cada grupo político municipal y los regidores y regidoras sin adscripción que lo soliciten. En este supuesto, los acuerdos se adoptarán por aplicación de un sistema de voto ponderado.

El apartado 2 de este artículo 106 dispone que las Comisiones no permanentes elaborarán un plan de trabajo, pudiendo los grupos municipales proponer las actuaciones que consideren necesario realizar en el seno de ésta, teniendo que incorporarse en este plan aquéllas que sean aprobadas por mayoría simple.

En cuanto a la participación de administraciones o expertos, por su parte, el apartado 3 añade que por medio de la Alcaldía, podrán solicitar la colaboración otras administraciones, organismos, instituciones y cualesquiera otras entidades públicas, cuyo ámbito de actuación afecte las materias sobre las cuales verse el estudio que tienen encomendado; finalmente, el apartado 4 señala que por medio de su presidencia, si lo consideran necesario para el desarrollo de su función, podrán solicitar el auxilio de personas expertas en la materia que estén analizando y recaudar la posición de colegios profesionales, organizaciones sindicales y empresariales y otras entidades privadas de naturaleza asociativa o corporativa que tengan presencia en los sectores afectados. Del mismo modo podrán demandar la comparecencia de miembros de la corporación, personal municipal y/o personal dependiente de las entidades que integran el sector público local, teniendo todos ellos obligación de comparecer. También podrán solicitar informes y reclamar la documentación e información, que precisen para el desarrollo de su actividad de

Signat electrònicament per:

Antefirma	Nom	Data	Emissor cert	Núm. sèrie cert
SECRETARIA D'AREA II - SECRETARIA D'AREA II	JOSE VICENTE RUANO VILA	25/04/2023	ACCVCA-120	48801306209778079349 062252786540672854

Id. document: w4iy MloY c/6C RapY XWDK LXCB VHo=
CÒPIA INFORMATIVA (NO VERIFICABLE EN SEU ELECTRÒNICA)

estudio, investigación o análisis, de cualquier servicio o dependencia municipal y de las entidades integrantes del sector público local, que vendrán obligados a prestar su eficaz colaboración.

De conformidad con los anteriores hechos y fundamentos de Derecho, con la moción subscrita, se acuerda:

Primero. Crear una Comisión no permanente para el desarrollo de la Capitalidad Verde Europea València 2024.

Segundo. Las características y el régimen jurídico y de funcionamiento de la citada comisión, de acuerdo con el que dispone los artículo 104 y siguientes del Reglamento orgánico del Pleno, y otra legislación de aplicación, será el siguiente:

a) Número de miembros: Cinco (5) regidores o regidoras (uno por cada grupo político) nombrados a propuesta de su grupo político. Actuarán con voto ponderado en función de la representación de su grupo político en el Pleno de la corporación (arte. 106.1 ROP).

b) Objeto de la Comisión: La Comisión no permanente para el desarrollo de la Capitalidad Verde Europea València 2024 tendrá la finalidad de:

- Promover y garantizar el cumplimiento de los compromisos adquiridos por la ciudad con el galardón de Capital Verde Europea 2024 y de velar por el correcto desarrollo y ejecución del programa de capitalidad, de conformidad con el acuerdo del Pleno de 24 de febrero de 2022 por el que se acordó presentar una candidatura de València a dicho galardón.
- Mantener el compromiso de perseverar en las políticas y planes que han hecho a València merecedora del galardón y de convertirse en modelo a seguir en materia de sostenibilidad urbana para las ciudades europeas.
- Promover la puesta en marcha un Programa para el desarrollo de la Capitalidad Verde Europea 2024, así como una estrategia de comunicación para diseminar este papel a escala local, comunitaria e internacional.
- Impulsar y reforzar el llamamiento institucional a todos los actores de la sociedad civil, a la ciudadanía, a la academia y la investigación, a los sectores económicos, a los medios de comunicación y el resto de instituciones públicas de la ciudad de València, a participar en los objetivos y acciones que se derivarán de la implementación del mencionado Programa.

c) Régimen de funcionamiento y periodicidad de las sesiones:

- Funcionamiento: el régimen de funcionamiento será el de las comisiones permanentes, sin perjuicio de las comparecencias que sean necesarias.

- Periodicidad: la comisión se reunirá trimestralmente, sin perjuicio del hecho de que la propia Comisión acuerde celebrar más sesiones.

d) Plazo de inicio de los trabajos y finalización mediante la aprobación de una memoria de resultados y de un informe de conclusiones, que se elevará al Pleno para su debate y, llegado el caso, su ratificación en la primera sesión ordinaria que celebre.

Signat electrònicament per:

Antefirma	Nom	Data	Emissor cert	Núm. sèrie cert
SECRETARIA D'AREA II - SECRETARIA D'AREA II	JOSE VICENTE RUANO VILA	25/04/2023	ACCVCA-120	48801306209778079349 062252786540672854

Id. document: w4iy MloY c/6C RapY XWDK LXCB VHo=
CÒPIA INFORMATIVA (NO VERIFICABLE EN SEU ELECTRÒNICA)

Se convocará inmediatamente sesión para la constitución de esta Comisión no permanente, de tal forma que se celebre dentro del plazo máximo de treinta días naturales desde su creación.

El plazo para concluir los trabajos de la Comisión mediante la aprobación del informe de conclusiones será de tres meses a partir de la celebración de la ceremonia de clausura de la Capitalidad, prorrogable por acuerdo del Pleno a propuesta de la Comisión o de los grupos municipales.

e) Presidencia y vicepresidencias: La presidencia la ostentará el alcalde como presidente nato de todos los órganos municipales o el concejal o concejala en quien delegue.

Asimismo, en la sesión constitutiva de la Comisión se elegirá de entre sus miembros dos vicepresidencias, y la oposición habrá de estar representada en una de ellas para cumplir la finalidad de unidad y acuerdo que se pretende con esta Comisión.

f) Secretaría: La secretaría titular la ostentará el secretario general y del Pleno. Podrá actuar como secretario suplente alguno de los secretarios municipales.

g) Lugar de celebración de las reuniones: La Sala de Juntas de Gobierno del edificio consistorial de la plaza del Ayuntamiento, salvo que la propia Comisión, por razones justificadas, adopte un acuerdo de cambio de lugar."

4	RESULTAT: QUEDAR ASSABENTAT	
EXPEDIENT: E-02610-2018-000018-00		PROPOSTA NÚM.: 48
ASSUMPTE: SERVICI DE PLATGES, QUALITAT ACÚSTICA I DE L'AIRE. Donar compte de l'informe de les Meses de Treball ZAS (març).		

VOTACIÓ

La Comissió queda assabentada de l'informe sobre les Meses de Treballs ZAS.

ACORD

"Por acuerdo de fecha 26 de enero de 2017, se acordó informar acerca de las Mesas de Trabajo realizadas en relación a las distintas zonas acústicamente saturadas, así como de las medidas definitivas de las zas del barrio del Carmen.

Desde el último informe remitido a la Comisión de Ecología Urbana y Emergencia Climática en relación con las actuaciones en las ZAS de València, se informa que se han seguido realizando las siguientes gestiones:

Seguimiento en continúo de los niveles acústicos y medidas aprobadas en el ámbito de las zonas acústicamente saturadas.

Signat electrònicament per:

Antefirma	Nom	Data	Emissor cert	Núm. sèrie cert
SECRETARIA D'AREA II - SECRETARIA D'AREA II	JOSE VICENTE RUANO VILA	25/04/2023	ACCVCA-120	48801306209778079349 062252786540672854

Id. document: w4iy MloY c/6C RapY XWDK LXCB VHo=
CÒPIA INFORMATIVA (NO VERIFICABLE EN SEU ELECTRÒNICA)

Así mismo este Servicio continua colaborando con el Servicio de Policía a través del traslado semanalmente de los datos sonométricos obtenidos en las zonas acústicamente saturadas, en Plaza Honduras y Plaza del Cedro, al objeto de que dicho Servicio adopte las medidas más eficaces para mejorar la situación acústica en la zona."

5	RESULTAT: REBUTJAT	
EXPEDIENT: O-89POP-2023-000022-00		PROPOSTA NÚM.: 7
ASSUMPTE: Moció que presenta la Sra. Mª. Julia Climent Monzó, del Grup Municipal Popular, relativa a "L'abocador La Punta".		

MOCIÓ

"EXPOSICION DE MOTIVOS

Tras visitar la pedanía de La Punta, en el distrito de Pobles del Sud de València, pudimos comprobar la existencia de un vertedero ilegal, en el “Camí Anouers” cuyo estado actual, de suciedad y abandono, supone un peligro de insalubridad para todos los vecinos.

En la citada visita, residentes de la zona nos trasladaron sus quejas por las molestias que provoca el citado vertedero, cuyo mal estado se puede apreciar en las imágenes que adjuntamos a la presente moción.

Desde el Grupo Popular consideramos que la presencia de vertederos llenos de residuos, como el que denunciamos en la presente moción, supone un serio peligro medioambiental con efectos muy negativos para la salud de los vecinos.

Además hay que tener en cuenta que este vertedero queda situado en el ámbito territorial del Parque Natural de la Devesa Albufera, motivo por el cual creemos que debería extremarse su vigilancia y cuidado, con el objetivo de mantener en perfectas condiciones el paraje natural de los valencianos.

Por todo lo anteriormente expuesto, y en calidad de Concejal del Grupo Municipal Popular, formulo las siguientes:

PROPUESTAS DE ACUERDO

Única.- Que el Ayuntamiento de Valencia actúe con carácter urgente e inmediato y se proceda, por parte de los servicios correspondientes, a la limpieza del vertedero situado en el Camí Anouers de La Punta, perteneciente al distrito de Pobles del Sud de Valencia."

Signat electrònicament per:

Antefirma	Nom	Data	Emissor cert	Núm. sèrie cert
SECRETARIA D'AREA II - SECRETARIA D'AREA II	JOSE VICENTE RUANO VILA	25/04/2023	ACCVCA-120	48801306209778079349 062252786540672854

Id. document: w4iy MloY c/6C RapY XWDK LXCB VHo=
CÒPIA INFORMATIVA (NO VERIFICABLE EN SEU ELECTRÒNICA)

Signat electrònicament per:

Antefirma	Nom	Data	Emissor cert	Núm. sèrie cert
SECRETARIA D'AREA II - SECRETARIA D'AREA II	JOSE VICENTE RUANO VILA	25/04/2023	ACCVCA-120	48801306209778079349 062252786540672854

Id. document: w4iy MloY c/6C RapY XWDK LXCB VHo=
CÒPIA INFORMATIVA (NO VERIFICABLE EN SEU ELECTRÒNICA)

Signat electrònicament per:

Antefirma	Nom	Data	Emissor cert	Núm. sèrie cert
SECRETARIA D'AREA II - SECRETARIA D'AREA II	JOSE VICENTE RUANO VILA	25/04/2023	ACCVCA-120	48801306209778079349 062252786540672854

Id. document: w4iy MloY c/6C RapY XWDK LXCB VHo=
CÒPIA INFORMATIVA (NO VERIFICABLE EN SEU ELECTRÒNICA)

DEBAT

La Sra. Climent explica la moción.

El Sr. President assenyala que és un problema recurrent. Afig que es va col·locar en el seu moment un cartell informatiu però continua existint el problema. És una parcel·la privada i no ho poden tancar. Quan reben avisos netegen el solar. Està programada per a abril la seua neteja. Indica que no acceptaran la moció perquè ja estava previst netejar.

VOTACIÓ

Se sotmet la moció a votació i per majoria s'acorda rebutjar-la per cinc vots en contra del Sr. Sergi Campillo Fernández (Compromís), de la Sra. Elisa Valía Cotanda (Socialista), del Sr. Alejandro Ramón Álvarez (Compromís), de la Sra. Glòria Tello Company en substitució del Sr. Giuseppe Grezzi (Compromís) i del Sr. Emiliano García Domene (Socialista) i quatre vots a favor de la Sra. Julia Climent Monzó (Popular), del Sr. Carlos Luis Mundina Gómez (Popular), de la Sra. Mª. del Rocío Gil Uncio (Ciutadans) i del Sr. Vicente Montáñez Valenzuela (VOX).

6	RESULTAT: APROVADA PROPOSTA ALTERNATIVA	
EXPEDIENT: O-89POP-2023-000022-00		PROPOSTA NÚM.: 8
ASSUMPTE: Moció que presenta el Sr. Carlos Luis Mundina Gómez, del Grup Municipal Popular, relativa a la "Replantació de l'arbratge i neteja de la façana de la Biblioteca situada a l'interior del Parc de Marxalenes".		

MOCIÓ

"EXPOSICION DE MOTIVOS

Algunos enclaves de nuestra ciudad muestran un estado de deterioro y suciedad, que en opinión de este grupo municipal debería ser atendido de forma inmediata.

Signat electrònicament per:

Antefirma	Nom	Data	Emissor cert	Núm. sèrie cert
SECRETARIA D'AREA II - SECRETARIA D'AREA II	JOSE VICENTE RUANO VILA	25/04/2023	ACCVCA-120	4880130620977807934906225278654067285 4

Id. document: w4iy MloY c/6C RapY XWDK LXCB VHo=
CÒPIA INFORMATIVA (NO VERIFICABLE EN SEU ELECTRÒNICA)

De forma frecuente llegan, a este Grupo Municipal, numerosas quejas vecinales por este motivo, máxime si se trata de zonas que son frecuentadas, principalmente, por niños y personas mayores, como es el caso del Parque de Marxalenes. Esta importante zona verde de la ciudad alberga una biblioteca cuya fachada necesita una limpieza desde hace muchos meses.

Igualmente en el Barrio de Marchalenes, existen numerosas calles con alcorques vacíos que requieren de una labor de plantación de especies arbóreas. Se trata de la Plaza Joaquín Dualde, y de las calles Escritor Abu Salt, Horticultor Bosch, Na Costanza Miguel, En Guillem Ferrer, Periodista Llorente (parte lateral del Parque Marxalenes), Calle Tramuntana, Dr. Oloriz, San Pancracio, Calle Málaga, Calle Padre Damián, Padre Tena, Calle Ingeniero La Cierva, Balandra y Calle Músico Jarque Cuallado.

A través de esta moción, como hemos hecho en otras ocasiones, desde el grupo popular denunciamos estas situaciones con el objetivo de atender las peticiones de los vecinos e instar al gobierno municipal a poner en marcha una actuación global que consiga acabar con este tipo de situaciones.

Tal y como se muestra en las fotos adjuntas, se trata de un entorno que, por ser un punto de encuentro para la convivencia y disfrute vecinal, debería permanecer en perfecto estado, y no tal y como se encuentra en la actualidad.

Por todo ello, el Grupo Municipal Popular formula la siguiente:

PROPUESTA DE ACUERDO

Única.- Que el Ayuntamiento de València, de forma coordinada con todos los servicios municipales implicados realice una actuación global de limpieza, de la fachada de la Biblioteca situada en el interior del Parque Marxalenes y se proceda a la replantación del arbolado en las calles y plazas citadas en el cuerpo de la presente Moción, dentro del Barrio de Marxelenes."

Signat electrònicament per:

Antefirma	Nom	Data	Emissor cert	Núm. sèrie cert
SECRETARIA D'AREA II - SECRETARIA D'AREA II	JOSE VICENTE RUANO VILA	25/04/2023	ACCVCA-120	48801306209778079349 062252786540672854

Id. document: w4iy MloY c/6C RapY XWDK LXCB VHo=
CÒPIA INFORMATIVA (NO VERIFICABLE EN SEU ELECTRÒNICA)

Signat electrònicament per:

Antefirma	Nom	Data	Emissor cert	Núm. sèrie cert
SECRETARIA D'AREA II - SECRETARIA D'AREA II	JOSE VICENTE RUANO VILA	25/04/2023	ACCVCA-120	48801306209778079349 062252786540672854

Id. document: w4iy MloY c/6C RapY XWDK LXCB VHo=
CÒPIA INFORMATIVA (NO VERIFICABLE EN SEU ELECTRÒNICA)

Signat electrònicament per:

Antefirma	Nom	Data	Emissor cert	Núm. sèrie cert
SECRETARIA D'AREA II - SECRETARIA D'AREA II	JOSE VICENTE RUANO VILA	25/04/2023	ACCVCA-120	48801306209778079349 062252786540672854

Id. document: w4iy MloY c/6C RapY XWDK LXCB VHo=
CÒPIA INFORMATIVA (NO VERIFICABLE EN SEU ELECTRÒNICA)

Signat electrònicament per:

Antefirma	Nom	Data	Emissor cert	Núm. sèrie cert
SECRETARIA D'AREA II - SECRETARIA D'AREA II	JOSE VICENTE RUANO VILA	25/04/2023	ACCVCA-120	48801306209778079349 062252786540672854

Id. document: w4iy MloY c/6C RapY XWDK LXCB VHo=
CÒPIA INFORMATIVA (NO VERIFICABLE EN SEU ELECTRÒNICA)

Signat electrònicament per:

Antefirma	Nom	Data	Emissor cert	Núm. sèrie cert
SECRETARIA D'AREA II - SECRETARIA D'AREA II	JOSE VICENTE RUANO VILA	25/04/2023	ACCVCA-120	48801306209778079349 062252786540672854

Id. document: w4iy MloY c/6C RapY XWDK LXCB VHo=
CÒPIA INFORMATIVA (NO VERIFICABLE EN SEU ELECTRÒNICA)

DEBAT

El Sr. Mundina explica la moció.

El Sr. President assenyala que la pintada no correspon a aquesta Comissió pel que s'ha de tractar en la Comissió Informativa de Gestió de Recursos, Administració Electrònica, Personal i Control Administratiu, concretament al Servici d'Arquitectura i de Servicis Centrals Tècnics, podent acordar-se en aquesta Comissió que es trasllade a la Comissió Informativa de Gestió de Recursos, Administració Electrònica, Personal i Control Administratiu l'assumpte de la neteja de la pintada. Quant als arbres assenyala que al Parc de Marxalenes hi ha molt pocs escocells buits i afig que al més prompte possible es reposaran, encara que ara és la fase final de la campanya de replantació perquè arriba la calor pel que es tindrà en compte per a les pròximes campanyes.

El Sr. Mundina pregunta si aquests escocells estaven previstos en la campanya València mes verda II.

El Sr. President contesta que no perquè el Parc de Marxalenes ja va tindre bastant replante en la campanya València mes verda I.

El Sr. Mundina assenyala que votaran a favor de l'alternativa de traslladar el tema de la pintada a la Comissió Informativa de Gestió de Recursos, Administració Electrònica, Personal i Control Administratiu però que conste en acta que volien mantindre la part de la moció relativa al replante d'escocells.

La resta de grups de l'oposició assenyalen el mateix.

Signat electrònicament per:

Antefirma	Nom	Data	Emissor cert	Núm. sèrie cert
SECRETARIA D'AREA II - SECRETARIA D'AREA II	JOSE VICENTE RUANO VILA	25/04/2023	ACCVCA-120	48801306209778079349 062252786540672854

Id. document: w4iy MloY c/6C RapY XWDK LXCB VHo=
CÒPIA INFORMATIVA (NO VERIFICABLE EN SEU ELECTRÒNICA)

VOTACIÓ

Sotmesa a votació la proposta alternativa formulada pel Sr. President, resulta aprovada per unanimitat.

ACORD

"Quant a l'assumpte de la neteja de la pintada s'aprova traslladar a la Comissió Informativa de Gestió de Recursos, Administració Electrònica, Personal i Control Administratiu la següent proposta:

Única.- Que l'Ajuntament de València, de manera coordinada amb tots els servicis municipals implicats realitze una actuació global de neteja de la façana de la Biblioteca situada a l'interior del Parc Marxalenes."

7	RESULTAT: CONTESTADA	
EXPEDIENT: O-89POP-2023-000022-00		PROPOSTA NÚM.: 4
ASSUMPTE: Preguntes que presenta la Sra. Mª. Julia Climent Monzó, del Grup Municipal Popular, relativas a "València, Capitalitat Verda Europea 2024".		
DIRIGIDA A: C1902-REG.DEVESA-ALBUF.,RESID.URB,NETEJA,JARD.SOSTENIB		

PREGUNTA

"La designación de Valencia como Capital Verde Europea 2024 lleva aparejada una asignación, de 600.000 €, para el desarrollo de actuaciones alineadas con el compromiso por la ecología urbana, el Pacto Verde Europeo, la Estrategia de Biodiversidad 2030 de la Unión Europea o los Objetivos de Desarrollo Sostenible (ODS) de las Naciones Unidas. Acerca del destino de dicha aportación económica, la concejal que suscribe formula la siguiente pregunta:

Única.- ¿A qué proyectos se va a destinar el importe de 600.000 € objeto de la designación de València como Capital Verde Europea en 2024? Solicitamos se nos enumere en la respuesta los proyectos a desarrollar, por el Ayuntamiento de Valencia, indicando el importe destinado a cada uno de los mismos."

RESPOSTA

Sr. Campillo, delegat de Jardineria Sostenible i Renaturalització de la Ciutat

"Única.- ¿A qué proyectos se va a destinar el importe de 600.000 € objeto de la designación de València como Capital Verde Europea en 2024? Solicitamos se nos enumere en la respuesta los proyectos a desarrollar, por el Ayuntamiento de València, indicando el importe destinado a cada uno de los mismos.

Signat electrònicament per:

Antefirma	Nom	Data	Emissor cert	Núm. sèrie cert
SECRETARIA D'AREA II - SECRETARIA D'AREA II	JOSE VICENTE RUANO VILA	25/04/2023	ACCVCA-120	48801306209778079349 062252786540672854

Id. document: w4iy MloY c/6C RapY XWDK LXCB VHo=
CÒPIA INFORMATIVA (NO VERIFICABLE EN SEU ELECTRÒNICA)

D'acord amb la Secció 10 de les Regles del Guardó (Rules of Contest), "la ciutat guanyadora informarà sobre l'ús del premi econòmic, inclosa la visió, els plans i les mesures de la ciutat per a aconseguir els objectius especificats en el Pla d'Acció de Contaminació Zero, l'Estratègia de Biodiversitat i l'Economia Circular.

S'anima a les ciutats guanyadores a utilitzar el premi com una contribució a la implementació d'iniciatives i mesures per a millorar la sostenibilitat ambiental de la ciutat com a part de l'any 2024 de la Capital Verda Europea de la ciutat guanyadora, tal com s'establix en la visió de sostenibilitat de la ciutat presentada en la reunió del jurat".

És a dir que, si bé es tracta d'un acord no vinculant, tal com queda assenyalat expressament en les citades Regles, existeix el compromís no formal de destinar l'import del premi al desenvolupament dels objectius i compromisos que implica la Capitalitat.

Ostentar el títol de Capital Verda Europea 2024 comporta el compromís de perseverar en les polítiques i plans que han fet a València mereixedora del guardó, la responsabilitat de convertir-se en model a seguir en matèria de sostenibilitat urbana per a les ciutats europees i el compromís de posar en marxa un Programa d'Esdeveniments per al desenvolupament de la Capitalitat Verda Europea 2024, així com una estratègia de comunicació per a disseminar este paper a escala local, comunitària i internacional.

En conseqüència, s'ha previst que l'import econòmic que aparella el guardó siga destinat a finançar el desenvolupament de l'esmentat Programa i estratègia de comunicació, actualment en fase d'elaboració. El Programa detallat haurà de ser remés al Secretariat de la DG ENV per a la capitalitat a l'octubre d'este any 2023.

Única.- ¿A qué proyectos se va a destinar el importe de 600.000 € objeto de la designación de València como Capital Verde Europea en 2024? Solicitamos se nos enumere en la respuesta los proyectos a desarrollar, por el Ayuntamiento de València, indicando el importe destinado a cada uno de los mismos.

De acuerdo con la Sección 10 de las Reglas del Galardón (Rules of Contest), "la ciudad ganadora informará sobre el uso del premio económico, incluida la visión, los planes y las medidas de la ciudad para conseguir los objetivos especificados en el Plan de Acción de Contaminación Cero, la Estrategia de Biodiversidad y la Economía Circular.

Se anima a las ciudades ganadoras a utilizar el premio como una contribución a la implementación de iniciativas y medidas para mejorar la sostenibilidad ambiental de la ciudad como parte del año 2024 de la Capital Verde Europea de la ciudad ganadora, tal y como se establece en la visión de sostenibilidad de la ciudad presentada en la reunión del jurado".

Es decir que, si bien se trata de un acuerdo no vinculante, tal y como queda señalado expresamente en las citadas Reglas, existe el compromiso no formal de destinar el importe del premio al desarrollo de los objetivos y compromisos que implica la Capitalidad.

Signat electrònicament per:

Antefirma	Nom	Data	Emissor cert	Núm. sèrie cert
SECRETARIA D'AREA II - SECRETARIA D'AREA II	JOSE VICENTE RUANO VILA	25/04/2023	ACCVCA-120	48801306209778079349 062252786540672854

Id. document: w4iy MloY c/6C RapY XWDK LXCB VHo=
CÒPIA INFORMATIVA (NO VERIFICABLE EN SEU ELECTRÒNICA)

Ostentar el título de Capital Verde Europea 2024 comporta el compromiso de perseverar en las políticas y planes que han hecho a València merecedora del galardón, la responsabilidad de convertirse en modelo a seguir en materia de sostenibilidad urbana para las ciudades europeas y el compromiso de poner en marcha un Programa de Acontecimientos para el desarrollo de la Capitalidad Verde Europea 2024, así como una estrategia de comunicación para diseminar este papel a escala local, comunitaria e internacional.

En consecuencia, se ha previsto que el importe económico que apareja el galardón sea destinado a financiar el desarrollo del mencionado Programa y estrategia de comunicación, actualmente en fase de elaboración. El Programa detallado tendrá que ser remitido al Secretariado de la DG ENV para la capitalidad en octubre de este año 2023."

8	RESULTAT: CONTESTADA	
EXPEDIENT: O-89POP-2023-000022-00		PROPOSTA NÚM.: 5
ASSUMPTE: Preguntes que presenta la Sra. Mª. Julia Climent Monzó, del Grup Municipal Popular, relatives als "Projectes LIFE presentats per a l'Albufera".		
DIRIGIDA A: C1902-REG.DEVESA-ALBUF.,RESID.URB,NETEJA,JARD.SOSTENIB		

PREGUNTA

"Con base en el asunto de referencia, se formula la siguiente

PREGUNTA

ÚNICA.- ¿Presentó el Ayuntamiento de València el año pasado algún proyecto al Programa LIFE de la Comisión Europea para el Parque Natural de la Albufera y, en su caso, cuál(es)? Interesamos se nos facilite en la respuesta una relación pormenorizada de los mismos, con indicación del objeto, el importe económico, el plazo de ejecución y las acciones concretas incluidas en cada uno de ellos; cuántos de ellos han sido apoyados por la Comisión Europea, en qué porcentaje coparticipa financieramente la Unión Europea y cuál es su estado actual de ejecución; qué proyectos LIFE concretos han sido, en cambio, rechazados y cuál ha sido en cada caso el motivo específico de exclusión; y, por último, si la Concejalía Delegación de Conservación de Áreas Naturales y Devesa-Albufera tiene pensado presentar algún proyecto LIFE a la convocatoria del presente año para el desarrollo de actuaciones de mejora en el ámbito del Parque Natural de la Albufera."

RESPOSTA

Sr. Campillo, delegat de Conservació d'Àrees Naturals i Devesa Albufera

"ÚNICA.- ¿Presentó el Ayuntamiento de Valencia el año pasado algún proyecto al Programa LIFE de la Comisión Europea para el Parque Natural de la Albufera y, en su caso, cuál(es)? Interesamos se nos facilite en la respuesta una relación pormenorizada de los mismos, con indicación del objeto, el importe económico, el plazo de ejecución y las acciones concretas incluidas en cada uno de ellos; cuántos de ellos han sido apoyados por la Comisión Europea, en

Signat electrònicament per:

Antefirma	Nom	Data	Emissor cert	Núm. sèrie cert
SECRETARIA D'AREA II - SECRETARIA D'AREA II	JOSE VICENTE RUANO VILA	25/04/2023	ACCVCA-120	48801306209778079349 062252786540672854

Id. document: w4iy MloY c/6C RapY XWDK LXCB VHo=
CÒPIA INFORMATIVA (NO VERIFICABLE EN SEU ELECTRÒNICA)

qué porcentaje coparticipa financieramente la Unión Europea y cuál es su estado actual de ejecución; qué proyectos LIFE concretos han sido, en cambio, rechazados y cuál ha sido en cada caso el motivo específico de exclusión; y, por último, si la Concejalía Delegación de Conservación de Áreas Naturales y Devesa-Albufera tiene pensado presentar algún proyecto LIFE a la convocatoria del presente año para el desarrollo de actuaciones de mejora en el ámbito del Parque Natural de la Albufera.

Este equip de govern ha presentat 3 propostes al programa LIFE des de 2015, totes elles ben valorades tècnicament però sense passar el tall per a ser finançades. L'elaboració d'estos projectes és molt complexa i requerix destinar molts esforços del personal del servici Devesa-Albufera, esforços que es detrauen de la gestió ordinària del servici, que ja és per se molt exigent. A més, no té cap sentit presentar propostes de manera anual. Pensar així és no entendre com funcionen estes convocatòries de projectes milionaris.

ÚNICA.- ¿Presentó el Ayuntamiento de Valencia el año pasado algún proyecto al Programa LIFE de la Comisión Europea para el Parque Natural de la Albufera y, en su caso, cuál(es)? Interesamos se nos facilite en la respuesta una relación pormenorizada de los mismos, con indicación del objeto, el importe económico, el plazo de ejecución y las acciones concretas incluidas en cada uno de ellos; cuántos de ellos han sido apoyados por la Comisión Europea, en qué porcentaje coparticipa financieramente la Unión Europea y cuál es su estado actual de ejecución; qué proyectos LIFE concretos han sido, en cambio, rechazados y cuál ha sido en cada caso el motivo específico de exclusión; y, por último, si la Concejalía Delegación de Conservación de Áreas Naturales y Devesa-Albufera tiene pensado presentar algún proyecto LIFE a la convocatoria del presente año para el desarrollo de actuaciones de mejora en el ámbito del Parque Natural de la Albufera.

Este equipo de gobierno ha presentado 3 propuestas en el programa LIFE desde 2015, todas ellas muy valoradas técnicamente pero sin pasar el corte para ser financiadas. La elaboración de estos proyectos es muy compleja y requiere destinar muchos esfuerzos del personal del servicio Devesa-Albufera, esfuerzos que se detraen de la gestión ordinaria del servicio, que ya es per se muy exigente. Además, no tiene ningún sentido presentar propuestas de manera anual. Pensar así es no entender como funcionan estas convocatorias de proyectos millonarios."

9	RESULTAT: CONTESTADA	
EXPEDIENT: O-89POP-2023-000022-00		PROPOSTA NÚM.: 6
ASSUMPTE: Preguntes que presenta la Sra. Mª. Julia Climent Monzó, del Grup Municipal Popular, relatives a "L'enderrocament de l'antiga Venda de Bous de la Devesa del Saler".		
DIRIGIDA A: C1902-REG.DEVESA-ALBUF.,RESID.URB,NETEJA,JARD.SOSTENIB		

PREGUNTA

"El pasado 22 de julio, el Ayuntamiento de València adjudicó el contrato menor del servicio de redacción del proyecto de derribo y retirada de residuos de la Venta de Toros del Saler a Arquitectura y Urbanismo Singularq S.L. (Singularq), por un importe de 5.868,50 euros

Signat electrònicament per:

Antefirma	Nom	Data	Emissor cert	Núm. sèrie cert
SECRETARIA D'AREA II - SECRETARIA D'AREA II	JOSE VICENTE RUANO VILA	25/04/2023	ACCVCA-120	48801306209778079349 062252786540672854

Id. document: w4iy MloY c/6C RapY XWDK LXCB VHo=
CÒPIA INFORMATIVA (NO VERIFICABLE EN SEU ELECTRÒNICA)

(IVA incluido) y con un plazo de ejecución de dos meses desde el día siguiente a la notificación de la adjudicación del contrato.

Con base en lo anterior, se formula la siguiente

PREGUNTA

ÚNICA - ¿Cuál es la situación jurídica y patrimonial actual de la llamada “Venta de Toros del Saler”, en desuso desde el año 2012? Interesamos se nos diga si el Ayuntamiento de València ha alcanzado ya un acuerdo de permuta con la Diputación Provincial de València, como propietaria de la citada construcción, y, en su caso, en qué fecha y cuáles son los términos del mismo; así como qué actuaciones concretas se han desarrollado hasta el momento para el derribo y para la retirada de residuos de la Venta de Toros del Saler, de cara a la posterior regeneración ambiental de la zona, en el interior del Parque Natural de la Albufera."

RESPOSTA

Sr. Campillo, delegat de Conservació d'Àrees Naturals i Devesa Albufera

"ÚNICA - ¿Cuál es la situación jurídica y patrimonial actual de la llamada “Venta de Toros del Saler”, en desuso desde el año 2012? Interesamos se nos diga si el Ayuntamiento de València ha alcanzado ya un acuerdo de permuta con la Diputación Provincial de València, como propietaria de la citada construcción, y, en su caso, en qué fecha y cuáles son los términos del mismo; así como qué actuaciones concretas se han desarrollado hasta el momento para el derribo y para la retirada de residuos de la Venta de Toros del Saler, de cara a la posterior regeneración ambiental de la zona, en el interior del Parque Natural de la Albufera.

En relació amb la situació jurídica i patrimonial, i acord de permuta de l'anomenada “Venda de bous del Saler”, és competència del servici de Patrimoni i per tant, no és pot respondre en esta comissió, en no tindre competència.

En relació amb les actuacions concretes que s'han desenvolupat fins al moment per a l'enderrocament i posterior regeneració ambiental de la zona, s'informa que este servici va contractar la redacció d'un projecte per a l'enderrocament i retirada de residus de la Venda. Quan la situació es resolga jurídicament s'executarà el mateix i es redactarà un projecte per a la regeneració ambiental de la zona.

ÚNICA - ¿Cuál es la situación jurídica y patrimonial actual de la llamada “Venta de Toros del Saler”, en desuso desde el año 2012? Interesamos se nos diga si el Ayuntamiento de València ha alcanzado ya un acuerdo de permuta con la Diputación Provincial de València, como propietaria de la citada construcción, y, en su caso, en qué fecha y cuáles son los términos del mismo; así como qué actuaciones concretas se han desarrollado hasta el momento para el derribo y para la retirada de residuos de la Venta de Toros del Saler, de cara a la posterior regeneración ambiental de la zona, en el interior del Parque Natural de la Albufera.

Signat electrònicament per:

Antefirma	Nom	Data	Emissor cert	Núm. sèrie cert
SECRETARIA D'AREA II - SECRETARIA D'AREA II	JOSE VICENTE RUANO VILA	25/04/2023	ACCVCA-120	48801306209778079349 062252786540672854

Id. document: w4iy MloY c/6C RapY XWDK LXCB VHo=
CÒPIA INFORMATIVA (NO VERIFICABLE EN SEU ELECTRÒNICA)

En relación con la situación jurídica y patrimonial, y acuerdo de permuta de la llamada “Venta de toros del Saler”, es competencia del Servicio de Patrimonio y por tanto, no se puede responder en esta comisión, al no tener competencia.

En relación con las actuaciones concretas que se han desarrollado hasta el momento para el derribo y posterior regeneración ambiental de la zona, se informa que este Servicio contrató la redacción de un proyecto para el derribo y retirada de residuos de la Venta. Cuando la situación se resuelva jurídicamente se ejecutará el mismo y se redactará un proyecto para la regeneración ambiental de la zona."

10	RESULTAT: CONTESTADA	
EXPEDIENT: O-89POP-2023-000022-00		PROPOSTA NÚM.: 1
ASSUMPTE: Preguntes que presenta el Sr. Carlos Luis Mundina Gómez, del Grup Municipal Popular, relatives al "Pont de les Flors".		
DIRIGIDA A: C1902-REG.DEVESA-ALBUF.,RESID.URB,NETEJA,JARD.SOSTENIB		

PREGUNTA

"Acerca del incendio ocurrido el pasado 5 de diciembre de 2022 en el estribo del Puente de las Flores y dado que el deterioro causado ha provocado una actuación de emergencia para proceder a su reparación inmediata y al refuerzo del Puente de las Flores, el Concejal que suscribe formula la siguiente

PREGUNTA

Única.- ¿Por qué motivos se dejaron los palés apilados bajo del puente desde el 25 de noviembre -fecha en que finalizaron los trabajos de plantación- hasta el 5 diciembre y por qué motivos se tardó diez días en presentar la denuncia ante la Comisaría de la Policía Nacional?"

RESPOSTA

Sr. Campillo, delegat de Jardineria Sostenible i Renaturalització de la Ciutat

"Única.- ¿Por qué motivos se dejaron los palés apilados bajo del puente desde el 25 de noviembre -fecha en que finalizaron los trabajos de plantación- hasta el 5 diciembre y por qué motivos se tardó diez días en presentar la denuncia ante la Comisaría de la Policía Nacional?

Com en altres ocasions, durant els treballs de plantació del Pont de les Flors, es van apilar els materials de treballs degudament barrats i senyalitzats, fins a finalitzar els treballs i organitzar la retirada d'estos. L’OAM de Parcs, Jardins i Biodiversitat Urbana va presentar la denúncia després de fer l’informe preceptiu en recollir tota la informació.

Signat electrònicament per:

Antefirma	Nom	Data	Emissor cert	Núm. sèrie cert
SECRETARIA D'AREA II - SECRETARIA D'AREA II	JOSE VICENTE RUANO VILA	25/04/2023	ACCVCA-120	48801306209778079349 062252786540672854

Id. document: w4iy MloY c/6C RapY XWDK LXCB VHo=
CÒPIA INFORMATIVA (NO VERIFICABLE EN SEU ELECTRÒNICA)

Única.- ¿Por qué motivos se dejaron los palés apilados bajo del puente desde el 25 de noviembre -fecha en que finalizaron los trabajos de plantación- hasta el 5 diciembre y por qué motivos se tardó diez días en presentar la denuncia ante la Comisaría d la Policía Nacional?

Como en otras ocasiones, durante los trabajos de plantación del Puente de las Flores, se apilaron los materiales de trabajos debidamente barrados y señalizados, hasta finalizar los trabajos y organizar la retirada de estos. El OAM de Parques, Jardines y Biodiversidad Urbana presentó la denuncia después de hacer el informe preceptivo al recoger toda la información."

11	RESULTAT: CONTESTADA	
EXPEDIENT: O-89POP-2023-000022-00		PROPOSTA NÚM.: 2
ASSUMPTE: Preguntes que presenta el Sr. Carlos Luis Mundina Gómez, del Grup Municipal Popular, relatives al "Nou contracte de recollida de residus i neteja de l'espai públic".		
DIRIGIDA A: C1902-REG.DEVESA-ALBUF.,RESID.URB,NETEJA,JARD.SOSTENIB		

PREGUNTA

"Respecto al nuevo contrato de recogida de residuos y limpieza del espacio público en la ciudad de València, el concejal que suscribe formula la siguiente

PREGUNTA

Única.- ¿Cuándo tiene previsto el Ayuntamiento de València la adjudicación de este nuevo contrato de recogida de residuos y limpieza, podrá entrar en vigor antes de que finalice el presente mandato?"

RESPOSTA

Sr. Campillo, delegat de Gestió Sostenible de Residus Urbans i Neteja de l'Espai Públic

"Única.- ¿Cuándo tiene previsto el Ayuntamiento de València la adjudicación de este nuevo contrato de recogida de residuos y limpieza, podrá entrar en vigor antes de que finalice el presente mandato?

Entrarà en vigor quan acabe el procés licitatori.

Única.- ¿Cuándo tiene previsto el Ayuntamiento de València la adjudicación de este nuevo contrato de recogida de residuos y limpieza, podrá entrar en vigor antes de que finalice el presente mandato?

Entrará en vigor cuando acabe el proceso licitatorio."

Signat electrònicament per:

Antefirma	Nom	Data	Emissor cert	Núm. sèrie cert
SECRETARIA D'AREA II - SECRETARIA D'AREA II	JOSE VICENTE RUANO VILA	25/04/2023	ACCVCA-120	48801306209778079349 062252786540672854

Id. document: w4iy MloY c/6C RapY XWDK LXCB VHo=
CÒPIA INFORMATIVA (NO VERIFICABLE EN SEU ELECTRÒNICA)

12	RESULTAT: CONTESTADA	
EXPEDIENT: O-89POP-2023-000022-00		PROPOSTA NÚM.: 3
ASSUMPTE: Preguntes que presenta el Sr. Carlos Luis Mundina Gómez, del Grup Municipal Popular, relatives al "Nou contracte de manteniment de la xarxa de sanejament del Cicle Integral de l'Aigua".		
DIRIGIDA A: C1916-REG. PART. CIUTAD., TRANSP.GOV.OBERT, CICLE INTE.		

PREGUNTA

"Respecto al nuevo contrato de mantenimiento de la red de saneamiento del Ciclo Integral del Agua, el concejal que suscribe formula la siguiente

PREGUNTA

Única.- ¿En qué fase se encuentra la tramitación del nuevo contrato, cuándo saldrá a licitación el mismo y qué mejoras incorpora respecto al contrato todavía vigente?"

RESPOSTA

Sra. Valía, delegada del Cicle Integral de l'Aigua

"1.- Fase de tramitación:

En estos momentos se encuentra en fase de valoración de alegaciones a la propuesta de estructura de costes de la actividad, previo al informe preceptivo valorativo de la Junta Superior de Contratación Administrativa de la Generalitat Valenciana, según RD 55/2017, de 3 de febrero, por el que se desarrolla la Ley 2/2015, de 30 de marzo, de desindexación de la economía española.

2.- Cuando saldrá a licitación:

Dado que la publicación de la convocatoria no depende del Servicio del Ciclo Integral del Agua no puede establecerse por nuestra parte con precisión una fecha.

3.- Qué mejoras incorpora:

Dado que el paso de los Pliegos de Condiciones por los distintos Servicios puede imponer aspectos sustanciales de tipo económico, jurídico o administrativo sobre el nuevo contrato, no es posible concretar ahora las posibles mejoras del nuevo contrato con respecto al vigente."

Signat electrònicament per:

Antefirma	Nom	Data	Emissor cert	Núm. sèrie cert
SECRETARIA D'AREA II - SECRETARIA D'AREA II	JOSE VICENTE RUANO VILA	25/04/2023	ACCVCA-120	48801306209778079349 062252786540672854

Id. document: w4iy MloY c/6C RapY XWDK LXCB VHo=
CÒPIA INFORMATIVA (NO VERIFICABLE EN SEU ELECTRÒNICA)

13	RESULTAT: CONTESTADA	
EXPEDIENT: O-89CIU-2023-000053-00		PROPOSTA NÚM.: 2
ASSUMPTE: Preguntes que presenta el Sr. Carlos Luis Mundina Gómez, del Grup Municipal Popular, relatives al "Pla especial de neteja viària i recollida de residus de Falles 2023".		
DIRIGIDA A: C1902-REG.DEVESA-ALBUF.,RESID.URB,NETEJA,JARD.SOSTENIB		

PREGUNTA

"Haga un balance del Plan Especial de limpieza viaria y recogida de residuos durante las Fallas 2023, incluido intervenciones especiales debido al botellón".

RESPOSTA

Sr. Campillo, delegat de Gestió Sostenible de Residus Urbans i Neteja de l'Espai Públic

"Haga un balance del Plan Especial de limpieza viaria y recogida de residuos durante las Fallas 2023, incluido intervenciones especiales debido al botellón.

La regidora pot trobar la informació al web municipal, donat que este vicealcalde va informar en roda de premsa el 21 de març sobre les qüestions preguntades.

Haga un balance del Plan Especial de limpieza viaria y recogida de residuos durante las Fallas 2023, incluido intervenciones especiales debido al botellón.

La concejala puede encontrar la información en la web municipal, dado que este vicealcalde informó en rueda de prensa el 21 de marzo sobre las cuestiones preguntadas."

14	RESULTAT: CONTESTADA	
EXPEDIENT: O-89CIU-2023-000053-00		PROPOSTA NÚM.: 3
ASSUMPTE: Preguntes que presenta la Sra. Rocío Gil Uncio, del Grup Municipal Ciutadans, relatives a les "Unitats d'enterrament en els camposants municipals".		
DIRIGIDA A: C1914-REG. EM.CLIM, AGRIC. ALIMENTACIÓ, CEMENTERIS		

PREGUNTA

"1.- ¿La Delegación de Cementerios del Ayuntamiento de València nos pueden dar cuenta de la previsión de construcción de unidades de enterramiento en los distintos camposantos de titularidad municipal y cuáles son las disponibles a día de hoy, ya que en su respuesta del pasado mes de enero en comisión nos indicaron a fecha 17 de enero de 2021 considerando que pudiese ser un error de transcripción por parte de quién formuló la misma? Rogamos detallen en cuadro las unidades de enterramiento disponibles a día de hoy y la previsión de construcción por cada camposanto."

Signat electrònicament per:

Antefirma	Nom	Data	Emissor cert	Núm. sèrie cert
SECRETARIA D'AREA II - SECRETARIA D'AREA II	JOSE VICENTE RUANO VILA	25/04/2023	ACCVCA-120	4880130620977807934906225278654067285 4

Id. document: w4iy MloY c/6C RapY XWDK LXCB VHo=
CÒPIA INFORMATIVA (NO VERIFICABLE EN SEU ELECTRÒNICA)

RESPOSTA

Sr. Ramón, delegat de Cementeris i Servicis Funeraris

"La delegació de Cementeris de l'Ajuntament de València ens poden donar compte de la previsió de construcció d'unitats d'enterrament en els diferents camposantos de titularitat municipal i quines són les disponibles hui dia, ja que en la seua resposta del passat mes de gener en comissió ens van indicar a data 17 de gener de 2021 considerant que poguera ser un error de transcripció per part de qui va formular la mateixa?

Preguem que detallen en quadre les unitats d'enterrament disponibles a dia de hui i la previsió de construcció per cada camposanto.

En l'anterior resposta es va produir un error de transcripció indicant que les dades d'unitats d'enterrament es referien a data 17 de gener de 2021 en comptes de 2023.

Actualment s'està tramitant l'execució d'obra per a dotar de 290 nínxols senzills en la Secció 21 del cementeri General.

Les unitats disponibles en els diferents cementeris, a data 16 de març de 2023, són les següents:

	NÍNXOLS SENZILLS	NÍNXOLS DOBLES	NÍNXOLS COLUMBARIS
CEMENTERI GENERAL	246	109	25
CEMENTERI DEL CABANYAL	72	2	0
CEMENTERI CAMPANAR	9	8	0
CEMENTERI DEL GRAO	32	19	0
CEMENTERI DE BENIMÀMET	57	1	178
CEMENTERI DE MASARROJOS	18	0	42
CEMENTERI DEL PALMAR	159	64	0

¿La delegación de Cementerios del Ayuntamiento de València nos pueden dar cuenta de la previsión de construcción de unidades de enterramiento en los distintos camposantos de titularidad municipal y cuáles son las disponibles a día de hoy, ya que en su respuesta del pasado mes de enero en comisión nos indicaron a fecha 17 de enero de 2021 considerando que pudiese ser un error de transcripción por parte de quién formuló la misma?

Rogamos detallen en cuadro las unidades de enterramiento disponibles a día de hoy y la previsión de construcción por cada camposanto.

En la anterior respuesta se produjo un error de transcripción indicando que los datos de unidades de enterramiento se referían a fecha 17 de enero de 2021 en vez de 2023.

Signat electrònicament per:

Antefirma	Nom	Data	Emissor cert	Núm. sèrie cert
SECRETARIA D'AREA II - SECRETARIA D'AREA II	JOSE VICENTE RUANO VILA	25/04/2023	ACCVCA-120	48801306209778079349 062252786540672854

Id. document: w4iy MloY c/6C RapY XWDK LXCB VHo=
CÒPIA INFORMATIVA (NO VERIFICABLE EN SEU ELECTRÒNICA)

Actualmente se está tramitando la ejecución de obra para dotar de 290 nichos sencillos en la Sección 21 del cementerio General.

Las unidades disponibles en los diferentes cementerios, a fecha 16 de marzo de 2023, son las siguientes:

	NICHOS SENCILLOS	NICHOS DOBLES	NICHOS COLUMBARIOS
CEMENTERIO GENERAL	246	109	25
CEMENTERIO DEL CABAÑAL	72	2	0
CEMENTERIO CAMPANAR	9	8	0
CEMENTERIO DEL GRAO	32	19	0
CEMENTERIO DE BENIMÁMET	57	1	178
CEMENTERIO DE MASARROCHOS	18	0	42
CEMENTERIO DEL PALMAR	159	64	0

15	RESULTAT: CONTESTADA	
EXPEDIENT: O-89CIU-2023-000053-00		PROPOSTA NÚM.: 1
ASSUMPTE: Preguntes que presenten conjuntament el Sr. Fernando Giner Grima i la Sra. Rocío Gil Uncio, del Grup Municipal Ciutadans, relatives a "L'inici de la temporada de bany".		
DIRIGIDA A: C1909-REG.MOBILITAT I TRANSPORT PUBLIC,PLATGES, ACÚSTICA		

PREGUNTA

"¿Cuál es la planificación para la apertura de las playas durante los días de Semana Santa 2023, incluidos los servicios a personas con necesidad de ayuda al baño, socorrismo y control de la calidad de las aguas y arenas?"

RESPOSTA

Sr. Grezzi, delegat de Platges

"Este Servici de Platges, Qualitat Acústica i de l'Aire, informa que la planificación para esta Semana Santa respecto a ayuda al baño, socorrismo y control de calidad de aguas y arenas es la siguiente:

SOCORRISMO.

La temporada extraordinaria de playas de la ciudad de València se inicia con la semana santa ofreciendo servicio de salvamento, socorrismo y asistencia sanitaria los días:

6, 7, 8, 9 y 10 de abril

Signat electrònicament per:

Antefirma	Nom	Data	Emissor cert	Núm. sèrie cert
SECRETARIA D'AREA II - SECRETARIA D'AREA II	JOSE VICENTE RUANO VILA	25/04/2023	ACCVCA-120	48801306209778079349 062252786540672854

Id. document: w4iy MloY c/6C RapY XWDK LXCB VHo=
CÒPIA INFORMATIVA (NO VERIFICABLE EN SEU ELECTRÒNICA)

en horario de 11:00 a 16:00

La posta que permanecerá abierta será la 3 de Cabanyal que da servicio tanto a la playa de Malvarrosa como Cabanyal como todos los años.

Los recursos disponibles son los siguientes:

Humanos

Salvamento y socorrismo

1 socorrista acuático

1 Patrón/a de embarcación

1 responsable de playa

Asistencia sanitaria

2 socorristas de puesto sanitario

1 Médico/a

1 Enfermera/o

1 TES

Materiales

Salvamento y socorrismo

1 Embarcación

1 Vehículo de transporte

Asistencia sanitaria

1 Posta abierta

1 Ambulancia SVA

CONTROL DE CALIDAD DE AGUAS Y ARENAS

Por último, respecto a la calidad de agua de mar y arena, dado que el control y planificación del control de la calidad de las aguas y arenas es competencia de la Dirección General del Agua de la Conselleria de Agricultura, Desarrollo Rural, Emergencia Climática y Transición Ecológica, no se inicia hasta la temporada de playas, esto es, en junio.

Signat electrònicament per:

Antefirma	Nom	Data	Emissor cert	Núm. sèrie cert
SECRETARIA D'AREA II - SECRETARIA D'AREA II	JOSE VICENTE RUANO VILA	25/04/2023	ACCVCA-120	48801306209778079349 062252786540672854

Id. document: w4iy MloY c/6C RapY XWDK LXCB VHo=
CÒPIA INFORMATIVA (NO VERIFICABLE EN SEU ELECTRÒNICA)

No obstante, se realiza, por nuestra parte, toma de muestra y análisis de agua de mar de las playas con pretemporada en Semana Santa:

Malva-rosa

Cabanyal

El día previsto para la toma de muestra y posterior análisis es el próximo 22 de marzo.

AYUDA AL BAÑO

Tal como se recoge en el contrato de la prestación de este servicio, no se inicia hasta el día 15 de junio en la playa de Cabanyal, de manera que en Semana Santa no se presta el servicio de ayuda al baño a personas con discapacidad. No obstante, se está trabajando en la ampliación del contrato para aumentar la prestación de este servicio."

16	RESULTAT: CONTESTADA
ASSUMPTE: Pregunta formulada "in voce" per la Sra. Rocío Gil Uncio, del Grup Municipal Ciutadans, sobre la "Neteja de les escales d'accés al pàrquing en la Plaça de Bruges".	

La Sra. Gil pregunta sobre la limpieza de las escaleras de acceso al parking en la Plaza de Brujas.

El Sr. President contesta que van demanar les claus d'accés a l'EMT per a poder intervindre. Preguntarà per les actuacions realitzades.

I, com que no hi ha més assumptes a tractar, s'alça la sessió a les onze hores i vint minuts, de la qual s'estén la present acta que signa amb mi el president i que certifique com a secretari.

Signat electrònicament per:

Antefirma	Nom	Data	Emissor cert	Núm. sèrie cert
SECRETARIA D'AREA II - SECRETARIA D'AREA II	JOSE VICENTE RUANO VILA	25/04/2023	ACCVCA-120	48801306209778079349 062252786540672854